PROLUM

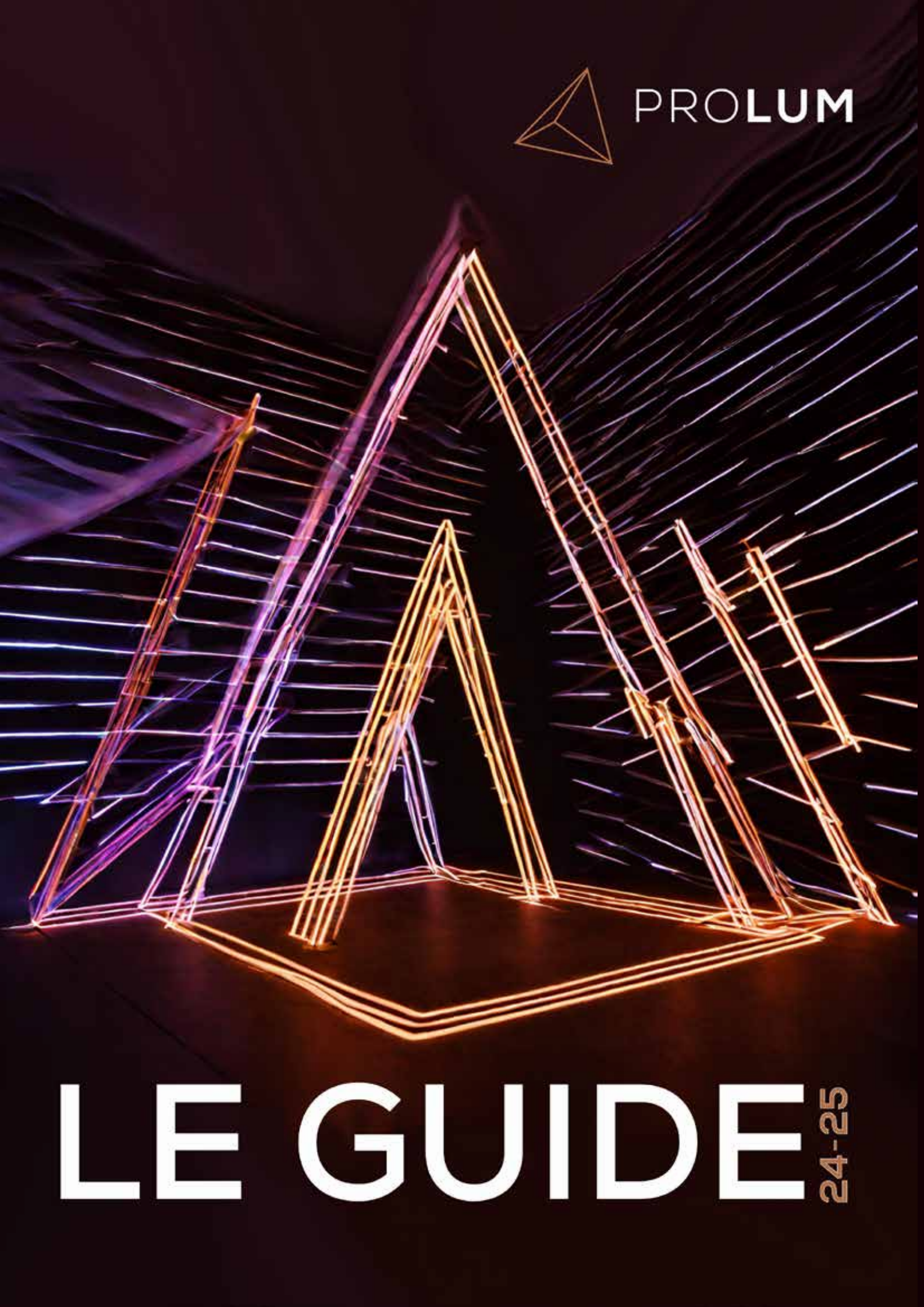

LE GUIDE 24-25

Prolum, un réseau de proximité

Prolum Atlantique
MÉRIGNAC (33)
09 81 75 63 45

Prolum Bretagne
COMBOURG (35)
02 57 11 03 61

Prolum Atelier lumen
GENAS (69)
04 28 77 02 03

Prolum Champagne Ardenne
BÉTHENY (51)
03 26 86 01 97

LA CHAPELLE-ST-LUC (10)
03 51 65 00 15

Prolum Ile de France
CARRIÈRES-SUR-SEINE (78)
MONTFERMEIL (93)
01 39 15 90 47

Prolum Lorraine
METZ (57)
03 87 15 39 13

LUDRES (54)
03 73 63 01 20

Prolum BFC
BESANÇON (25)
03 81 21 04 06

Prolum Loire Océan
ST BARTHELEMY D'ANJOU (49)
02 41 34 20 04

TREILLIÈRES (44)
02 40 93 23 34

Prolum Nord Pas de Calais
AVELIN (59)
03 28 52 30 86

Prolum Ouest
CHANGÉ-LES-LAVAL (53)
02 43 56 99 10

CAEN (14)
06 49 46 21 73

Prolum Seine
ST ETIENNE DU ROUVRAY (76)
02 35 76 47 17

Prolum Picardie
GLISY (80)
03 22 42 13 98

Prolum Centre Auvergne
GANNAT (03)
07 49 47 83 38

VOUS SOUHAITEZ NOUS REJOINDRE ?

contact@prolum.fr

PROLUM FRANCE 4 rue Maurice Prévost 51450 BETHENY

Et si on vous aidait à concrétiser votre projet d'éclairage ?

Un éclairage de qualité nécessite des conseils professionnels.
Qu'il s'agisse d'éclairage tertiaire, industriel, de commerces, résidentiel ou bien d'un projet sur-mesure, votre interlocuteur Prolum vous accompagne partout en France.

Pour vous !

- **Conseil & accompagnement**
- **Expertise technologie**
- **Gamme & solutions flexibles**
- **Bureau d'étude RGE - Accès CEE**

PROLUM

Prolum, des passionnés au service des pros depuis plus de 20 ans !

C'est avec un immense plaisir que nous venons vous présenter la nouvelle édition de notre catalogue LE GUIDE, une sélection des dernières nouveautés de matériel d'éclairage.

Ce catalogue est conçu comme un outil à avoir toujours sous la main.
La référence pour votre quotidien !
Vous y trouverez : des produits innovants, des technologies performantes et durables.

Les tarifs sont donnés à titre indicatif, pour vous guider dans le chiffrage des projets, ils ne sont pas contractuels et peuvent être soumis à variations.

Notre rôle est de comprendre et d'accompagner vos projets de mise en lumière de A à Z.

Nos collaborateurs vous conseillent et vous facilitent l'accès aux produits pour des solutions d'éclairage adaptées et novatrices.

À QUELLES ÉTAPES DE VOTRE PROJET PROLUM VOUS ACCOMPAGNE ?

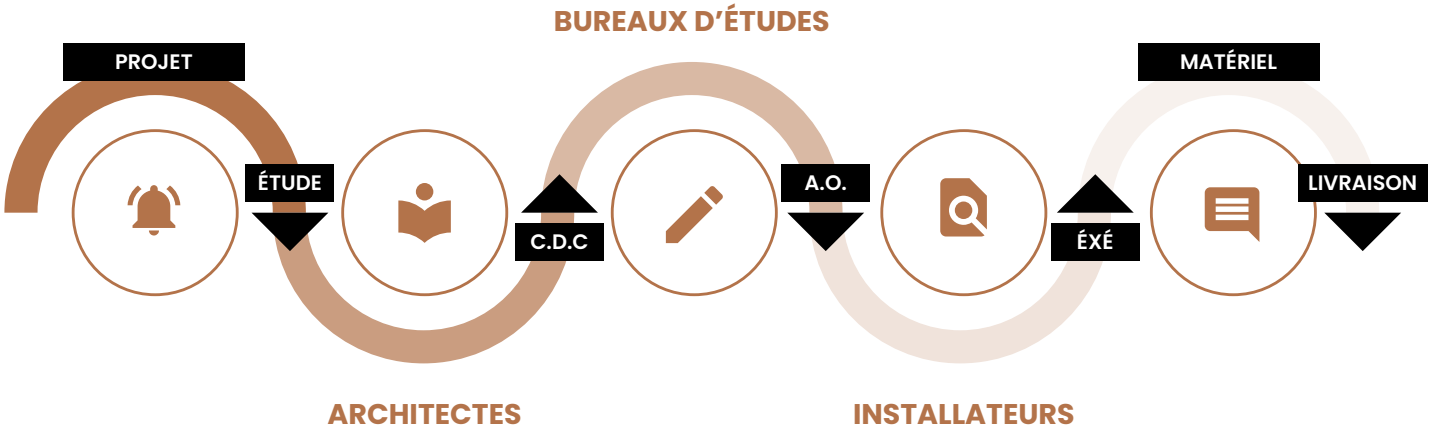

Pourquoi PROLUM est aujourd'hui le 1er réseau spécialiste de l'éclairage B2B ?

NOS MARQUES PARTENAIRES

Nous avons intégré dans notre catalogue une sélection de marques partenaires pour vous faire profiter de leur technicité, leurs innovations et leur expertise du marché en matière d'éclairage pour des applications réponsant à tous vos besoins.

ARKOSLIGHT®

Artemide

BENEITO FAURE®

EXALUM

exania

BPMLighting®

CONIMAST

RZB LIGHTING

cubispot Fabricant d'éclairage led

Lombardo. EVERYDAY LIGHT

linea light group

ZUMTOBEL

INDELAGUE

SOLUX

AQFORM LIGHTING SOLUTIONS

SIDE® LIGHTING INSTRUMENTS

sg

PIX LUM France

prilux

ACB Your lighting company

ACTiLED Lighting

QUELLES SOLUTIONS POUR QUELLES APPLICATIONS ?

Prolum vous apporte son expertise du projet de mise en lumière dans des applications multiples :

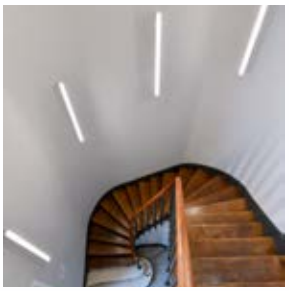

RÉSIDENTIEL

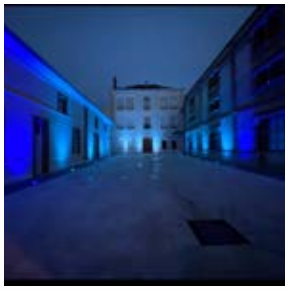

EXTÉRIEUR

PATRIMOINE

INDUSTRIE

SPORT & LOISIRS

TERTIAIRE & ÉCOLES

DÉCORATION

COMMERCE

SUR-MESURE

Engagés pour un avenir lumineux et responsable

Les enjeux d'aujourd'hui et de demain en termes de réparabilité, d'impact environnemental, de durabilité nous motivent à promouvoir des solutions d'éclairage toujours plus respectueuses et vertueuses.

PROLUM S'ENGAGE

Avec une sélection de marques s'inscrivant dans des démarches éco-responsables, de fabrication Française ou Européenne, concevant des luminaires aux matières premières biosourcées, recyclables ou intégrant des matières recyclées dans leur production.

Limitation de nos supports imprimés, utilisation de papiers certifiés FSC (forêts durablement gérées), recyclés et d'encres bio végétales.

Démarches locales d'amélioration des habitudes pour la réduction de notre impact environnemental, covoiturage, utilisation des transports en commun, recyclage, tri...

Bureaux d'études intégrés afin de proposer des solutions d'éclairage durables, économiques et performantes en termes de consommation d'énergie.

Notre approche Responsabilité Sociale d'Entreprise (RSE)

Chez Prolum, nous sommes bien plus qu'un réseau d'entreprises indépendantes spécialisées dans l'éclairage. Nous sommes au quotidien défenseurs de la durabilité, protecteurs de l'environnement et des acteurs engagés dans la construction d'un avenir meilleur.

Notre approche Responsabilité Sociale d'Entreprise (RSE) est au cœur de tout ce que nous faisons, guidant nos actions et façonnant notre vision sur les 4 principaux enjeux : sociaux, environnementaux, organisationnels et économiques.

Nous nous engageons à réduire notre empreinte écologique en travaillant avec des fabricants adoptant des pratiques de production durables, en favorisant l'utilisation de matériaux recyclables et en minimisant les déchets tout au long de notre chaîne d'approvisionnement jusqu'à la livraison.

Nos solutions d'éclairage sont pensées pour réduire l'impact énergétique avec l'utilisation de produits dotées des dernières technologies.

Nous préconisons également à nos clients des systèmes de gestion (variation de puissance, détection de présence, détection crépusculaire, etc) afin de limiter pour chaque application la consommation d'électricité.

Nos études d'éclairage peuvent être réalisées par nos bureaux d'études certifiés RGE « reconnu garant de l'environnement », ce label vient valoriser nos démarches liées aux performances énergétiques (audit énergétique, projets lumière, etc...) et marque encore un peu plus notre engagement RSE !

Chaque société PROLUM est adhérent Ecosystem/Recylum et collecte en vue de recyclage les déchets d'équipements électriques et électroniques (DEEE), lampes et petits appareils.

Ensemble, nous sommes déterminés à faire une différence, à laisser une empreinte positive sur notre planète et à inspirer le changement vers un avenir lumineux et responsable.

Rejoignez-nous dans cette mission !

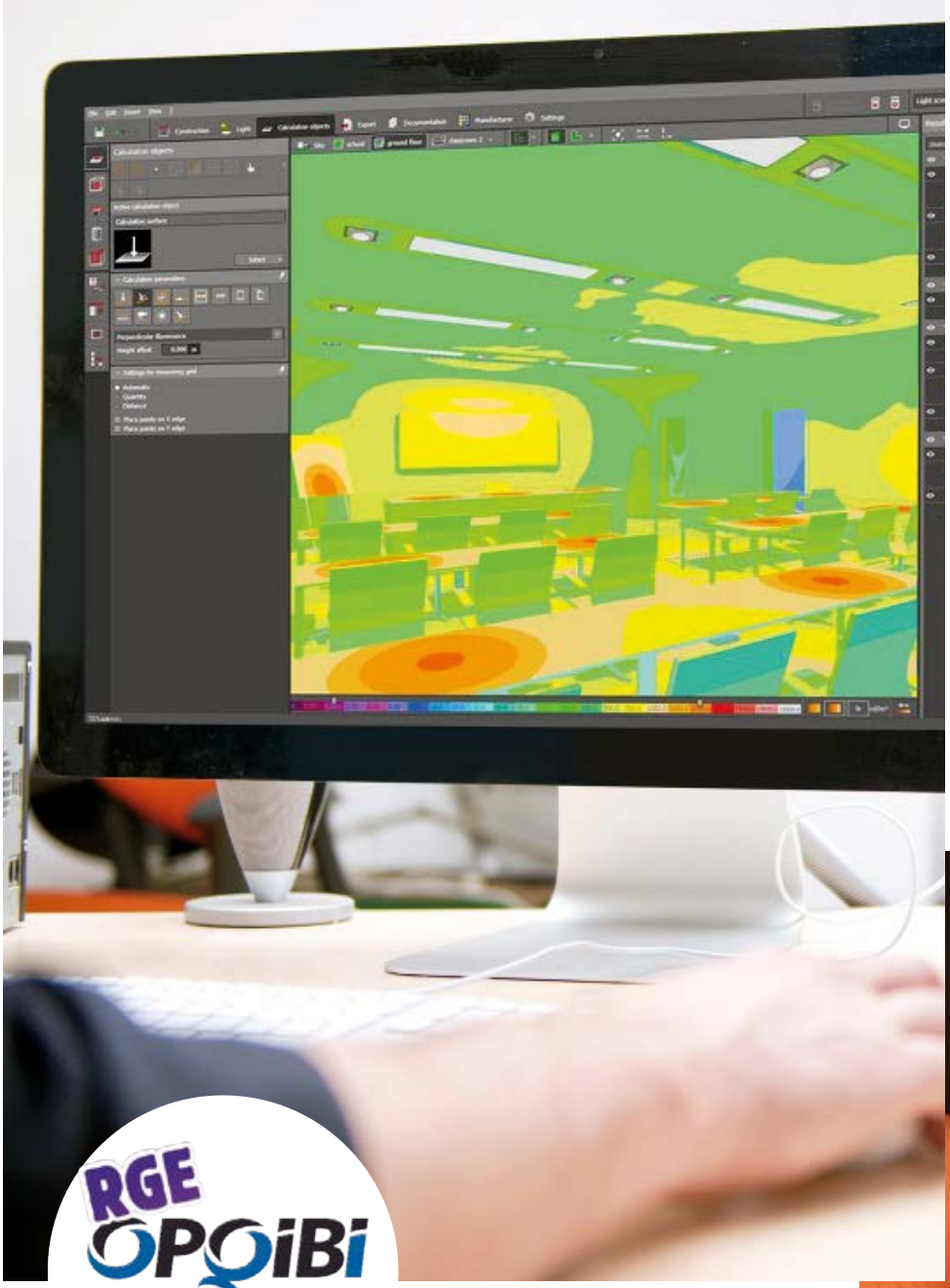

ROI : grâce à une étude complète, nous calculons le ROI, c'est à dire le retour sur investissement de votre nouvelle installation d'éclairage.

CO_2 reduction

Nous réalisons également une analyse comparée des émissions de CO^2 et calculons la réduction estimée de votre bilan carbone grâce à la rénovation de l'éclairage.

RGE OPQIBI L'INGÉNIERIE QUALIFIÉE Efficacité énergétique ENR

Être PRO...LUMière

Un travail de chaque instant, le souci de la performance, aller toujours plus loin pour vos projets...un travail qui paye !
Le label « reconnu garant de l'environnement » (ou RGE) vient valoriser nos études liées aux performances énergétiques (audit énergétique, projets lumière, etc...) et marque encore un peu plus notre engagement dans une démarche de qualité.

Les étapes clés

Nous réalisons les études d'éclairage nécessaires pour vous aider à réaliser un projet conforme aux normes techniques en vigueur et optimiser votre projet grâce à nos études lumière Dialux.

- A partir des plans, prise en compte de tous les paramètres du projet, matériaux, mobilier...
- Sélection et placement des luminaires.
- Etude dynamique et calculs

Plan 3D de l'étude

Exemple de réalisation avec Sophie Fourrure, boutique Parano à Reims

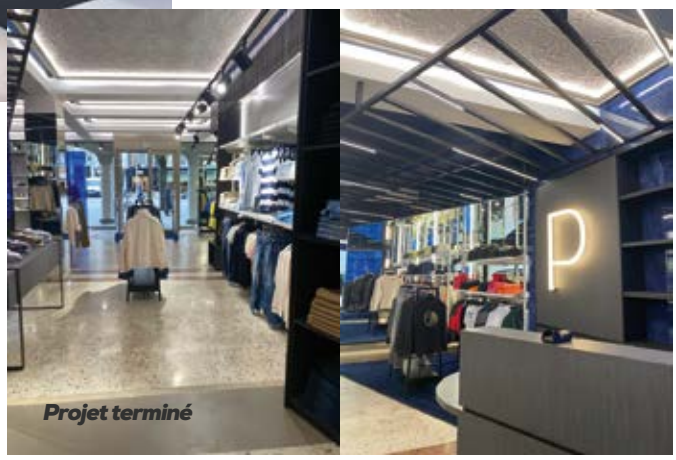

Projet terminé

Salle de dégustation Champagne MOINEAUX

Retranscrire la vision de vos projets lumière

Nous retranscrivons vos idées en solutions techniques, innovantes et design tout en respectant vos contraintes budgétaires.
3 éléments sont indispensables pour un projet d'éclairage réussi : l'éclairage d'ambiance, l'éclairage d'accentuation et l'éclairage décoratif, tout en prenant en compte l'environnement (réflexion des matériaux, implantation et orientation du projet par exemple).

PRÊTS À COMMENCER VOTRE ACCOMPAGNEMENT AVEC PROLUM ?

ARMATURE INDUSTRIELLE CONÇUE POUR RÉSISTER À TOUTES LES CONTRAINTES INDUSTRIELLES (CHALEUR, POUSSIÈRE, CHOC, CORROSION…)

- Conception étudiée pour une excellente gestion thermique et une réduction des poussières (effet Venturi et Coanda).
- 2 gammes plus et performance, 2 tailles, flux de 10 000 à 50 000 lm. Efficacité exceptionnelle jusqu'à 190 lm/W.
- Optique wide beam WB ou WBCG pour le contrôle de l'éblouissement.
- Gestion de la lumière sans recâblage pour la rénovation avec la technologie Bluetooth (BC).

à retrouver P.347

Vidéo CRAFT II

TECTON

UN SYSTÈME DE CHEMIN LUMINEUX

CHEMIN LUMINEUX, POLYVALENT ET ÉVOLUTIF, POUR LES ESPACES OUVERTS OU LES RAYONNAGES

- Chemin lumineux continu.
- Technologie de lentilles Split.
- Efficacité du luminaire allant jusqu'à > 180 lm/watt.
- Rendu des couleurs de Ra 80.
- Durée de vie : encore 95 % du flux lumineux initial après 100 000 heures de fonctionnement.
- IP 50 pour les LED et l'optique en standard.
- Montage facile pouvant s'effectuer par une seule personne.

Vidéo du montage de TECTON

Brochure TECTON IP

à retrouver P.236

CONTREJOUR

by PROLUM
L'ECLAIRAGE PROFESSIONNEL

Le concept design

Découvrez notre nouvel outil, source d'inspiration pour l'éclairage décoratif, dans sa version interactive

exenia
Les Experts du Patrimoine

IL EST TEMPS DE BRILLER !

ACCOMPAGNER
INNOVER
CRÉER
ILLUMINER
VALORISER

SOMMAIRE

ÉCLAIRAGE INTÉRIEUR
P. 26 à 113

SALLES DE BAINS MIROIRS
P. 114 à 125

ACOUSTIQUE
P. 126 à 133

RUBANS LED & PROFILÉS
P. 134 à 177

SYSTÈMES
P. 178 à231

TERTIAIRE / INDUSTRIE
P. 232 à 347

ÉCLAIRAGE SOLAIRE
P. 348 à 357

ÉCLAIRAGE EXTÉRIEUR
P. 358 à 427

ÉCLAIRAGE PUBLIC
P. 428 à 443

GESTION
P. 444 à 455

LEXIQUE TECHNIQUE
PICTOGRAMMES
INDEX
P. 456 à 461

ENCASTRÉS

PRO-NINO P.28
PRO-QRLED P.29
PRO-TEDDY DOWNLIGHT P.30
PRO-SHOT LIGHT P.31
PRO-SHOT LIGHT S SEMI REC P.32
PRO-SHOT LIGHT S FLEX P.32
PRO-PUCK RECESSED P.35
PRO-FLIP MAGNETIC P.36
PRO-FLIP RECESSED P.37
PRO-HIDDEN P.38
PRO-JUNISTAR BIO P.39
PRO-BUDDY P.40
PRO-BUDDY TILT P.41
PRO-SIX RECESSED P.42
PRO-LENT P.44
PRO-BLACK FOSTER P.45
PRO-BLACK FOSTER MICRO P.46

PLAFONNIERS

PRO-FLIP SURFACE P.37
PRO-BLACK FOSTER MICRO SURFACE P.46
PRO-PUCK P.49
PRO-KLIMT P.50
PRO-VYRO P.51
PRO-BILUX P.52
PRO-PINKO P.53
PRO-SHOT LIGHT SURFACE P.55
PRO-TEDDY P.56
PRO-ATOLLO P.57
PRO-CALIPSO P.84

SUSPENSIONS

PRO-FANCY SHAPE P.58
PRO-SPIN P.60
PRO-MODERN BALL P.61
PRO-GO P.62
PRO-HIDDEN P.63
PRO-IKI P.64
PRO-CONA P.66
PRO-ART P.67
PRO-LOOP P.69
PRO-BLACK FOSTER P.70
PRO-TRIBA P.72
PRO-MODERN GLASS P.73
PRO-ALASKA P.74
PRO-OKKA P.76
PRO-SNOP P.77
PRO-WILLY LED P.78
PRO-MIGUEL P.80
PRO-BILUX P.81
PRO-PINKO P.82
PRO-ATOLLO P.83
PRO-CALIPSO P.84

SUSPENSIONS

PRO-OH! SMASH P.86

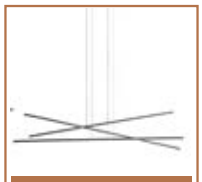
PRO-STRAIGHT P.87

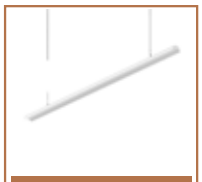
PRO-OKKIA P.88

PRO-POE P.90

PRO-ANTILLE P.91

APPLIQUES MURALES

PRO-TRIBA P.72

PRO-CALIPSO P.84

PRO-DODO P.92

PRO-TAMI P.94

PRO-BILUX P.95

PRO-BOX P.96

PRO-DIVA P.97

PRO-CHAMELEON P.99

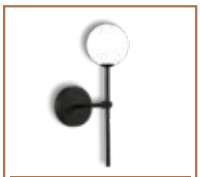
PRO-DORIS P.100

PRO-ROSA DEL DESIERTO P.101

PRO-PET NEXT RIFT P.102

LAMPADAIRES

PRO-ANTIGUA P.103

LISEUSES

PRO-SENDA P.104

PRO-SNAKE P.105

PRO-ATRIA P.106

PRO-CALMA P.108

PRO-MANAT P.109

PRO-HOLD P.110

PRO-ROMEO P.113

PRO-STILO P.113

MIROIRS

PRO-BARI
P.116

PRO-ADRIANA
P.118

PRO-MUL
P.119

PRO-OLBIA
P.120

PLAFONNIERS

PRO-DINS
P.120

ENCASTRÉS

PRO-DUOMO
P.121

RÉGLETTES & APPLIQUES

PRO-LOIRA
P.122

PRO-SARA
P.123

PRO-PARMA
P.124

PRO-MAUI
P.125

ACOUSTIQUE

SUSPENSIONS

PRO-EGGBOARD MATRIX P.128

PRO-SILENT FIELD 2.0 P.130

PRO-NUR ACOUSTIC
P.132

PRO-TRAMAO
P.133

RUBANS

PRO-FINE 84
P.142

PRO-FINE 69
P.142

PRO-FINE 51
P.144

PRO-FINE 49
P.145

PRO-FINE 31
P.145

PRO-FINE 44
P.147

PRO-FINE 41
P.148

PRO-FINE 61
P.148

PRO-FINE 32N
P.149

PRO-FINE 52
P.149

PRO-FINE 56
P.150

PRO-FINE 55
P.151

PRO-FINE 36
P.152

PRO-FINE 42
P.152

PRO-FINE 50
P.153

PRO-FINE 46
P.153

PRO-FINE 43
P.154

PRO-FINE 47
P.154

PRO-FINE 66
P.155

PRO-FINE 45
P.155

PRO-FINE 70
P.156

PRO-FINE 72
P.158

PRO-FINE 74
P.159

PRO-FINE 25
P.160

PROFILÉS

PRO-BOX 18
P.162

PRO-BOX 17
P.163

PRO-BOX 16
P.163

PRO-BOX 15
P.164

PRO-BOX 19
P.164

PRO-BOX 10
P.165

PRO-BOX 35
P.165

PRO-BOX 38
P.166

PRO-BOX 12
P.166

PRO-BOX 11
P.167

PRO-BOX 13
P.167

PRO-BOX 14
P.169

PRO-BOX 23
P.169

PRO-BOX 53
P.170

PRO-BOX 21
P.172

PRO-BOX 27
P.172

PRO-BOX 22
P.173

PRO-BOX 29
P.173

PRO-BOX 30
P.174

PRO-BOX 33
P.174

PRO-BOX 39
P.175

PRO-BOX 28
P.175

PRO-BOX 37
P.176

LIGNES CONTINUES

PRO-CONCEPT S 35
P.182

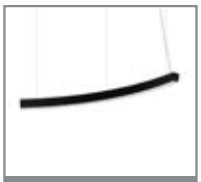
PRO-CONCEPT S 35 DI
P.183

PRO-TALEA LINE
P.202

ENCASTRÉS

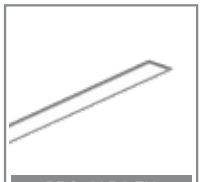
PRO-ALBA EN
P.185

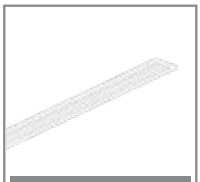
PRO-MINI ALBA EN
P.190

PRO-WING EN
P.194

PRO-LESS IS MORE
50 EN P.197

PLAFONNIERS

PRO-ALBA PL
P.184

PRO-MINI ALBA PL
P.188

PRO-WING PL
P.192

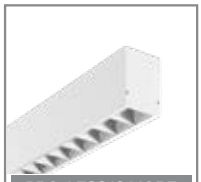
PRO-LESS IS MORE
50 PL P.196

PRO-TALEA
GLARE/C P.200

SUSPENSIONS

PRO-ALBA SU
P.186

PRO-MINI ALBA SU
P.189

PRO-WING SU
P.193

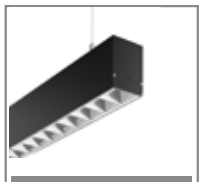
PRO-LESS IS MORE
50 SU P.198

PRO-TALEA GLARE
P.201

RAIL 24V

PRO-MINIMAL TRACK
P.205

PRO-BLACK FOSTER MICRO P.206

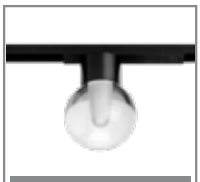
PRO-ALASKA
P.206

PRO-TOP MICRO
P.206

PRO-PLUS MICRO
P.207

PRO-SIX XS
P.207

PRO-LINE MICRO
P.207

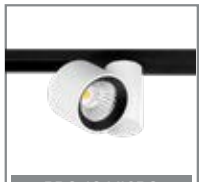
PRO-IO MICRO
P.209

PRO-FIT
P.209

PRO-STICK 22
P.209

RAIL 48V

PRO-TRACK 48V
P.211

PRO-COCO
P.212

PRO-FIT
P.213

PRO-PLUS
P.214

PRO-BLACK FOSTER MICRO P.216

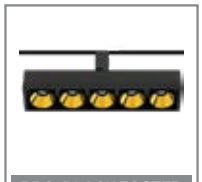
PRO-BLACK FOSTER TILT P.217

PRO-SIX
P.218

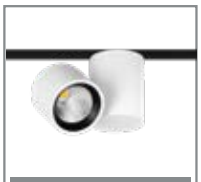
PRO-iO
P.219

PRO-FLIP
P.220

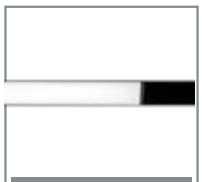
PRO-LINE
P.220

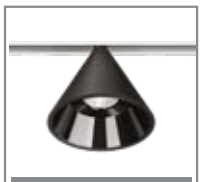
PRO-WIZ
P.221

PRO-SPIN
P.222

PRO-HOLLY
P.223

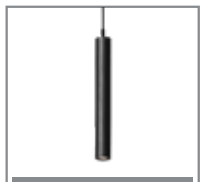
PRO-STICK
P.223

RAIL 230V

PRO-RAIL
P.224

PRO-CHAGA
P.225

PRO-ZELDA
P.225

PRO-ROLUX
P.226

PRO-CALIDO
P.227

PRO-TX MOVE
P.228

PANNEAUX

PRO-PIXLED
P.230

LIGNES CONTINUES

PRO-LINEDO
P.234

PRO-TECTON IP
P.236

APPLIQUES

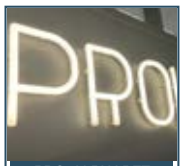
PRO-ALPHABET
P.239

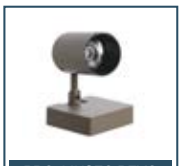
PRO-MUSEO REVO
P.260

PRO-SOLARIS
P.262

PRO-ELYSA
P.263

PRO-SPACE
P.264

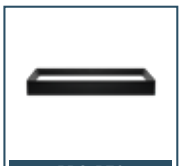
PRO-REC
P.266

PRO-SURF
P.267

PRO-STEP
P.268

PRO-ELI
P.269

ENCASTRÉS

PRO-LEX
P.240

PRO-MIOLED
P.242

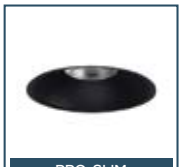
PRO-SLIM
P.243

PRO-BRELED
P.244

PRO-DOMILED
P.245

PRO-HELGOLAND
P.246

PRO-STRAM
PRISMATIC P.247

PRO-RULED T15
P.248

PRO-ALEA SPOT
P.249

PRO-SEVILLE
P.250

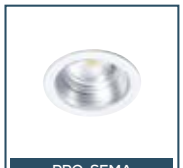
PRO-SEMA
P.251

PRO-DARK FIX
P.252

PRO-DARK TILT
P.253

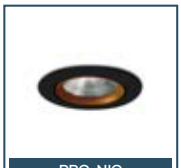
PRO-NIO
P.254

PRO-PIN REVO
P.255

PRO-ROFY / E
P.275

PRO-ENVELOPPE
P.256

PRO-QUARA
P.257

PRO-ACTINIGHT
P.258

PRO-ATLAS
P.303

PRO-ACTILINE
P.340

PLAFONNIERS

PRO-HOLI SQ/C MAX
P.271

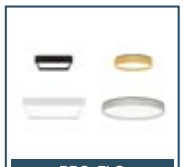
PRO-FLO
P.272

PRO-ROFY
P.274

PRO-FLORIDA ROND
P.276

PRO-FLORIDA
CARRE P.277

LUMINAIRES SUR PIED

PRO-ARTELEA
P.334

PRO-NAVONA
P.336

PRO-LESS IS MORE
27 P.337

PRO-LINETIK
P.339

SUSPENSIONS

PRO-ROFY DI P.275
PRO-FLORIDA ROND P.276
PRO-FLORIDA CARRE P.277
PRO-VAS 300 P.279
PRO-SHOP P.280
PRO-MEMBA P.281
PRO-TTP 50 360° P.282
PRO-EQUILIBRA BALANS P.284
PRO-TOUR CELL P.285
PRO-OREO V IN/OUT P.286
PRO-CONCEPT O 35 P.288
PRO-NABOO MEETING P.290
PRO-PLURIEL P.291
PRO-FLATLINER P.292
PRO-FLAT POLYMERO P.294
PRO-FLAT POLYM. KREIS P.295
PRO-TWINDOT P.297
PRO-AMBITUS P.298
PRO-CIELUMA P.301
PRO-ECOOS II P.302

DALLES LED

PRO-DAL / CAR P.304
PRO-FLORIDA DALLE P.305
PRO-SUPERFLY P.306
PRO-CLEAN INDUSTRY P.307
PRO-MIREL P.308
PRO-ML6 P.309
PRO-BURGOS P.310
PRO-BURGOS+ P.311
PRO-POOL P.312
PRO-DARWIN P.313
PRO-THE / THS P.314
PRO-CLEAN SUPREME P.316
PRO-DALLE CIEL P.318
PRO-PRINTLED P.320

ÉTANCHES / TUBULAIRES

PRO-TTP COLOR P.322
PRO-TTP 50 P.324
PRO-PROOF+IP P.326
PRO-PROOF PR P.327
PRO-PROOF LENS P.328
PRO-MALAGA P.329
PRO-PLANOX ECO P.330
PRO-PLANOX FARM P.332
PRO-BRINKS P.333
PRO-WINE P.343

PROJECTEURS

PRO-LIGHT CASE P.344
PRO-RUBIA P.346
PRO-CRAFT II P.347

ÉCLAIRAGE SOLAIRE

BORNES & TÊTES DE MÂTS

PRO-VANDAL
P.352

PRO-KANSA
P.353

PRO-KONOS
P.354

PRO-TOTEM
P.355

PRO-AOSPRO+
P.356

PRO-SSLXPRO
P.356

ÉCLAIRAGE EXTÉRIEUR

LAMPADAIRES

PRO-HASTA
P.361

TUBULAIRES

PRO-TNC
P.411

PRO-DWAVE
P.412

APPLIQUES & HUBLOTS

PRO-ART 100
P.362

PRO-ART 250
P.363

PRO-FRAME
P.364

PRO-FAGERNES
P.366

PRO-CUBIT
P.367

PRO-TREND 110
P.368

PRO-TREND 220
P.369

PRO-NOA WALL
P.370

PRO-ROSS
P.372

PRO-OLA
P.373

PRO-FLAG
P.386

PRO-AGO
P.388

PRO-LOOP 66
P.427

PLAFONNIERS

PRO-NOA TOP
P.371

PRO-ANDHO
P.374

PRO-KURA TOP
P.376

PRO-ARCADA
P.426

ENCASTRÉS PLAFOND & MURAUX

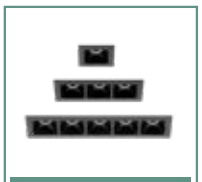
PRO-KURA
RECESSED P.377

PRO-LEDONA IP65
P.378

PRO-ORMA
P.422

PRO-PIN
P.424

PRO-PIN ASYM
P.424

BORNES

PRO-LUPALO
P.381

PRO-TRIPO
P.383

PRO-CACTUS
P.385

PRO-FLAG BOLLARD
P.387

PRO-AGO
P.388

PRO-TOK
P.389

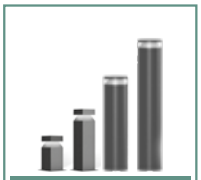
PRO-VERSO
P.391

PRO-PEAK
P.393

PRO-PEAK MAXI
P.394

PRO-RAZE
P.397

PRO-BUZZER
P.399

PRO-RYO
P.400

PROJECTEURS

PRO-DELTA 2
P.403

PRO-IRIS
P.404

PRO-PERISKOP
P.405

PRO-TAG
P.406

PRO-TAG 210
P.407

PRO-NANTES
P.408

PRO-TOKYO
P.409

ENCASTRÉS SOL

PRO-OLODUM LOCK
P.414

PRO-LONGLIGHT ECO
P.415

PRO-SUELO RXJ 8W
P.416

PRO-SUELO RXJ 13W
P.418

PRO-SUELO RXJ 30W
P.419

PRO-ALCOR
P.420

ÉCLAIRAGE PUBLIC

TÊTES DE MÂTS

PRO-CONICA
P.431

PRO-URBA DECO
P.432

PRO-URBA
P.433

PRO-FLOW
P.434

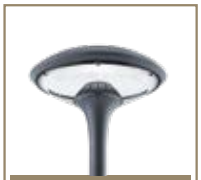
PRO-PLURIO
P.435

PRO-LINE
P.436

PRO-CANDLE
P.437

PRO-FLAG POST
P.438

PRO-AVATAR
P.440

PRO-ARISA
P.441

PRO-LIGHTSTREAM
P.443

PROLUM
L'ECLAIRAGE PROFESSIONNEL

ÉCLAIRAGE INTÉRIEUR

PRO-NINO

EXALUM

Downlight LED, équipé d'un switch de température de couleur 3000K/4000K/5700K. Version fixe ou orientable. En option, il peut etre équipé d'un driver CASAMBI ou DALI. Classe II. IRC80. IP54. Durée de vie 50 000h L80 B20. UGR<16. Installation diam 70mm. Bornier de repiquage.

Matière : fonte d'aluminium

Coloris

5 ANS GARANTIE | 50 000H L80 B20 | 850° | IP 54 | IRC 80 | UGR <16

DRIVER INCLUS | ON/OFF

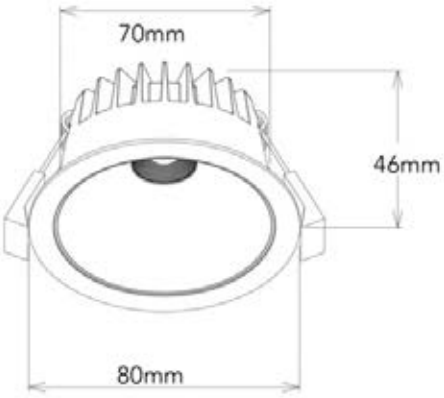

Produit	Puissance (W)	T° (K)	Flux Source (lm)	Prix indicatif On/Off € H.T
PRO-NINO FIXE	8W	3000K / 4000K / 5700K	518lm / 646lm	35 €
PRO-NINO ORIENTABLE	8W	3000K / 4000K / 5700K	518lm / 646lm	37 €

PRO-QRLED

AQFORM LIGHTING SOLUTIONS

Downlight LED intégrée inclinable à 60°. Température de couleur 2700K/3000K/4000K. En option il peut etre équipé d'un driver DALI ou coupure de phase. Classe II. IRC<90. IP20. Durée de vie 40 000h L90 B10. Diamètre d'encastrement 110mm. Versions bicolores possibles.

Matière : aluminium

Coloris

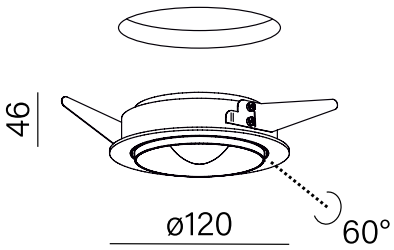

5 ANS GARANTIE | 40 000H L90 B10 | IP 20 | IRC ≥90

DRIVER INCLUS | ON/OFF | 60°

Produit	Puissance (W)	T° (K)	Flux Source (lm)	Prix indicatif On/Off € H.T	Prix indicatif DALI € H.T
PRO-QRLED next move	8,5W	2700K / 3000K / 4000K	720lm / 760lm / 810lm	290 €	320 €

PRO-TEDDY DOWNLIGHT

Gamme d'encastrés avec module LED alimenté par courant constant avec ballast électronique à distance (non fourni). La source est installée à l'intérieur de la vasque et vissée sur celle-ci. Le produit est composé de la partie à fixer au plafond en aluminium et de l'anneau décoratif qui comprend l'optique. Anneau conçu pour optimiser le confort visuel. Raccordement électrique rapide directement sur le driver. Diffuseur opale ou nid d'abeille disponibles sur demande.

Matière : Aluminium

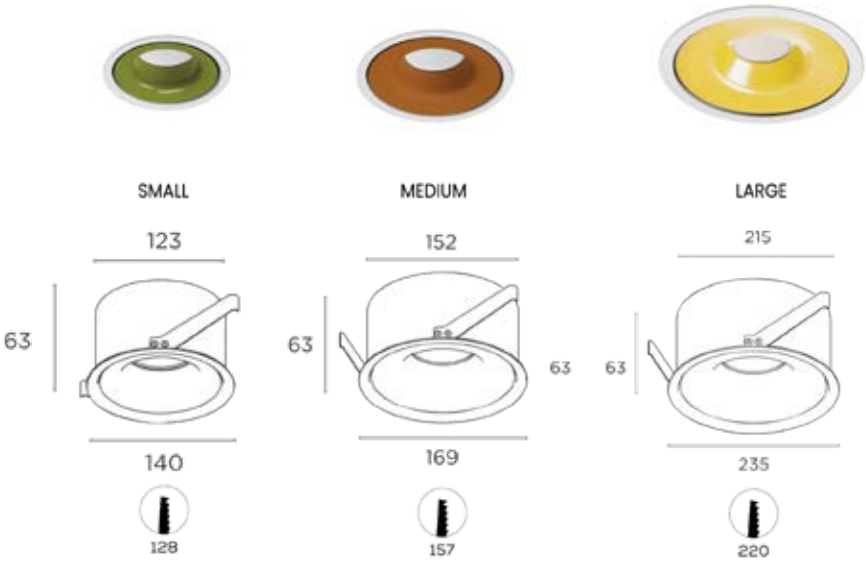

Coloris

Finition **Intérieure**

5 ANS GARANTIE · 50 000H L80 B10 · III · 650° · IP 20 · IRC 80

DRIVER EXCLU · ON/OFF · DALI · PH. CUT · PUSH

Produit	Puissance (W)	T° (K)	Flux Source (lm)	Prix indicatif On/Off € H.T
PRO-TEDDY SMALL DOWNLIGHT	8W	3000K / 4000K	1360lm	192 €
PRO-TEDDY MEDIUM DOWNLIGHT	15W	3000K / 4000K	1740lm	221 €
PRO-TEDDY LARGE DOWNLIGHT	17W	3000K / 4000K	1740lm	235 €

PRO-SHOT LIGHT

ARKOSLIGHT

Encastré anti-éblouissement. Finition texturée. Conçu pour constituer un point d'éclairage discret et minimaliste au plafond, avec un haut confort visuel. Equipé d'un écran anti-éblouissement et d'un micro-réflecteur (spécialement conçu) produisant un faisceau lumineux parfaitement défini. UGR 19. IRC>90. Durée de vie 60 000 H L80 B10. SDCM 3 sauf PRO-SHOT LIGHT M SDCM 2.

Matière : Aluminium

Coloris

5 ANS GARANTIE | 60 000H L80 B10 | 220-240 V | IP 20 | SDCM 2 | SDCM 3

IRC ≥90 | UGR <19 | DRIVER INCLUS | ON/OFF | DALI | PUSH

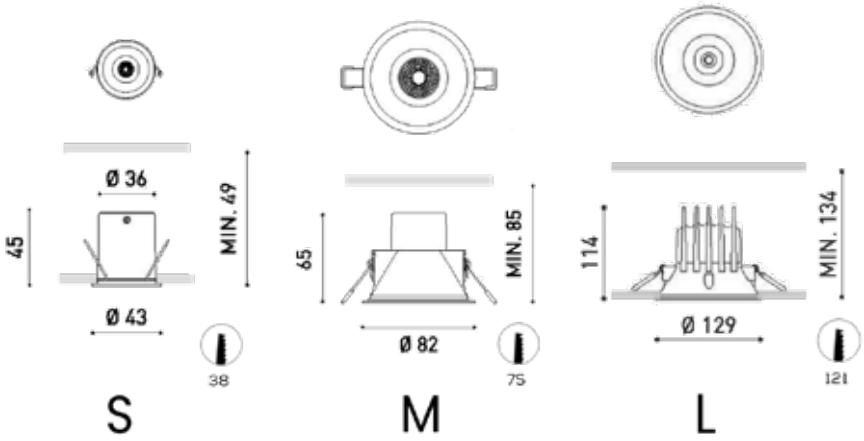

Produit	Puissance (W)	T° (K)	Flux Sortant (lm)	Faisceau (°)	Prix indicatif On/Off € H.T	Prix indicatif Dali € H.T
PRO-SHOT LIGHT S	6W	2700K / 3000K / 4000K	640lm / 670lm / 720lm	18° / 40°	104 €	171 €
PRO-SHOT LIGHT M	5W	2700K / 3000K / 4000K	675lm / 700lm / 710lm	38°	105 €	nc
PRO-SHOT LIGHT M	6,5W	2700K / 3000K / 4000K	910lm / 940lm / 960lm	38°	112 €	182 €
PRO-SHOT LIGHT M	10,3W	2700K / 3000K / 4000K	1230lm / 1280lm / 1300lm	38°	118 €	180 €
PRO-SHOT LIGHT BIG	11,8W	2700K / 3000K / 4000K	1490lm / 1600lm / 1720lm	18° / 49°	180 €	nc
PRO-SHOT LIGHT BIG	17,5W	2700K / 3000K / 4000K	2010lm / 2160lm / 2320lm	18° / 49°	192 €	nc
PRO-SHOT LIGHT BIG	25,3W	2700K / 3000K / 4000K	2600lm / 2780lm / 3000lm	18° / 49°	207 €	250 €

Options :

- IP65
  Version trimless / asymétrique

PRO-SHOT LIGHT S SEMI-RECESSED

ARKOSLIGHT

Encastré avec colerette apparente permettant de masquer l'origine de l'éclairage avec le plus haut confort visuel tout en gardant une touche décorative. Équipé d'un écran anti-éblouissement et d'un micro-réflecteur spécialement conçu produisant un faisceau lumineux parfaitement défini. IRC>90. Durée de vie 60 000 H L80 B10. SDCM 3.

Matière : Aluminium

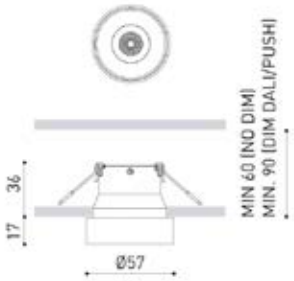

Coloris

5 ANS GARANTIE | 60 000H L80 B10 | 220-240 V | IP 20 | SDCM 2

SDCM 3 | IRC ≥90 | ON/OFF | DALI | PUSH

Produit	Puissance (W)	T° (K)	Flux Sortant (lm)	Faisceau (°)	Prix indicatif On/Off € H.T	Prix indicatif Dali € H.T
PRO-SHOT LIGHT S SEMI RECESSED	6W	2700K / 3000K / 4000K	640lm / 670lm / 720lm	18° / 40°	113 €	180 €

PRO-SHOT LIGHT S FLEX

ARKOSLIGHT

Encastré externalisable permettant de masquer l'origine de l'éclairage avec le plus haut confort visuel tout en gardant une touche décorative. Équipé d'un écran anti-éblouissement et d'un micro-réflecteur spécialement conçu produisant un faisceau lumineux parfaitement défini. IRC>90. Durée de vie 60 000 H L80 B10. SDCM 3.

Matière : Aluminium

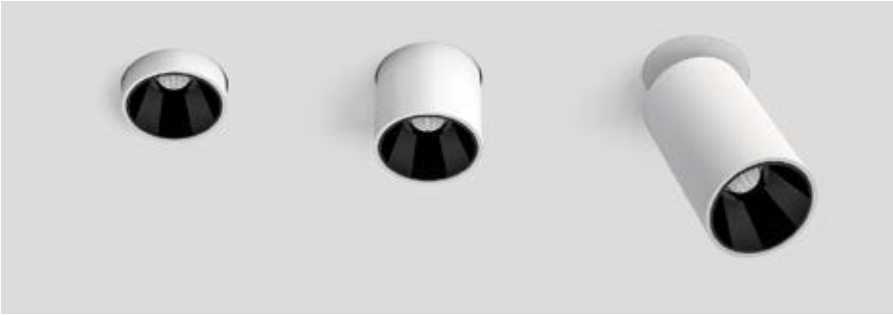

Coloris

5 ANS GARANTIE | 60 000H L80 B10 | 220-240 V | IP 20 | SDCM 3

IRC ≥90 | ON/OFF | DALI | PUSH | 360° | 90°

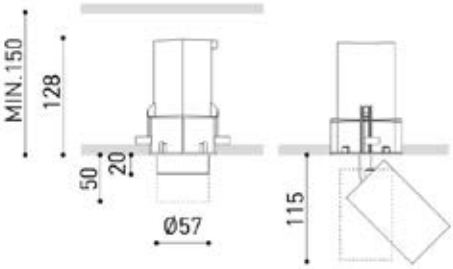

Produit	Puissance (W)	T° (K)	Flux Sortant (lm)	Faisceau (°)	Prix indicatif On/Off € H.T	Prix indicatif Dali € H.T
PRO-SHOT LIGHT S FLEX	6W	2700K / 3000K / 4000K	640lm / 670lm / 720lm	18° / 40°	245 €	318 €

PRO-PUCK RECESSED

3 formats pour un éclairage fonctionnel. La source de lumière est en retrait de quelques centimètres. Lentille diffusante en verre, grand confort visuel. Finition texturée. Design discret, fabriqué en aluminium, avec une légère inclinaison arrondie sur la face inférieure, plaçant ainsi la source en retrait.

Matière : Aluminium / verre optique

Coloris

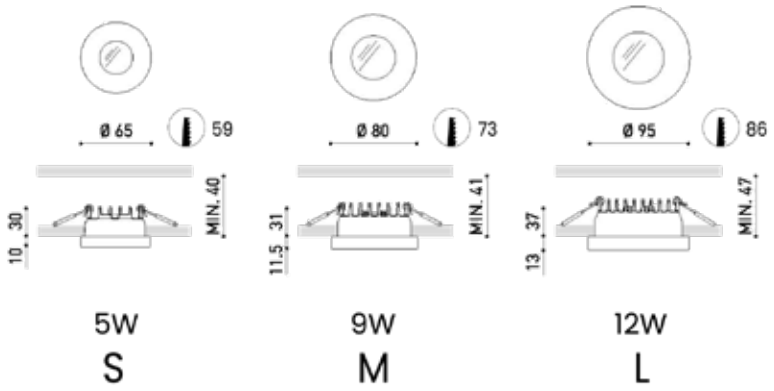

5 ANS GARANTIE | 60 000H L80 B10 | 220-240 V | IP 20 | SDCM 2

IRC ≥90 | UGR <19 | DRIVER INCLUS | ON/OFF | DALI/PUSH

Produit	Puissance (W)	T° (K)	Flux Sortant (lm)	Faisceau (°)	Prix indicatif On/Off € H.T	Prix indicatif Dali € H.T
PRO-PUCK RECESSED S	5W	2700K / 3000K / 4000K	670lm / 700lm / 710lm	42°	131 €	179 €
PRO-PUCK RECESSED M	9W	2700K / 3000K / 4000K	1040lm / 1080lm / 1100lm	45°	150 €	185 €
PRO-PUCK RECESSED L	12W	2700K / 3000K / 4000K	1550lm / 1610lm / 1640lm	47°	178 €	212 €

Options :

- Version IP54

PRO-FLIP MAGNETIC

ARKOSLIGHT

✚ système magnétique 24V

Spotlights miniaturisés, issus de la famille Minimal Track, dotés du nouveau système d'installation à connexion magnétique encastrée. Le système magnétique permet l'intégration parfaite de la fixation au plafond, afin de mettre le luminaire au premier plan. Durée de vie 50 000h L80 B10. SDCM 2. IRC>90.

Matière : Aluminium

Coloris

5 ANS GARANTIE | 50 000H L80 B10 | 24 V | III | IP 20 | SDCM 2

IRC ≥90 | 40° | DRIVER INCLUS | ON/OFF

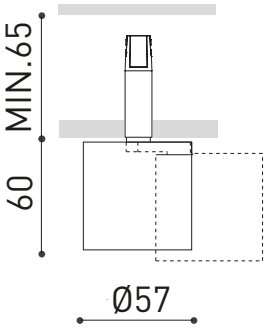

Produit	Puissance (W)	T° (K)	Flux Sortant (lm)	Prix indicatif On/Off € H.T
PRO-FLIP MAGNETIC	6W	2700K / 3000K / 4000K	640lm / 670lm / 720lm	175 €

PRO-FLIP RECESSED

ARKOSLIGHT

Version encastrée, fonctionnelle et flexible. Le corps du luminaire bascule jusqu'à 90°sur la base pour s'orienter à 350°. Son bras s'intègre à la géométrie du luminaire pour offrir un design compact. Durée de vie 60 000h L80 B10. SDCM 2. IRC>90.

Matière : Aluminium

Coloris

5 ANS GARANTIE | 60 000H L80 B10 | 220-240 V | IP 20 | SDCM 2

350° | 90° | DRIVER EXCLU | ON/OFF | DALI | PUSH

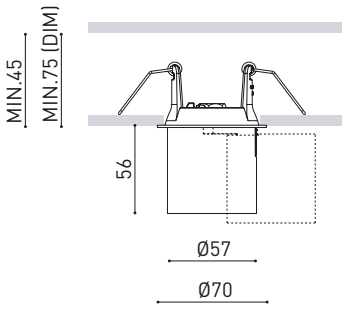

Produit	Puissance (W)	T° (K)	Flux Sortant (lm)	Prix indicatif On/Off € H.T	Prix indicatif Dali € H.T
PRO-FLIP RECESSED	6W	2700K / 3000K / 4000K	640lm / 670lm / 720lm	167 €	239 €

PRO-FLIP SURFACE

ARKOSLIGHT

Version en saillie, orientable à 360° et inclinable à 90°. Ces caractéristiques le rendent polyvalent et lui permettent de fournir un éclairage précis pour tous types d'applications. Durée de vie 60 000h L80 B10. SDCM 2. IRC>90.

Matière : Aluminium

Coloris

5 ANS GARANTIE | 60 000H L80 B10 | 220-240 V | IP 20 | SDCM 2

350° | 90° | DRIVER EXCLU | ON/OFF | DALI | PUSH

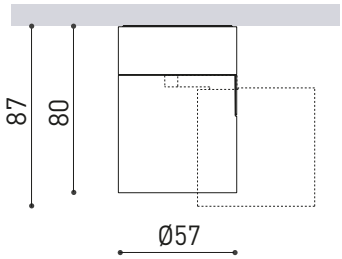

Produit	Puissance (W)	T° (K)	Flux Sortant (lm)	Prix indicatif On/Off € H.T
PRO-FLIP SURFACE	6W	2700K / 3000K / 4000K	640lm / 670lm / 720lm	129 €

PRO-HIDDEN

ARKOSLIGHT

Un spot fonctionnel, orientable à 340° et inclinable à 90°. Source externalisable, s'intègre parfaitement dans tous les environnements intérieurs. Finition texturée. IRC>90. Durée de vie 60 000h L80B10. PRO-HIDDEN 2 variable Phase cut.

Matière : Aluminium

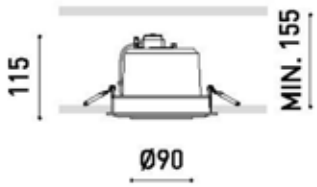

Coloris

5 ANS GARANTIE | 60 000H L80 B10 | 220-240 V | IP 20 | SDCM 2

IRC ≥90 | DRIVER INCLUS | PH. CUT | ON/OFF

Produit	Puissance (W)	T° (K)	Flux Sortant (lm)	Faisceau (°)	Prix indicatif On/Off € H.T	Prix indicatif Dali € H.T
PRO-HIDDEN 1	12W	3000K / 4000K	1600lm / 1625lm	16° / 24° / 42°	225 €	nc
PRO-HIDDEN 2	17W	3000K / 4000K	2100lm / 2140lm	16° / 24° / 42°	233 €	239,90 € (phase cut)

Options :

- Diffuseurs spécifiques et filtres

PRO-JUNISTAR BIO

Accédez à la vidéo de présentation

✚ Fabriqué en matériau biocirculaire
Empreinte carbone réduite.
Très économe en énergie et pèse environ 40% de moins qu'un spot encastré traditionnel.

Spotlights de référence pour l'installation facile encastrée. Solution de ressorts brevetée SG pour réduire le temps d'installation ainsi qu'un éventuel démontage sans se blesser les doigts.
Conçu en privilégiant la durabilité, ce luminaire est fabriqué en matériau biocirculaire (déchets et résidus d'origine biologique). De plus, il contient moins de matériau qu'un luminaire encastré traditionnel : environ 40% de poids en moins.
Livré en pack de 8 pièces. Durée de vie 50 000h L80 B20. SDCM 2. IRC>90.

Matière : Aluminium

Coloris

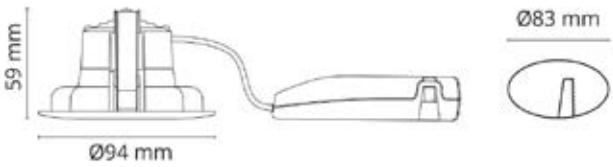

5 ANS GARANTIE | 220-240 V | 50 000H L80 B20 | IP 44 | SDCM 2

IRC ≥90 | 45° | DRIVER INCLUS | PH. CUT

Produit	Puissance (W)	T° (K)	Flux Sortant (lm)	Prix indicatif € H.T
PRO-JUNISTAR BIO (lot de 8 pcs)	5W	2700K / 3000K / 4000K	500lm / 520lm / 540lm	432 €

PRO-BUDDY

ARKOSLIGHT

Encastré au rendement lumineux maximal. Economies d'énergie et confort visuel. La famille propose plusieurs versions, avec quatre degrés d'ouverture : flood, medium, spot et super spot. La technologie dim to warm permet la régulation de l'intensité et de la température de couleur. Versions tunable white et dim-to-warm. Durée de vie 55 000h L80B10. IRC>90.

Matière : Aluminium / Polycarbonate

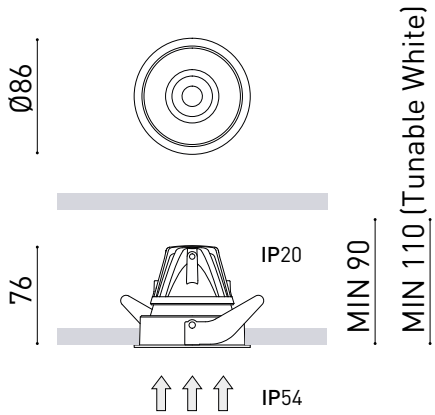

Coloris

Produit	Puissance (W)	T° (K)	Flux Sortant (lm)	Prix indicatif On/Off € H.T
PRO-BUDDY SPOT	4/6,6W	2700K / 3000K / 4000K	760 lm / 1150 lm 790 lm / 1200 lm 800lm / 1220 lm	105 €
PRO-BUDDY TUNABLE WHITE SPOT	6,7W	2700 - 5000K	815lm	108 €
PRO-BUDDY DIM TO WARM	6W	3000 - 1800K	650lm	112 €

Options :

- Version Trimless

PRO-BUDDY TILT

ARKOSLIGHT

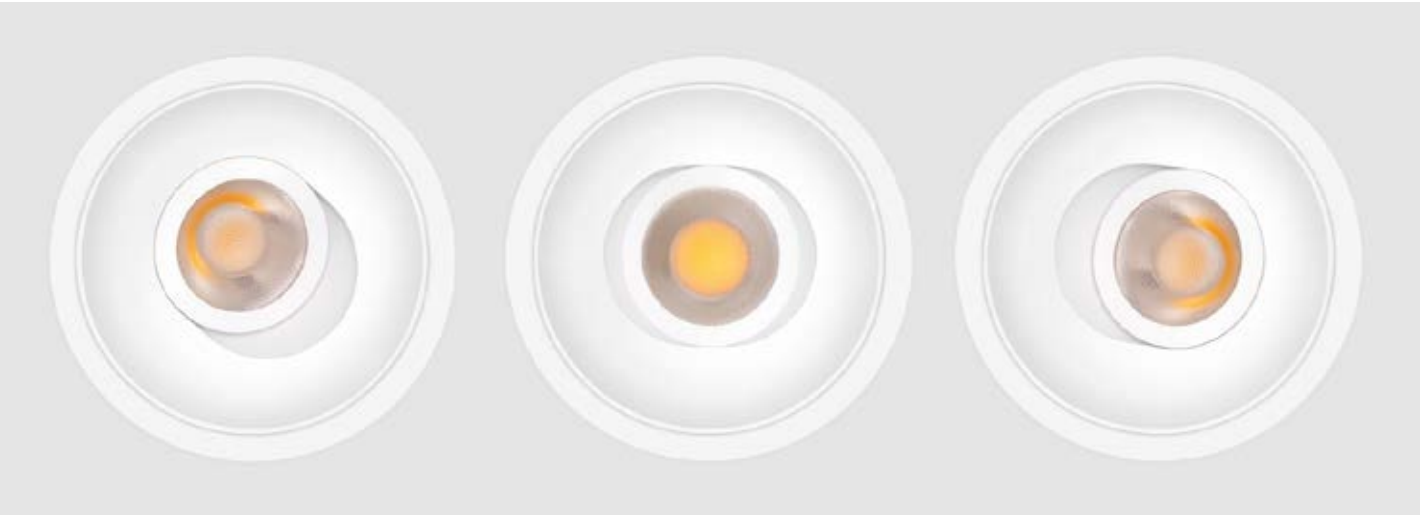

Encastré au rendement lumineux maximal orientable à 355°, lentille rotative à 25°. Economies d'énergie et confort visuel.
La famille propose plusieurs versions, avec quatre degrés d'ouverture : flood, medium, spot et super spot. Les technologies dim to warm et tunable white permettent la régulation de l'intensité et de la température de couleur. Durée de vie 55 000h L80B10. IRC>90.

Matière : Aluminium / Polycarbonate / Polyméthacrylate de méthyle

✚ Rendement lumineux maximal
Lentille orientable à 355° et rotative à 25°

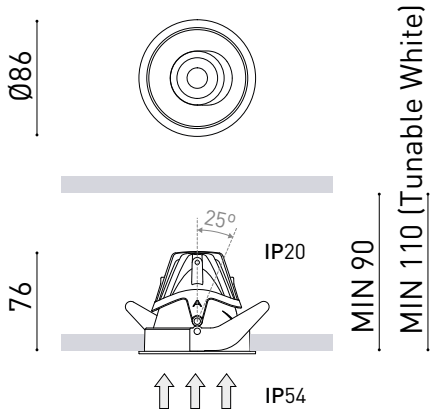

Coloris

5 ANS GARANTIE | 55 000H L80 B10 | 220-240 V | III | IP 54 | SDCM 2

IRC ≥90 | DRIVER EXCLU | ON/OFF | DALI | PH. CUT | CASAMBI

Produit	Puissance (W)	T° (K)	Flux Sortant (lm)	Prix indicatif On/Off € H.T
PRO-BUDDY TILT SPOT	4/6,6W	2700K / 3000K / 4000K	760 lm / 1150 lm 790 lm / 1200 lm 800lm / 1220 lm	120€
PRO-BUDDY TUNABLE WHITE SPOT	6,7W	2700 - 5000K	815lm	127 €
PRO-BUDDY DIM TO WARM	6W	3000 - 1800K	650lm	127 €

PRO-SIX RECESSED

Gamme de projecteurs pour applications encastrées qui se distingue par sa légèreté et son élégance. Orientable à 350° et inclinable à 110°, peut être librement orienté dans toutes les directions. Son corps en forme de disque, légèrement arrondi, renferme le réflecteur et la lentille. L'éclairage est uniforme. Décliné en 4 tailles. Installation encastrée. Finition texturée. IRC>90. Durée de vie 60 000h L80 B10.

Matière : Aluminium

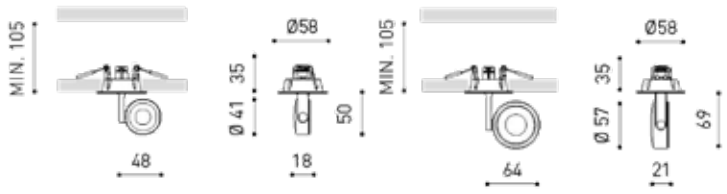

XS 50

S 50

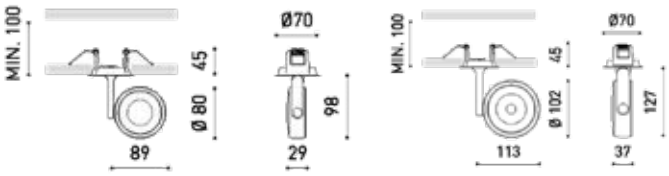

M 62

L 62

Coloris

5 ANS GARANTIE | 60 000H L80 B10 | 220-240 V | IP 20 | SDCM 2 | IRC ≥90

DRIVER INCLUS | ON/OFF | DALI | 350° | 110°

Produit	Puissance (W)	T° (K)	Flux Sortant (lm)	Faisceau (°)	Prix indicatif On/Off € H.T	Prix indicatif Dali € H.T
PRO-SIX RECESSED XS	4,5W	2700K / 3000K / 4000K	470lm / 500lm / 530lm	17° / 23° / 34°	160 €	214 €
PRO-SIX RECESSED S	8,5W	2700K / 3000K / 4000K	1030lm / 1070lm / 1100lm	17° / 24° / 34°	172 €	225 €
PRO-SIX RECESSED M	11,5W	2700K / 3000K / 4000K	1600lm / 1650lm / 1700lm	19° / 28° / 38°	189 €	nc
PRO-SIX RECESSED M	17W	2700K / 3000K / 4000K	2050lm / 2130lm / 2160lm	19° / 28° / 38°	194 €	270 €
PRO-SIX RECESSED L	11,5W	2700K / 3000K / 4000K	1600lm / 1650lm / 1700lm	17° / 26° / 34°	222 €	312 €
PRO-SIX RECESSED L	24,5W	2700K / 3000K / 4000K	2850lm / 2950lm / 3000lm	17° / 26° / 34°	236 €	343 €

Options :

- Installation sur rail

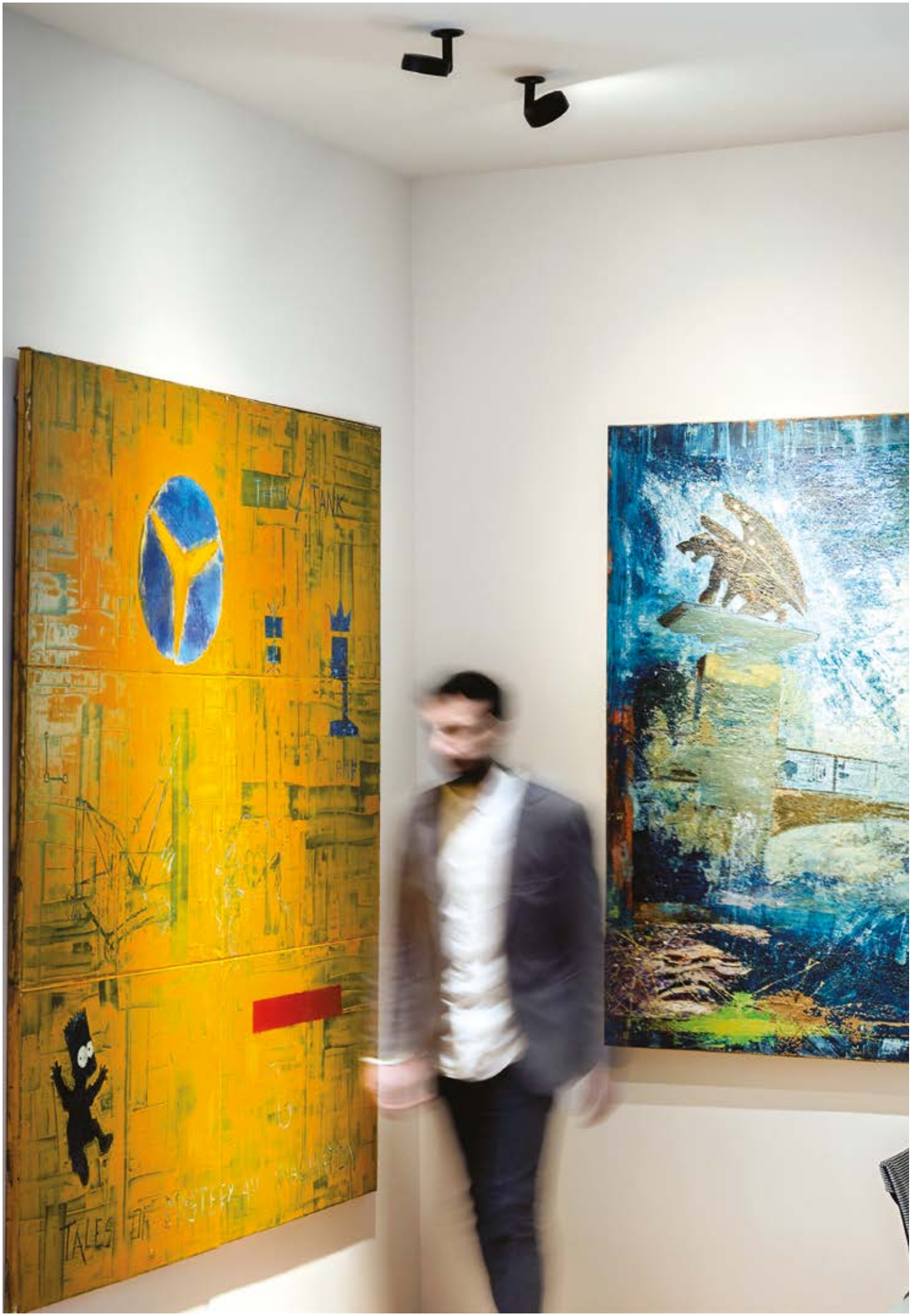
TANK
TALES

PRO-LENT MODULAR & MOTION

✚ Fixe ou orientable
Large choix de coloris

Spots encastrés décoratifs, fixes ou pivotants, permettant d'éclairer les espaces et d'apporter une touche de modernité aux projets. LED en retrait pour un confort visuel optimal. Versions : simple, 3 ou 5 modules LED (modular) et 3, 5 ou 10 modules (motion). Nombreuses finitions intérieures disponibles, collerette noire ou blanche. Durée de vie 50 000h. IP43. IRC>90.

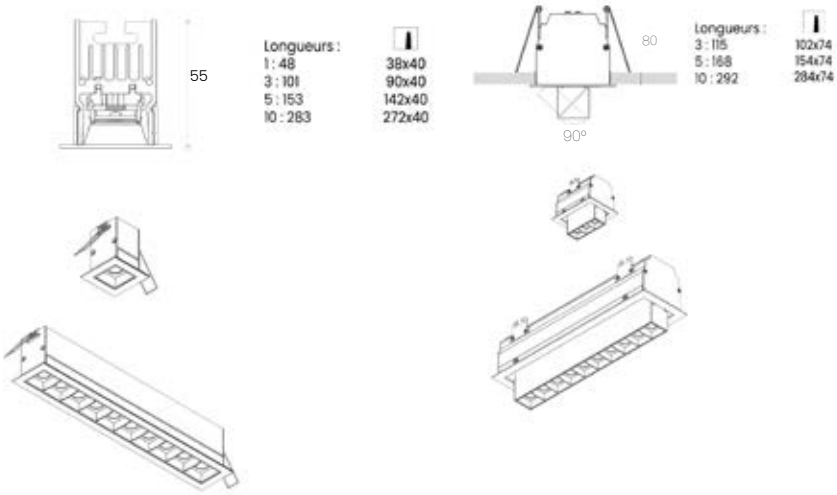

Coloris

Finition **Intérieure**

5 ANS GARANTIE · 50 000H · IP 20/43 · IK 06 · IRC ≥90

DRIVER INCLUS · ON/OFF · 1-10V · DALI/PUSH

Produit	Puissance (W)	T° (K)	Flux Sortant (lm)	Faisceau (°)	Prix indicatif On/Off € H.T	Prix indicatif Dali € H.T
PRO-LENT MODULAR 1	1x2W	2700K / 3000K / 4000K	142lm / 161lm / 212lm	20° / 60° / 40°	96 €	152 €
PRO-LENT MODULAR 3	3x2W	2700K / 3000K / 4000K	426lm / 483lm / 635lm	20° / 60° / 40°	125 €	173 €
PRO-LENT MODULAR 5	5x2W	2700K / 3000K / 4000K	710lm / 805lm / 1060lm	20° / 60° / 40°	155 €	200 €
PRO-LENT MODULAR 10	10x2W	2700K / 3000K / 4000K	1420lm / 1611lm / 2120lm	20° / 60° / 40°	210 €	292 €
PRO-LENT MOTION 3	3x2W	2700K / 3000K / 4000K	426lm / 483lm / 635lm	20° / 60° / 40°	150 €	198 €
PRO-LENT MOTION 5	5x2W	2700K / 3000K / 4000K	710lm / 805lm / 1060lm	20° / 60° / 40°	206 €	250 €
PRO-LENT MOTION 10	10x2W	2700K / 3000K / 4000K	1420lm / 1611lm / 2120lm	20° / 60° / 40°	246 €	295 €

Options :

- Version trimless
- Version DALI, 1-10V, Phase Cut

PRO-BLACK FOSTER

Accédez à la vidéo de présentation

Black Foster produit l'effet «The Invisible Black» sur cette gamme complète d'encastrés. La version avec collerette a un cadre si fin et visuellement imperceptible qu'il offre une esthétique de «trimless visuel». Black Foster se distingue pour son confort visuel et cache presque complètement la source de lumière. Ainsi, allumé ou éteint, Black Foster conserve toujours la même esthétique : on apprécie la lumière générée mais il semble que le luminaire reste éteint.

Matière : Aluminium

Coloris

5 ANS GARANTIE | 60 000H L80 B10 | 220-240 V | IP 20 | SDCM 3

IRC ≥90 | UGR <19 | DRIVER INCLUS | ON/OFF | DALI | PUSH

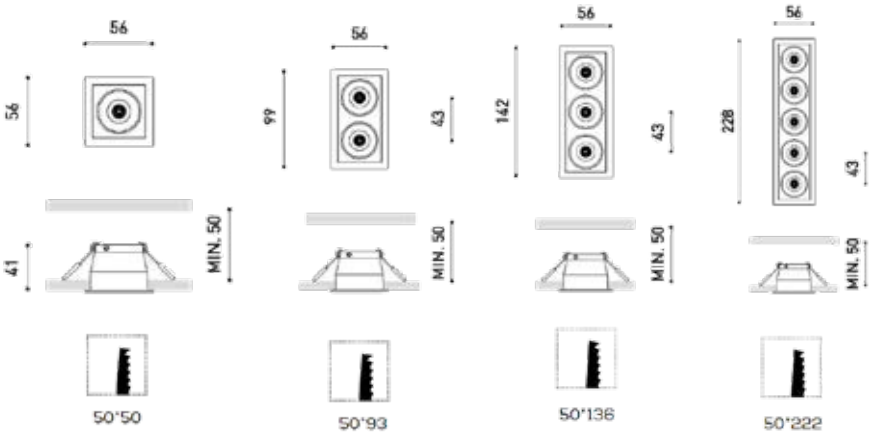

Produit	Puissance (W)	T° (K)	Flux Sortant (lm)	Faisceau (°)	Prix indicatif On/Off € H.T	Prix indicatif Dali € H.T
PRO-BLACK FOSTER 1	2,1W	2700K / 3000K / 4000K	190lm / 210lm / 250lm	19° / 38°	81 €	156 €
PRO-BLACK FOSTER 2	4,2W	2700K / 3000K / 4000K	380lm / 420lm / 500lm	19° / 38°	127 €	209 €
PRO-BLACK FOSTER 3	6,3W	2700K / 3000K / 4000K	570lm / 630lm / 750lm	19° / 38°	141 €	246 €
PRO-BLACK FOSTER 5	10,5W	2700K / 3000K / 4000K	950lm / 1050lm / 1250lm	19° / 38°	173 €	277 €

Options :

- Version asymétrique
- Trimless possibilité version 10 et 15 modules

PRO-BLACK FOSTER MICRO & MICRO SURFACE

Black Foster produit l'effet «The Invisible Black» sur cette gamme complète d'encastrés minimalistes. La version avec collerette a un cadre si fin et visuellement imperceptible qu'il offre une esthétique de «trimless visuel». Black Foster se distingue pour son confort visuel et cache presque complètement la source de lumière. Ainsi, allumé ou éteint, Black Foster conserve toujours la même esthétique : on apprécie la lumière générée mais il semble que le luminaire reste éteint.

Matière : Aluminium

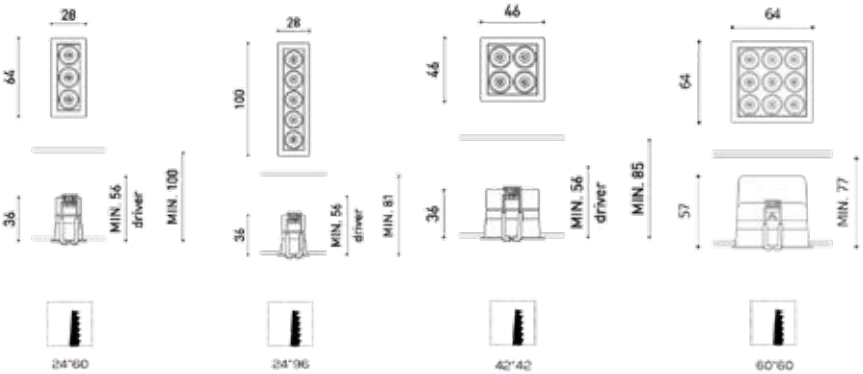

Coloris

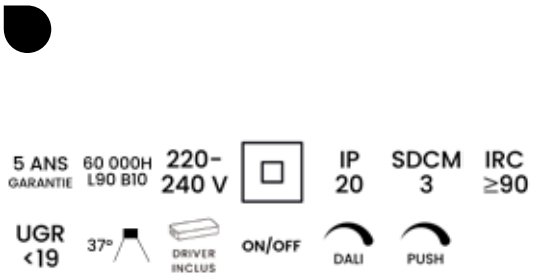

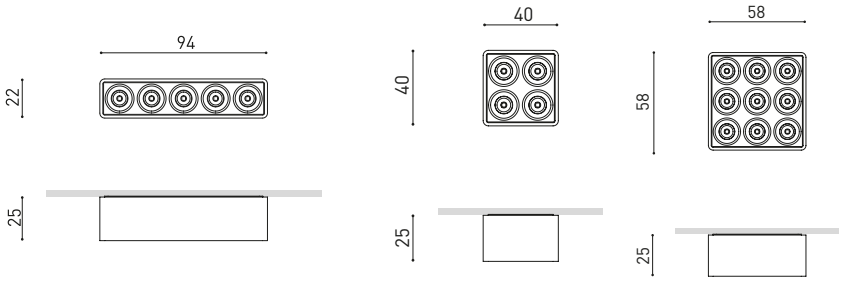

Produit	Puissance (W)	T° (K)	Flux Sortant (lm)	Prix indicatif On/Off € H.T	Prix indicatif Dali € H.T
PRO-BLACK FOSTER MICRO 3	4,2W	2700K / 3000K / 4000K	465lm / 480lm / 510lm	127 €	184 €
PRO-BLACK FOSTER MICRO 5	7W	2700K / 3000K / 4000K	775lm / 800lm / 850lm	153 €	212 €
PRO-BLACK FOSTER MICRO 2X2	5,6W	2700K / 3000K / 4000K	620lm / 640lm / 680lm	164 €	205 €
PRO-BLACK FOSTER MICRO 3X3	12,6W	2700K / 3000K / 4000K	1395lm / 1440lm / 1530lm	184 €	268 €
PRO-BLACK FOSTER MICRO SURFACE 5	7 W	2700K / 3000K / 4000K	775lm / 800lm / 850lm	138 €	nc
PRO-BLACK FOSTER MICRO SURFACE 2X2	5,6W	2700K / 3000K / 4000K	620lm /640lm / 680lm	126 €	nc
PRO-BLACK FOSTER MICRO SURFACE 3X3	10 W	2700K / 3000K / 4000K	1170lm / 1200lm / 1300lm	151 €	nc

PRO-PUCK

ARKOSLIGHT

Plafonnier conçu pour assumer une fonction d'éclairage général tout en préservant la discrétion dans les espaces. Format ultra-compact. Lentille diffusante en verre, grand confort visuel.
En aluminium. 3 formats pour un éclairage fonctionnel. IRC>90. Longue durée de vie.

Matière : Aluminium / verre optique

Coloris

5 ANS GARANTIE | 36 000H L70 B50 | 220-240 V | IP 20 | SDCM 3

IRC ≥90 | UGR <19 | DRIVER INCLUS | ON/OFF

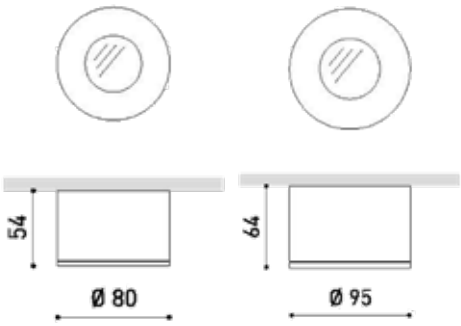

12W M

20W L

Produit	Puissance (W)	T° (K)	Flux Sortant (lm)	Faisceau (°)	Prix indicatif On/Off € H.T
PRO-PUCK M	12W	2700K / 3000K / 4000K	960lm / 1020lm / 1080lm	43°	227 €
PRO-PUCK L	20W	2700K / 3000K / 4000K	1500lm / 1600lm / 1660lm	45°	261 €

PRO-KLIMT

Applique/plafonnier déclinée en trois dimensions S, M et L. Orientable à 350° et inclinable à 90°.
Trois températures de couleur au choix. Dimmable DALI, 1-10V ou Push. Angle du faisceau 15°, 24° ou 38°. IRC>90. IP23.

Matière : Aluminium

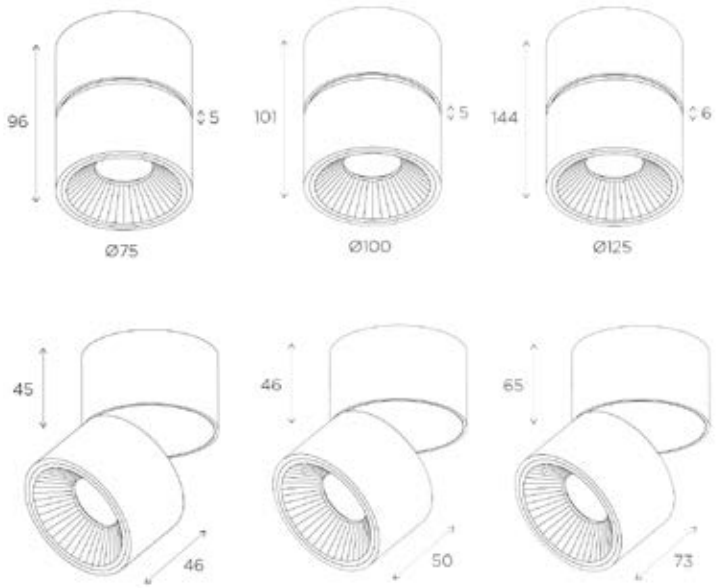

Coloris

Finition **Intérieure**

5 ANS GARANTIE · 50 000H · 220-240 V · IP 20/32 · IRC ≥90 · ON/OFF

DALI · PUSH · 1-10V

Produit	Puissance (W)	T° (K)	Flux Sortant (lm)	Faisceau (°)	Prix indicatif On/Off € H.T	Prix indicatif Dali € H.T
PRO-KLIMT S	8W	2700K / 3000K / 4000K	395lm / 497lm / 550lm	15° / 24° / 38°	137 €	241 €
PRO-KLIMT M	11W	2700K / 3000K / 4000K	803lm / 933lm / 991lm	15° / 24° / 38°	185 €	290 €
PRO-KLIMT L	30W	2700K / 3000K / 4000K	1945lm / 2073lm / 2311lm	15° / 24° / 38°	239 €	344 €

Options :

- Disponible en encastré avec collerette et projecteur sur rail

PRO-VYRO

AQFORM LIGHTING SOLUTIONS

Plafonniers simples ou doubles, en version ronde ou carrée. LED intégrée. Température de couleur : 2700/3000/4000K. Dimmable coupure de phase. IRC>90.

Matière : Aluminium

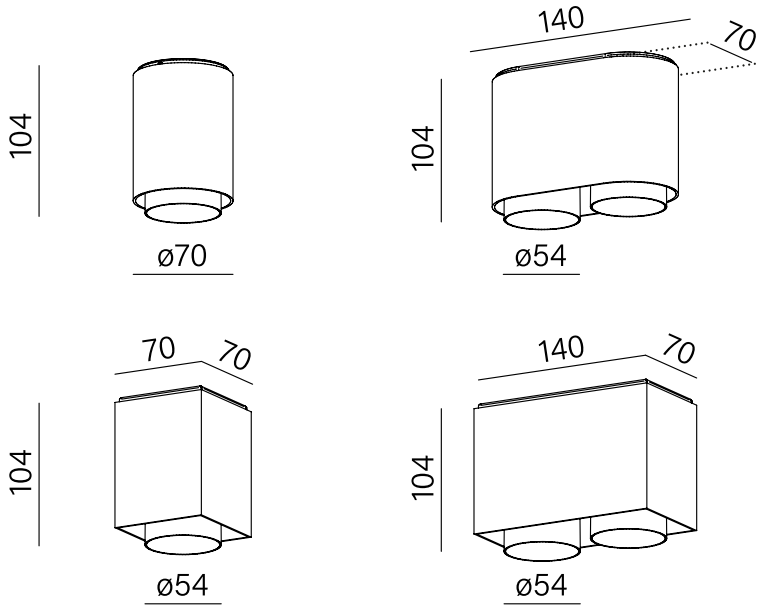

Coloris

Finition **Intérieure**

5 ANS GARANTIE | 220-240 V | SDCM 3 | IP 20 | IRC ≥90

ON/OFF | PH. CUT

Produit	Puissance (W)	T° (K)	Flux Sortant (lm)	Prix indicatif On/Off € H.T
PRO-VYRO rond simple	8W	2700K / 3000K / 4000K	420lm / 440lm / 460lm	192 €
PRO-VYRO rond double	16W	2700K / 3000K / 4000K	850lm / 880lm / 930lm	290 €
PRO-VYRO carré simple	8W	2700K / 3000K / 4000K	420lm / 440lm / 460lm	164 €
PRO-VYRO carré double	16W	2700K / 3000K / 4000K	850lm / 880lm / 930lm	277 €

PRO-BILUX PLAFONNIER

Plafonnier LED rond, ballast électronique intégré dans le luminaire. Le corps du luminaire est en aluminium peint. Anneau décoratif. Optique réfléchissante en polycarbonate finition miroir. L'anneau décoratif et l'optique doivent être commandés séparément. IRC>90.

Matière : Aluminium

Coloris

Finition **Intérieure**

5 ANS GARANTIE | 100 000H L80 B10 | 850° | IP 20 | IRC ≥90

ON/OFF | DALI | PUSH | 1-10V | PH. CUT

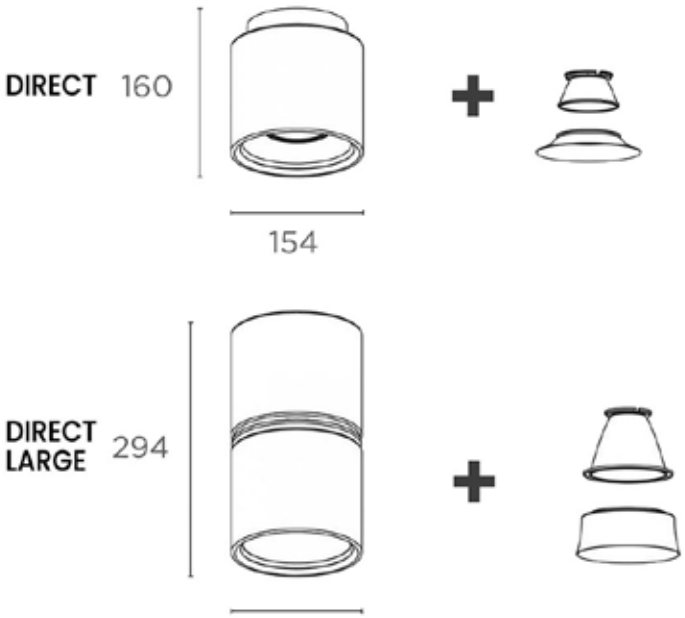

Produit	Puissance (W)	T° (K)	Flux Source (lm)	Faisceau (°)	Prix indicatif On/Off € H.T	Prix indicatif Dali € H.T
PRO-BILUX DIRECT	26W	2700K / 3000K / 4000K	3117lm	30° / 58° / 71°	315 €	379 €
PRO-BILUX DIRECT LARGE	40W	2700K / 3000K / 4000K	4487lm	27° / 48° / 55°	454 €	517 €

Options :

- Existe en suspension

PRO-PINKO SURFACE

exenia

Plafonnier LED cylindrique en aluminium aux bords arrondis. Source LED en retrait. Disponible en 2700K, 3000K et 4000K, version IRC95 et 3000K version IRC85. La lunette intérieure sert de réflecteur et est disponible en neuf couleurs. Confort visuel optimal. Classe I avec alimentation intégrée ON-OFF. Créez des combinaisons de couleurs uniques avec un large choix de finitions pour la lunette intérieure et le boîtier.

Matière : Aluminium

Coloris

Finition **Intérieure**

5 ANS GARANTIE | 140 000H L80 B10 | 850° | IP 40 | IRC ≥90

DRIVER INCLUS | ON/OFF

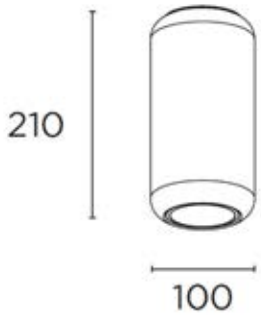

Produit	Puissance (W)	T° (K)	Flux Source (lm)	Prix indicatif On/Off € H.T
PRO-PINKO SURFACE	6,5W	2700K / 3000K / 4000K	955lm	258 €

PRO-SHOT LIGHT SURFACE

Plafonnier en saillie conçu pour un éclairage discret avec un confort visuel élevé. Ecran anti-éblouissement et micro-réflecteur (spécialement conçu) produisant un faisceau lumineux parfaitement défini. Finition unie ou bicolore. UGR19. Durée de vie 60 000 H L80 B10.

Matière : Aluminium

Coloris S

Coloris M

5 ANS GARANTIE | 60 000H L80 B10 | III | IP 20 | SDCM 2 | IRC ≥90

UGR <19 | 38° | DRIVER EXCLU | ON/OFF | DALI

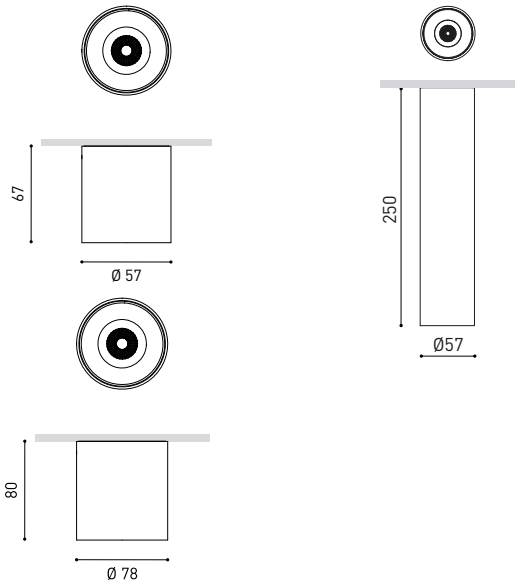

Produit	Puissance (W)	T° (K)	Flux Sortant (lm)	Prix indicatif On/Off € H.T	Prix indicatif Dali € H.T
PRO-SHOT LIGHT S SURFACE	4W / 6W / 9W	2700K / 3000K / 4000K	500 / 640 / 870 lm 520 / 670 / 910 lm 560 / 720 / 970 lm	116 €	nc
PRO-SHOT LIGHT M SURFACE	4,5W / 6,5W / 12,4W	2700K / 3000K / 4000K	660 / 910 / 1470 lm 690 / 940 / 1530 lm 700 / 960 / 1550 lm	192 €	nc
PRO-SHOT LIGHT S SURFACE 25	6W	2700K / 3000K / 4000K	640 / 670 / 720 lm	210 €	255 €

PRO-TEDDY PLAFONNIER

Plafonnier avec module LED et alimentation intégrée dans le corps de l'appareil. La source est installée à l'intérieur du panier et vissée sur celui-ci. Le produit est composé de la partie à fixer au plafond en aluminium et de l'anneau décoratif qui comprend l'optique. Raccordement électrique rapide directement sur le transformateur. Diffuseur opale (diffuseur en nid d'abeille disponible sur demande). IRC80. Durée de vie 50 000h.

Matière : Aluminium

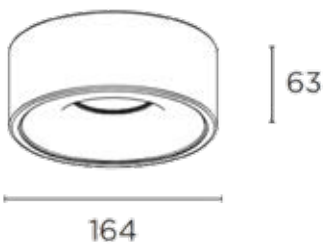

M

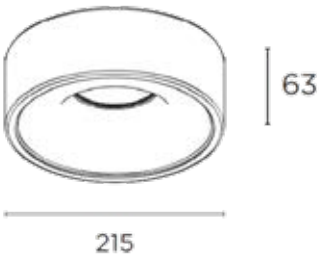

L

Coloris

Finition **Intérieure**

5 ANS GARANTIE | 50 000H L80 B10 | 650° | IP 20 | IRC 80

DRIVER INCLUS | ON/OFF | 1-10V | DALI | PH. CUT | PUSH

Produit	Puissance (W)	T° (K)	Flux Source (lm)	Prix indicatif On/Off € H.T	Prix indicatif Dali € H.T
PRO-TEDDY M	8W	3000K / 4000K	1150lm	221 €	nc
PRO-TEDDY L	17W	3000K / 4000K	2222lm	235 €	299 €

PRO-ATOLLO PLAFONNIER

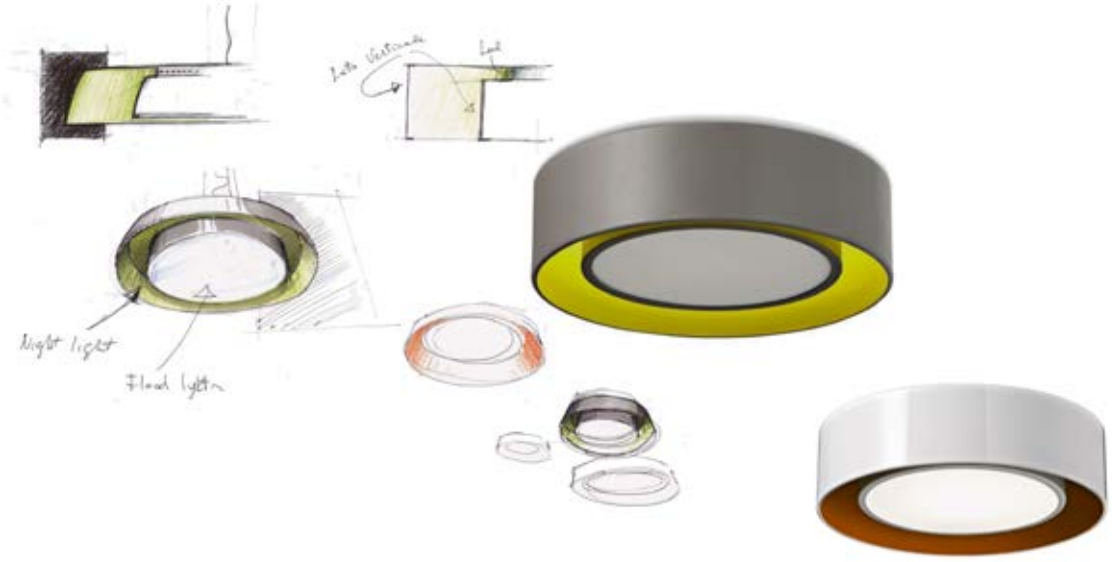

Plafonnier à double source LED SMD. La source principale au centre est protégée par un diffuseur en méthacrylate. La source secondaire procure l'esthétique du luminaire. Installée sur la périphérie, elle créé un halo lumineux. Alimentation DC à courant constant. IP40. IRC80. Longue durée de vie : 50 000h L80 B10.

Matière : Aluminium

Coloris

Finition **Intérieure**

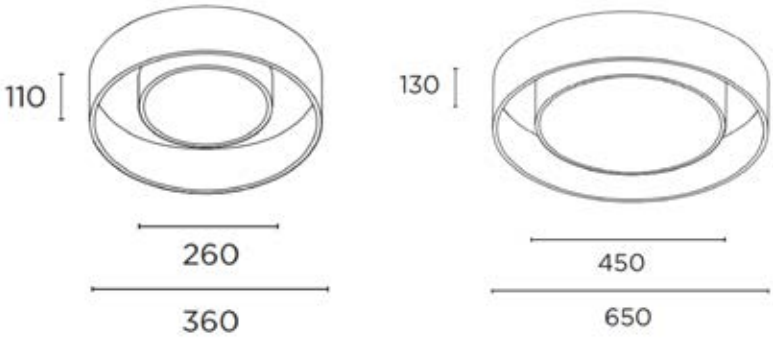

5 ANS GARANTIE | 50 000H L80 B10 | 650° | IP 40 | IRC 80

DRIVER INCLUS | ON/OFF | DALI | PUSH | 1-10V | PH. CUT

Produit	Puissance (W)	T° (K)	Flux Source (lm)	Prix indicatif On/Off € H.T	Prix indicatif Dali € H.T
PRO-ATOLLO 360	15W + 6W	2700K / 3000K / 4000K	2760lm	765 €	892 €
PRO-ATOLLO 650	25W + 11W	2700K / 3000K / 4000K	5100lm	1 204 €	1 331 €

PRO-FANCY SHAPE

ARKOSLIGHT

Fancy Shape est un système qui vous permet de configurer et de répartir les luminaires dans l'espace, en dessinant des lignes et des compositions à partir d'un point d'éclairage unique. Les points de lumière peuvent être éloignés de la base et orientés vers n'importe quel emplacement. Câblage disponible de 2 à 5m. Disponible en version DALI. Finitions texturées. Combinaison possible d'installation suspendue et/ou saillie.

Matière : Aluminium

Coloris

IP 20 | 60 000H L80 B10 | IRC ≥90 | SDCM 2 | 5 ANS GARANTIE

Billetterie

PRO-SPIN

ARKOSLIGHT

Suspension au design minimaliste et géométrique pour l'éclairage d'accentuation. Son câble ultra-mince donne une impression de flottaison dans l'air. Peut être installé individuellement ou peut être configuré en groupe. Classe 2. IRC>90. Durée de vie 60 000 H L80 B10.

Matière : Aluminium

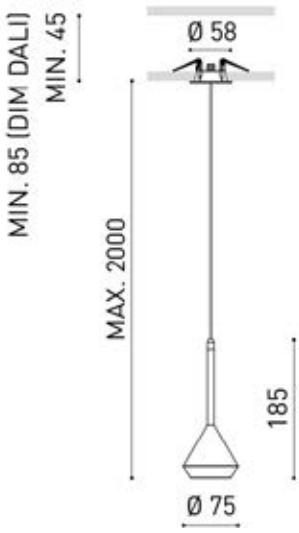

Coloris

5 ANS GARANTIE | 60 000H L80 B10 | 220-240 V | IP 20 | SDCM 2

IRC ≥90 | 2 m | DRIVER INCLUS | DALI | PH. CUT

Produit	Puissance (W)	T° (K)	Flux Sortant (lm)	Faisceau (°)	Prix indicatif On/Off € H.T	Prix indicatif Dali € H.T
PRO-SPIN	6,5W	2700K / 3000K / 4000K	600lm / 630lm / 680lm	24° / 40°	nc	391 €

Options :

- Configuration sur patère, à l'unité ou par 3
- Fixation de déport
- Longueur de suspension 3 ou 5m
- Disponible également en Fancy Shape et sur rail 48V

PRO-MODERN BALL

AQFORM

Suspensions modernes et décoratives. LED intégrée. Patères ton sur ton. Différents déclinaisons : simple (deux tailles), triple, asymétrique avec 2, 3 ou 4 boules lumineuses. Câble d'alimentation 140 cm maxi.

Matière : Aluminium

Coloris

5 ANS GARANTIE | 220-240 V | IP 20 | SDCM 3 | IRC ≥90

ON/OFF | DALI

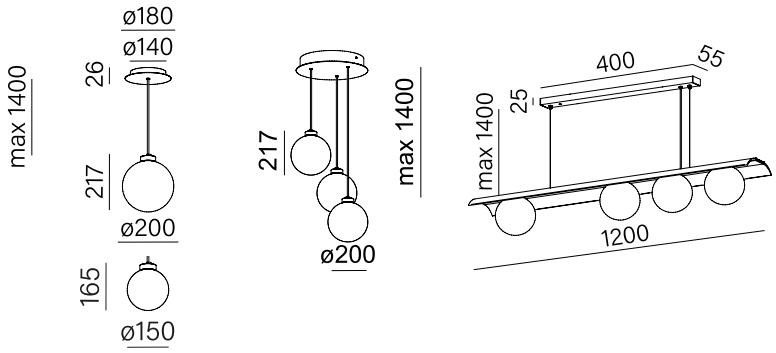

Produit	Puissance (W)	T° (K)	Flux Source (lm)	Prix indicatif On/Off € H.T	Prix indicatif DALI € H.T
PRO-MODERN BALL LED simple midi	6,5W	2700K / 3000K / 4000K	750lm / 790lm / 840lm	265 €	320 €
PRO-MODERN BALL LED simple maxi	9W	2700K / 3000K / 4000K	1120lm / 1170lm / 1240lm	290 €	345 €
PRO-MODERN BALL LED maxi spider x3	11,5W	2700K / 3000K / 4000K	1540lm / 1610lm / 1710lm	240 €	nc
PRO-MODERN BALL LED x2	13W	2700K / 3000K / 4000K	1510lm / 1580lm / 1680lm	520 €	nc
PRO-MODERN BALL LED x3	19W	2700K / 3000K / 4000K	2270lm / 2380lm / 2520lm	734 €	785 €
PRO-MODERN BALL LED asymmetry x4	23W	2700K / 3000K / 4000K	3030lm / 3170lm / 3360lm	980 €	1030 €

PRO-GO

Suspension tubulaire LED avec transformateur électronique à l'intérieur du luminaire qui permet une alimentation en courant constant. Patère en polycarbonate peint ton sur ton. Corps en aluminium bord refermé. Anneaux décoratifs coloris rouge et noir inclus. Nombreux coloris au choix. IRC>90. Classe 2. Durée de vie de 100 000 H L80 B10.

Matière : Aluminium / polycarbonate

Coloris

Finition **Intérieure**

5 ANS GARANTIE | 100 000H L80 B10 | 850° | IP 20 | IRC ≥90

3 m | DRIVER INCLUS | ON/OFF

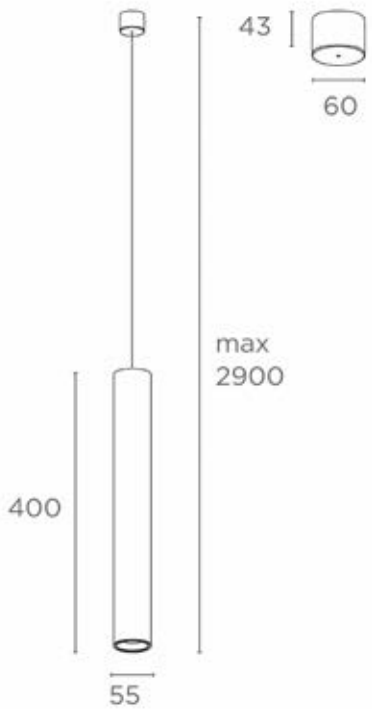

Produit	Puissance (W)	T° (K)	Flux Source (lm)	Prix indicatif On/Off € H.T
PRO-GO	9W	2700K / 3000K / 4000K	1043lm	335 €

Options :

- Disponible en suspension et plafonnier

PRO-PIPE

ARKOSLIGHT

Suspension au design compact, avec effet «Invisible black». Plusieurs coloris. IRC>90. Durée de vie 60 000h L80B10. Variable Phase cut. ou DALI.

Matière : Aluminium / Polycarbonate

Coloris

5 ANS GARANTIE | 60 000H L80 B10 | 220-240 V | IP 20 | SDCM 2

IRC ≥90 | 2 m | DRIVER INCLUS | ON/OFF | PH. CUT | DALI

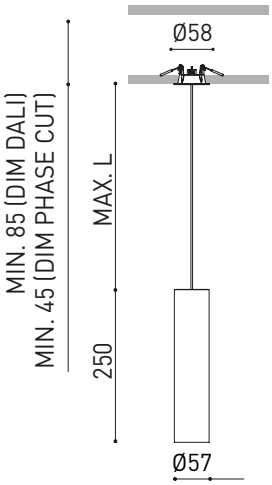

Produit	Puissance (W)	T° (K)	Flux Sortant (lm)	Faisceau (°)	Prix indicatif On/Off € H.T	Prix indicatif Dali € H.T
PRO-PIPE	6W	2700K / 3000K / 4000K	640 lm / 670 lm / 720 lm	18° / 40°	354 €	402 €

Options :

- Disponible avec patère

PRO-IKI

AQFORM

Gamme composée de deux suspensions et deux appliques, déclinées en LED intégrée ou E27.Design unique et effet lumineux singulier.
Version LED disponible en version 2700K, 3000K ou 4000K.

Matière : Bois

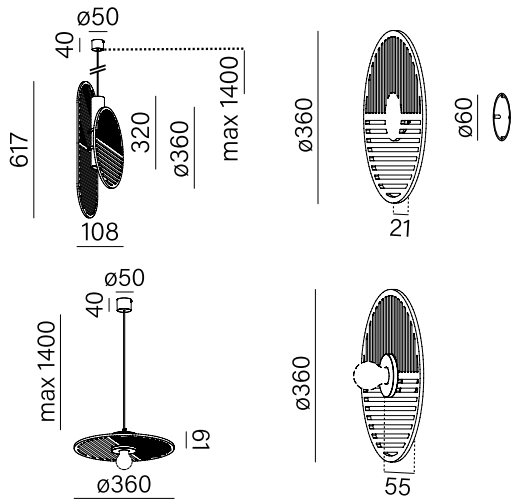

Coloris

5 ANS GARANTIE | 220-240 V | IP 20 | nous consulter

50 000H L90 B10 | IRC ≥90 | SDCM 3 | spider

Produit	Puissance (W)	T° (K)	Flux Source (lm)	Prix indicatif On/Off € H.T	Prix indicatif DALI € H.T
PRO-IKI LED SUSPENSION double	9,5W	2700K / 3000K / 4000K	1090lm / 1140lm /1210lm	490 €	516 €
PRO-IKI E27 SUSPENSION double	15W max.	-	-	290 €	nc
PRO-IKI E27 SUSPENSION ronde	15W max.	-	-	225 €	nc
PRO-IKI LED APPLIQUE	4,5W	2700K / 3000K / 4000K	510lm / 540lm /570lm	208 €	nc
PRO-IKI E27 APPLIQUE	15W max.	-	-	187 €	nc
PRO-IKI LED APPLIQUE SPIDER	3x4,5W	2700K / 3000K / 4000K	510lm / 540lm /570lm *(par unité)*	250 €	nc

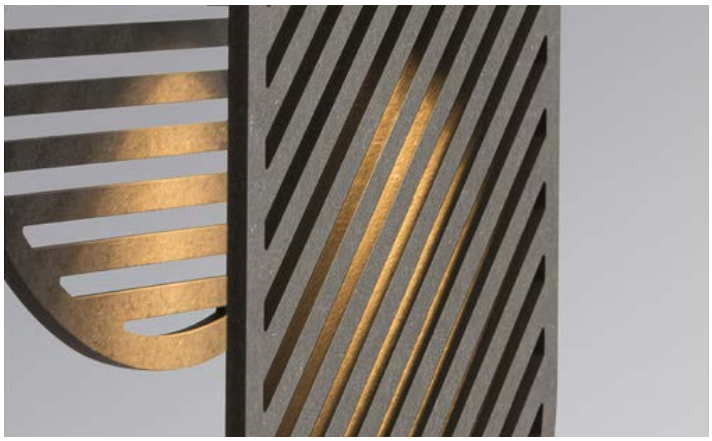

PRO-CONA

AQFORM

Suspensions coniques déclinées en deux tailles.
E27 uniquement (non fournie).
Patère oblongue ton sur ton. Câble d'alimentation + filin de suspension.

Matière : Aluminium

Coloris

5 ANS GARANTIE | 220-240 V | IP 20 | nous consulter

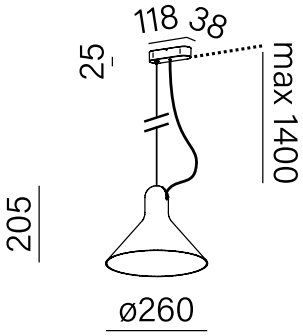

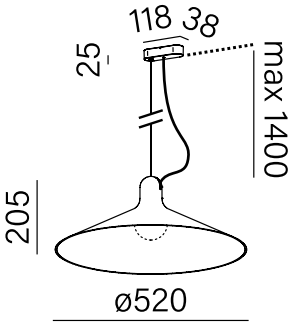

Produit	Puissance (W)	Prix indicatif On/Off € H.T
PRO-CONA 26	50W max.	200 €
PRO-CONA 52	50W max.	290 €

PRO-ART

ARKOSLIGHT

Accédez à la vidéo de présentation

✚ Versions direct ou direct & indirect

Suspension à faisceau direct et/ou indirect pour créer des compositions uniques. Placé de manière individuelle, il reste sobre, mais quand il fait partie de compositions soit ordonnées soit anarchiques, il apparait comme une œuvre sculpturale. Idéal pour les grands espaces verticaux. Classe 2. UGR 19. IRC>90. Durée de vie : 60 000 H L80 B10.

Matière : Aluminium

Coloris

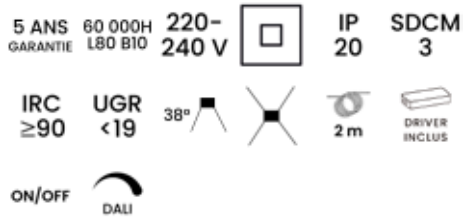

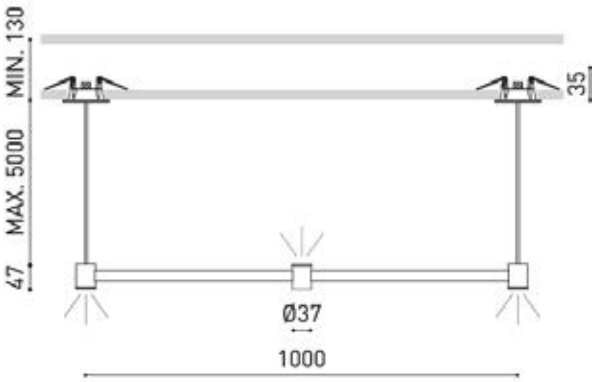

Produit	Puissance (W)	T° (K)	Flux Sortant (lm)	Prix indicatif On/Off € H.T	Prix indicatif Dali € H.T
PRO-ART	6,3W	2700K / 3000K	570lm / 630lm	748 €	798 €

Options :

- Fixations trimless
- Autres longueurs et puissances
- Câble de suspension de 5m

PRO-LOOP

ARKOSLIGHT

✚ design récompensé

reddot winner 2023

Suspension au design inspiré des isolateurs électriques qui en fait un véritable protagoniste du point de vue décoratif. Corps composé de disques lumineux avec intérieur en aluminium, vêtu d'un cylindre de verre suspendu. Classe 2. IRC>90. Câble de 2m. Durée de vie : 120 000 h L80 B10.

Matière : Aluminium / verre optique

Coloris

5 ANS GARANTIE | 102 000H L90 B10 | 220-240 V | IP 20 | 110°

SDCM 2 | IRC ≥90 | 2 m | DRIVER INCLUS | ON/OFF | DALI

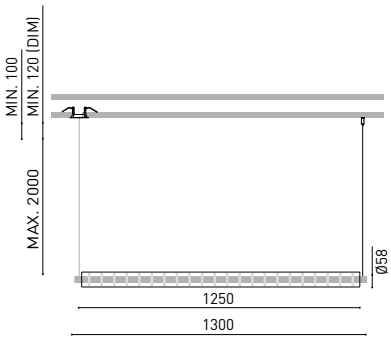

Produit	Puissance (W)	T° (K)	Flux Sortant (lm)	Faisceau (°)	Prix indicatif On/Off € H.T	Prix indicatif Dali € H.T
PRO-LOOP	26,5W	2700K / 3000K	2800lm / 3060lm	110°	830 €	966 €
PRO-LOOP INDIRECT	26,5W	2700K / 3000K	2800lm / 3060lm	110°	886 €	966 €

PRO-BLACK FOSTER

ARKOSLIGHT®

Suspension de la gamme Black Foster offrant le célèbre effet «The Invisible Black». Composée d'une série de modules intégrés dans des réflecteurs miniaturisés. En aluminium, différentes finitions intérieures/extérieures. Il offre un éclairage «non éblouissant» dans les applications résidentielles ou tertiaires et conserve la même esthétique qu'il soit allumé ou éteint. Driver inclus. Disponible en versions dimmables DALI, Non Dim, ON/OFF ou Push. IRC>90. MacAdam Step 3.

Matière : Aluminium

Coloris

5 ANS GARANTIE | 60 000H L80 B10 | 220-240 V | IP 20 | SDCM 3 | IRC ≥90

2 m | DRIVER INCLUS | DALI | PUSH | ON/OFF

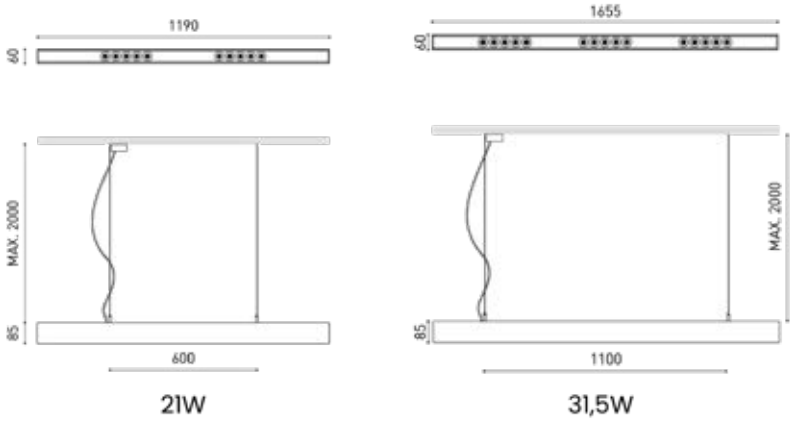

Produit	Puissance (W)	T° (K)	Flux Sortant (lm)	Faisceau (°)	Prix indicatif On/Off € H.T	Prix indicatif Dali € H.T
PRO-BLACK FOSTER SUSPENSION 1200	21W	2700K / 3000K / 4000K	1900lm / 2100lm / 2500lm	19° / 38°	868 €	992 €
PRO-BLACK FOSTER SUSPENSION 1600	31,5W	2700K / 3000K / 4000K	2850lm / 3150lm / 3750lm	19° / 38°	1018 €	1 140 €

Options :

- Fixations trimless

PRO-TRIBA

AQFORM

Gamme complète composée d'une suspension, une applique up/down et un plafonnier. Structure rainurée. LED intégrée. 2700K ou 3000K ou 4000K. Durée de vie 50 000h L90 B10. Classe I. IRC>90. SDCM 3.

Matière : Aluminium

Coloris

5 ANS GARANTIE | 220-240 V | IP 20 | IRC ≥90

50 000H L90 B10 | SDCM 3 | ON/OFF | DALI

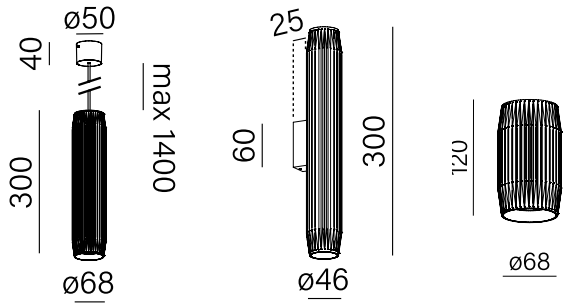

Produit	Puissance (W)	T° (K)	Flux Source (lm)	Prix indicatif On/Off € H.T	Prix indicatif DALI € H.T
PRO-TRIBA LED suspension midi	9,5W	2700K / 3000K / 4000K	1090lm / 1140 lm /1210lm	340 €	365 €
PRO-TRIBA LED applique up/down	4,5W	2700K / 3000K / 4000K	510lm / 540lm /570lm	318 €	nc
PRO-TRIBA LED plafonnier midi	9,5W	2700K / 3000K / 4000K	1090lm / 1140lm /1210lm	275 €	301 €

PRO-MODERN GLASS

Suspensions LED intégrée avec abat-jour en verre. Multitude de formes et tailles, différentes finitions de verre (rainuré, satiné, fumé, etc).
Des modèles à associer pour réliser des compositions lumineuses uniques. 2700K ou 3000K ou 4000K. Classe I. IRC>90. SDCM 3.

Matière : Verre / Aluminium

Coloris ***(selon modèles)***

5 ANS GARANTIE | I | 220-240 V | IP 20

IRC ≥90 | SDCM 3 | ON/OFF | DALI

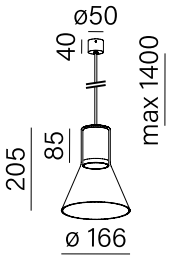

PRO-MODERN GLASS flared

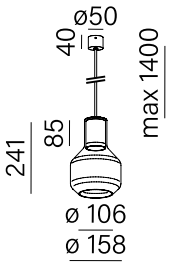

PRO-MODERN GLASS barrel

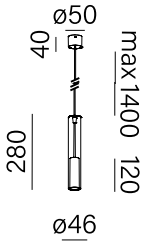

PRO-MODERN GLASS mini

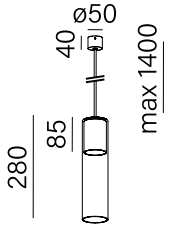

PRO-MODERN GLASS tube

Produit	Puissance (W)	T° (K)	Flux Source (lm)	Prix indicatif On/Off € H.T
PRO-MODERN GLASS barrel	8,5W	2700K / 3000K / 4000K	1090lm / 1140lm /1210lm	335 €
PRO-MODERN GLASS flared	9,5W	2700K / 3000K / 4000K	1090lm / 1140lm /1210lm	335 €
PRO-MODERN GLASS mini	4,5W	2700K / 3000K / 4000K	510lm / 540lm /570lm	292 €
PRO-MODERN GLASS tube	9,5W	2700K / 3000K / 4000K	1090lm / 1140lm /1210lm	335 €

PRO-ALASKA

ARKOSLIGHT

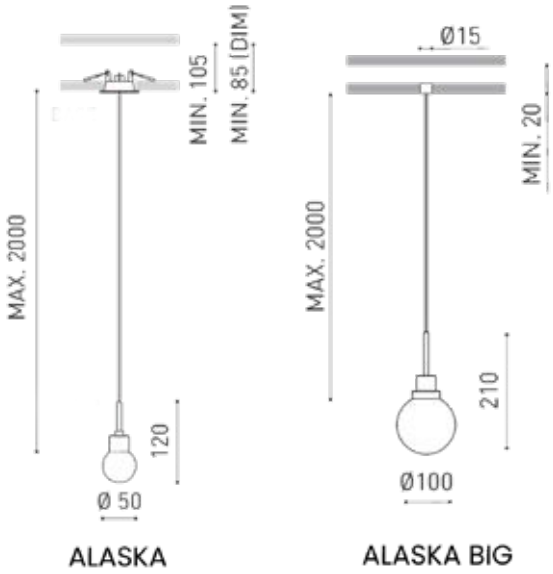

Suspension sphère en verre massif, design simple mais magnétique. Le globe en verre de haute pureté contient la source de lumière. Chaque pièce est unique. Classe 2. IRC>90. Câble de 2m. Durée de vie : 60 000 h L80 B10.

Matière : Aluminium / verre optique

Coloris

5 ANS GARANTIE | 60 000H L80 B10 | 60 000H L90 B10 | 220-240 V | IP 20 | SDCM 2 | IRC ≥90 | 2 m | DRIVER INCLUS | ON/OFF | DALI

Produit	Puissance (W)	T° (K)	Flux Sortant (lm)	Faisceau (°)	Prix indicatif On/Off € H.T	Prix indicatif Dali € H.T
PRO-ALASKA (trimless)	4,5W	2700K / 3000K	475lm / 500lm	21°	247 €	304 €
PRO-ALASKA BIG (trimless)	8,4W	2700K / 3000K	1040lm / 1100lm	44°	508 €	585 €

Options :

- Configuration sur patère pour la version 8,4W
- Câble de suspension de 5m
- Disponible en version trimless, sur rail 24V ou en saillie

PRO-OKKA

AQFORM

✚ Disque en feutre «felt», bois «wood» ou PC «art»

Suspension avec diffuseur matière bois ou feutre ou polycarbonate microprismatique. Source E27 non incluse.

Matière : Aluminium / Bois ou feutre ou polycarbonate

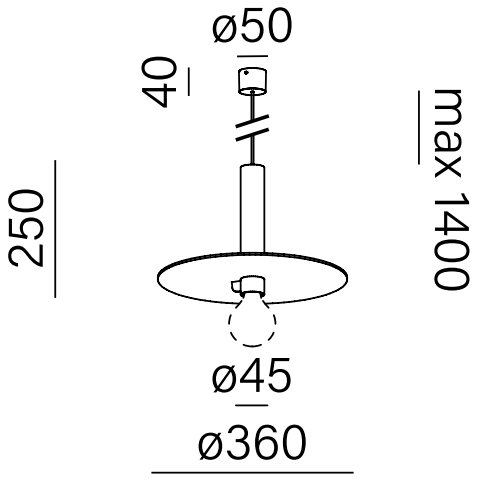

Coloris

5 ANS GARANTIE | 220-240 V | IP 20 | nous consulter

Produit	Puissance (W)	Prix indicatif On/Off € H.T
PRO-OKKA E27 bois	15W max.	211 €
PRO-OKKA E27 feutre	15W max.	181 €
PRO-OKKA E27 polycarbonate	15W max.	181 €

PRO-SNOP

AQFORM

Suspension tendance en corde. Déclinée en LED intégrée ou E27 (non fournie). Deux tailles par version. Patère noire.

Matière : Aluminium / corde

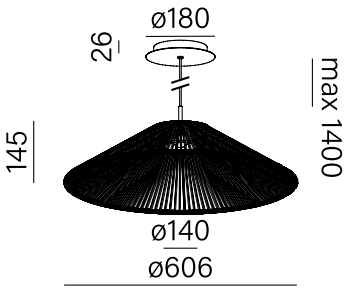

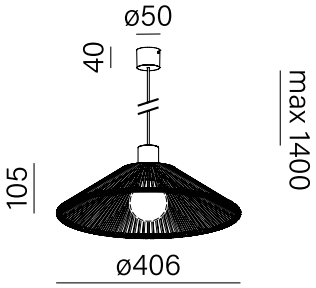

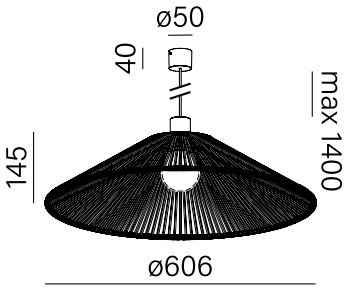

Coloris

5 ANS GARANTIE | 220-240 V | IP 20 | 50 000H L90 B10

IRC ≥90 | SDCM 3 | ON/OFF | DALI

nous consulter

Produit	Puissance (W)	T° (K)	Flux Source (lm)	Prix indicatif On/Off € H.T	Prix indicatif DALI € H.T
PRO-SNOP LED 40	6W	2700K / 3000K / 4000K	750lm / 790 lm /840lm	284 €	337 €
PRO-SNOP LED 60	6W	2700K / 3000K / 4000K	1050lm / 1090lm /1160lm	323 €	374 €
PRO-SNOP E27 40	15W max.	-	-	131 €	nc
PRO-SNOP E27 60	15W max.	-	-	165 €	nc

PRO-WILLY LED

Suspension LED cylindrique, différents coloris disponibles. Modèles small, médium, large et extra large avec une protection IP20. Corps et patère en aluminium. Transformateur incorporé 220/240V - 50/60Hz. Différentes options de variation : DALI, Push ou 1-10V.

Matière : Aluminium

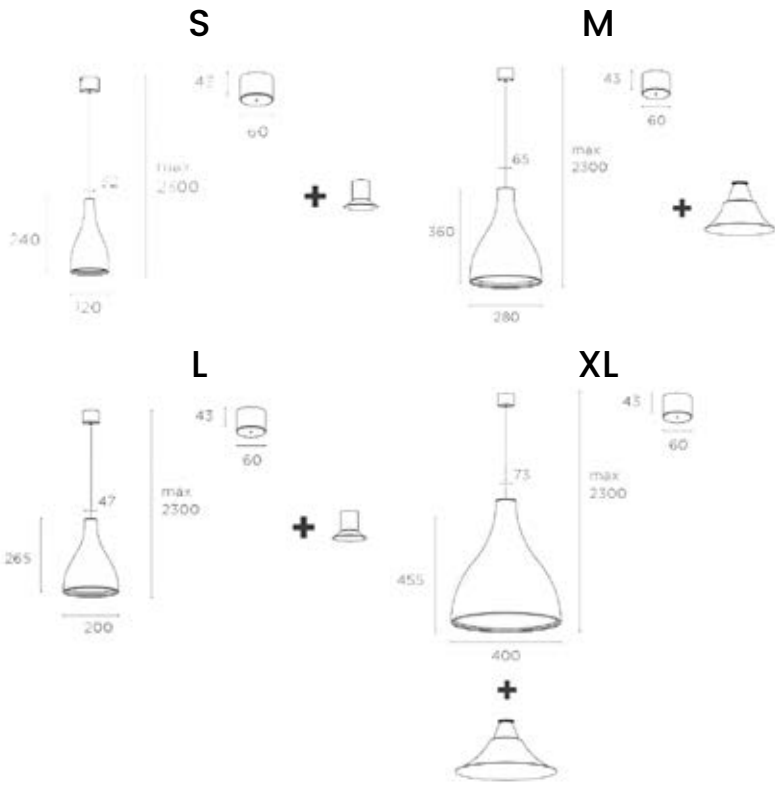

Coloris

Finition **Intérieure**

5 ANS GARANTIE · 100 000H L80 B10 · 220-240 V · IP 20 · IRC ≥90 · 2,3m · DRIVER INCLUS · ON/OFF · DALI · PUSH · 1-10V

Produit	Puissance (W)	T° (K)	Flux Source (lm)	Faisceau (°)	Prix indicatif On/Off € H.T	Prix indicatif Dali € H.T
PRO-WILLY LED S	9W	2700K / 3000K	1154lm	74°	302 €	nc
PRO-WILLY LED M	13W	2700K / 3000K	1583lm	31° / 58° / 71°	362 €	nc
PRO-WILLY LED L	26W	2700K / 3000K	3012lm	22° / 46° / 50°	446 €	509 €
PRO-WILLY LED XL	40W	2700K / 3000K	4671lm	26° / 48° / 59°	596 €	660 €

Options :

- Existe en E27

PRO-MIGUEL

Suspension LED cylindrique, différents coloris disponibles. IP20. IRC>80. Corps et patère en aluminium. Optique diffusante. 2700K ou 3000K.

Matière : Aluminium

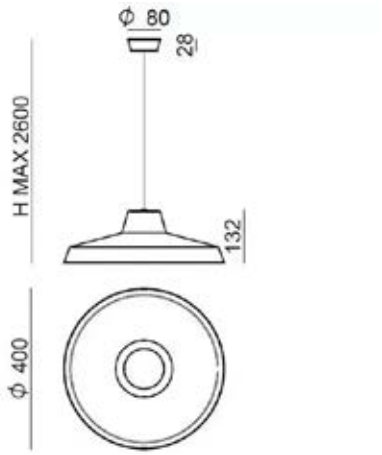

Coloris

Finition **Intérieure**

5 ANS GARANTIE 220-240 V IP 20 IRC 80

2,5m ON/OFF

Produit	Puissance (W)	T° (K)	Flux Source (lm)	Faisceau (°)	Prix indicatif On/Off € H.T
PRO-MIGUEL	10W	2700K / 3000K	9124lm / 9129lm	74°	230 €

PRO-BILUX SUSPENSION

Suspension LED cylindrique, ballast électronique intégré dans le luminaire. Le corps du luminaire est en aluminium peint. Anneau décoratif. Optique réfléchissante en polycarbonate finition miroir. L'anneau décoratif et l'optique doivent être commandés séparément. Différents faisceaux disponibles. Existe en version éclairage Direct ou Direct/Indirect.

Matière : Aluminium

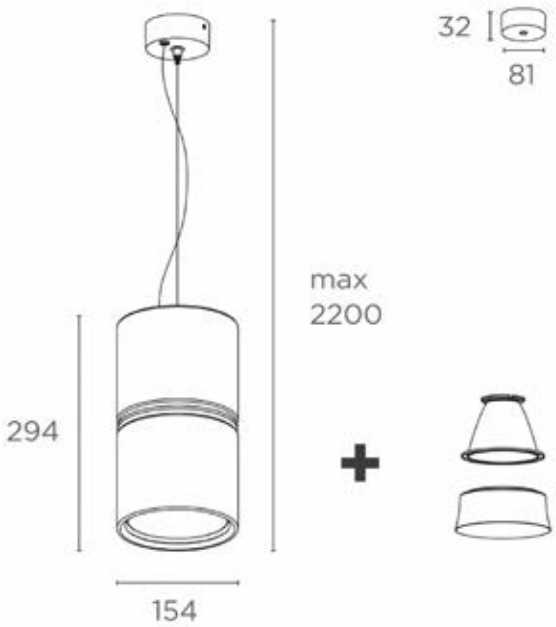

Coloris

Finition **Intérieure**

5 ANS GARANTIE | 100 000H L80 B10 | 850° | IP 20 | IRC ≥90

ON/OFF | DALI | PUSH | 1-10V

Produit	Puissance (W)	T° (K)	Flux Sortant (lm)	Faisceau (°)	Prix indicatif On/Off € H.T	Prix indicatif Dali € H.T
PRO-BILUX SUSPENSION D	40W	4000K	4250lm / 4420lm / 4487lm	27° / 48° / 55°	487 €	551 €
PRO-BILUX SUSPENSION D/I	40W + 9W	4000K	4250lm / 4420lm / 4487lm	27° / 48° / 55°	563 €	627 €

Options :

- Dimmer On-Off, 1-10V, phase, Dali ou push

PRO-PINKO PENDANT

Suspension LED cylindrique en aluminium avec bords arrondis, source LED en retrait. Disponible en 2700K, 3000K et 4000K version IRC95 et 3000K version IRC85. La lunette intérieure sert de réflecteur et est disponible en neuf couleurs. Confort visuel optimal. Classe I avec alimentation intégrée ON-OFF. Créez des combinaisons de couleurs uniques avec un large choix de finitions pour la lunette intérieure et le boîtier. Classe 2. IRC>90. Durée de vie 140 000 h.

Matière : Aluminium

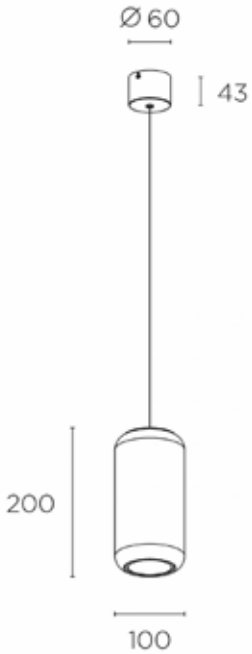

Coloris

Finition **Intérieure**

5 ANS GARANTIE | 140 000H L80 B10 | 850° | IP 20 | IRC ≥90

DRIVER INCLUS | ON/OFF

Produit	Puissance (W)	T° (K)	Flux Source (lm)	Prix indicatif On/Off € H.T
PRO-PINKO PENDANT	6,5W	2700K / 3000K / 4000K	955lm	295 €

PRO-ATOLLO SUSPENSION

Suspension à double source LED SMD. La source principale au centre est protégée par un diffuseur en méthacrylate. La source secondaire donne le cachet esthétique du luminaire. Installée sur la périphérie, elle créé un halo lumineux. Alimentation DC à courant constant.
Durée de vie : 50 000h, L80 B10. IRC80.

Matière : Aluminium

Coloris

Finition **Intérieure**

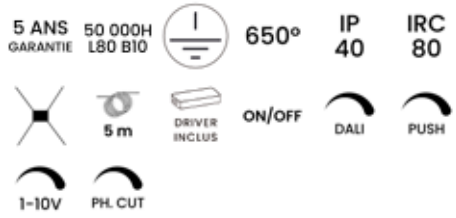

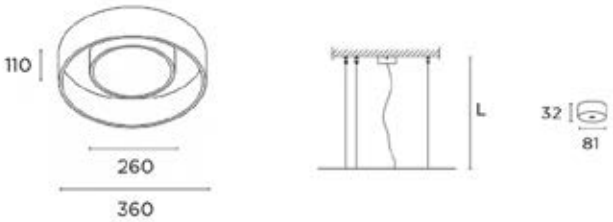

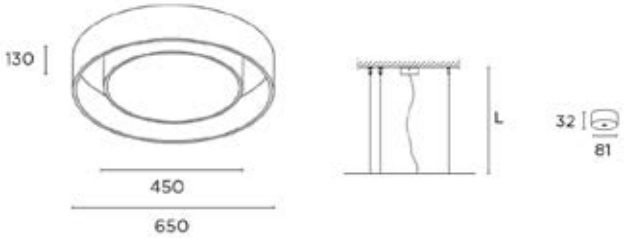

Produit	Puissance (W)	T° (K)	Flux Source (lm)	Prix indicatif On/Off € H.T	Prix indicatif Dali € H.T
PRO-ATOLLO 360	15W + 6W	2700K / 3000K / 4000K	2760lm	765 €	892 €
PRO-ATOLLO 650	25W + 11W	2700K / 3000K / 4000K	5100lm	1 204 €	1 332 €

Options :

- Kit pour montage en suspension

PRO-CALIPSO

Artemide

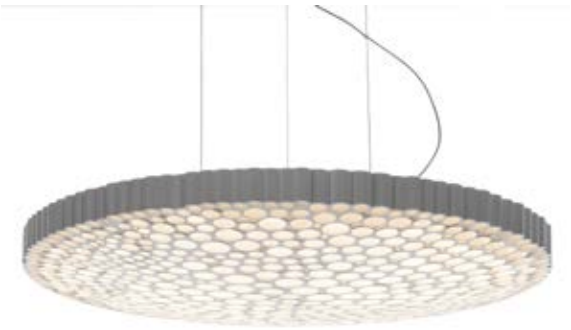

✚ existe aussi en applique/plafonnier

Un design unique généré en introduisant une photo de la lune dans un algorithme !
La forme qui en résulte est construite à partir d'un nid d'abeilles organique composé de tubes de différents diamètres, disposés selon une géométrie aléatoire. Ce nid d'abeilles caractérise la lampe à la fois sur le plan esthétique et sur le plan optique - non seulement il est agréable à l'œil, mais il assure également une émission de lumière uniforme et confortable.

Matière : Technopolymère

Coloris

2 ANS GARANTIE | 220-240 V | IP 20 | SDCM 3

IRC ≥90 | DRIVER INCLUS | ON/OFF | PUSH

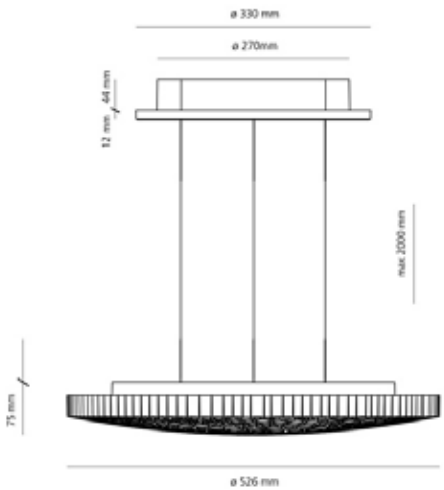

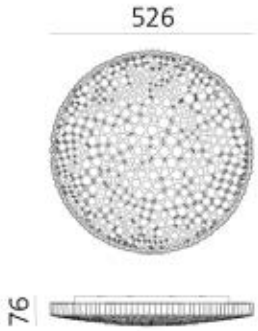

Produit	Puissance (W)	T° (K)	Flux Sortant (lm)	Prix indicatif On/Off € H.T
PRO-CALIPSO suspension	50W	2700K / 3000K	4038lm / 4099lm	1 105€
PRO-CALIPSO applique/plafonnier	50W	2700K / 3000K	4038lm / 4099lm	1 000 €

KAI LINKE IN JAPAN

PRO-OH ! SMASH

Suspensions aux formes elliptiques déclinées en deux tailles. Diffuseur en polyéthylène blanc. Câble soutenu par une patère en métal verni blanc mat ou en polyéthylène blanc. Culot E27. Idéal pour éclairer les espaces résidentiels et les espaces accueillant du public.

Matière : Polyéthylène

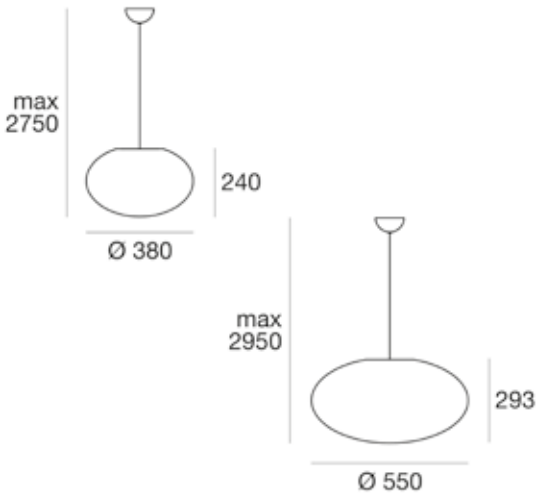

Coloris

5 ANS GARANTIE 220-240 V IP 20 ON/OFF

Produit	Puissance (W)	Prix indicatif On/Off € H.T
PRO-OH ! SMASH E27	30W max.	215 €
PRO-OH ! SMASH E27	46W max.	322 €

Options :

- Version IP65
- Disponible en applique/plafonnier

PRO-STRAIGHT

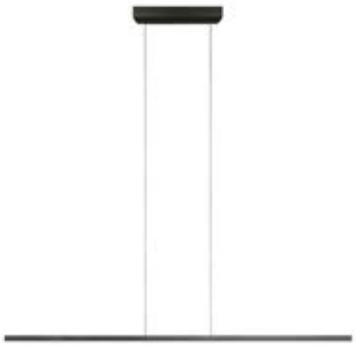

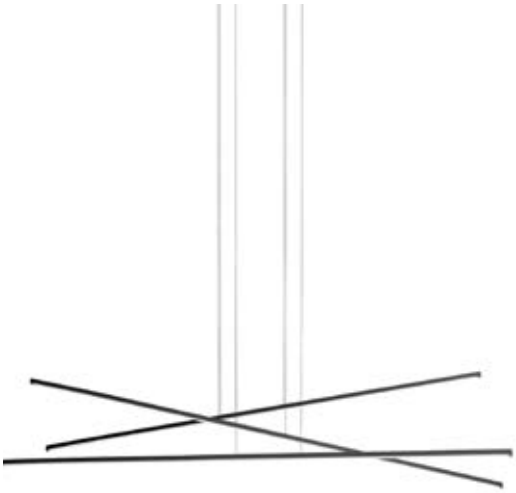

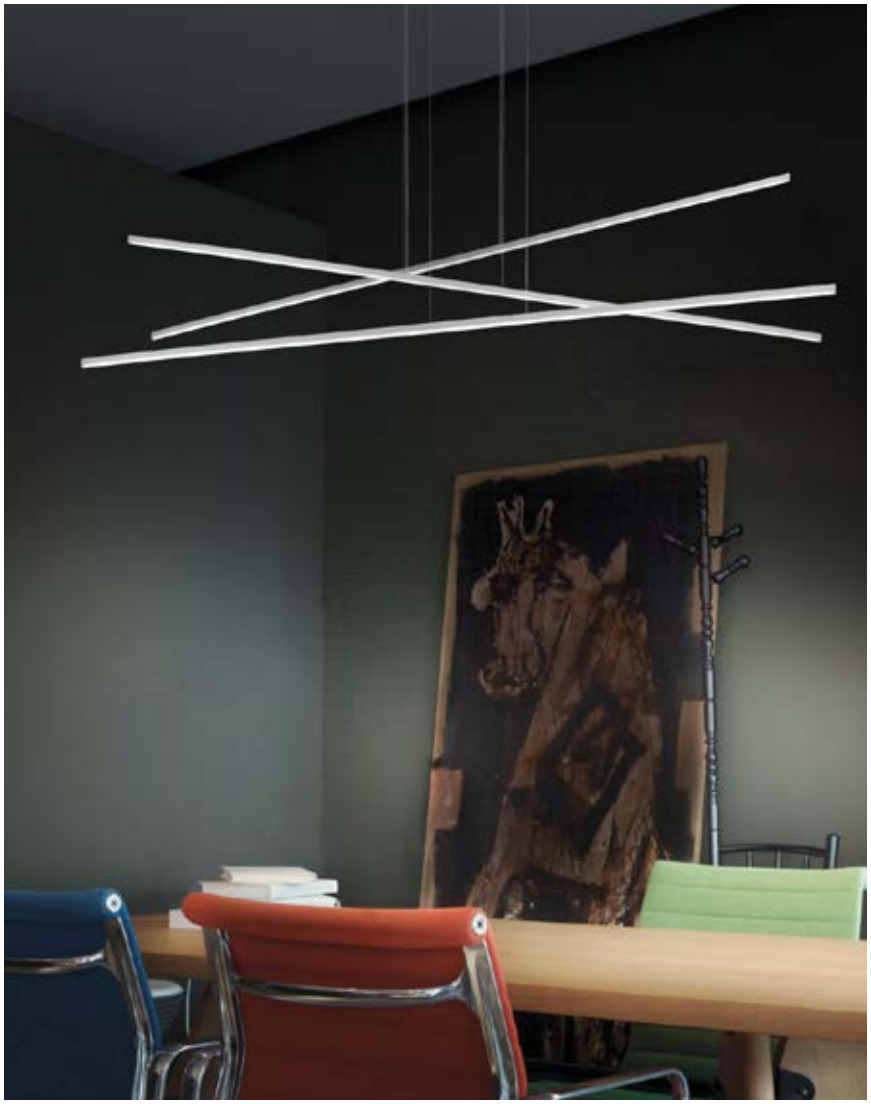

Suspension linéaire ultra fine. Design élégant et minimaliste. En aluminium laqué blanc ou noir effet froissé, diffuseur en polycarbonate. IRC80.

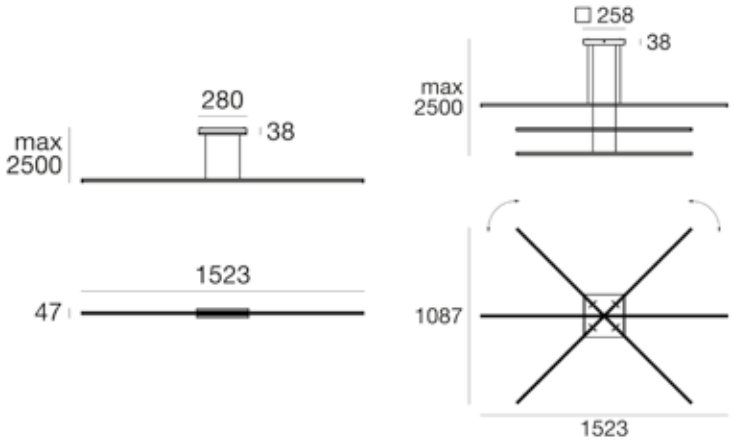

Coloris

5 ANS GARANTIE | 220-240 V | IP 20 | IRC 80 | ON/OFF

Produit	Puissance (W)	T° (K)	Flux Sortant (lm)	Dimensions LxHxP (mm)	Prix indicatif On/Off € H.T
PRO-STRAIGHT P1	11W	2700K	1519lm	L/H : 1023/47mm, patère 280/38mm	308 €
PRO-STRAIGHT P1	15W	2700K	2222lm	L/H : 1523/47mm, patère 280/38mm	391 €
PRO-STRAIGHT P3	34W	2700K	4557lm	L/H : 3x1023/47mm, patère 258/38mm	820 €
PRO-STRAIGHT P3	49W	2700K	6836lm	L/H : 3x1523/47mm, patère 258/38mm	1 051 €

PRO-OKKIA SU

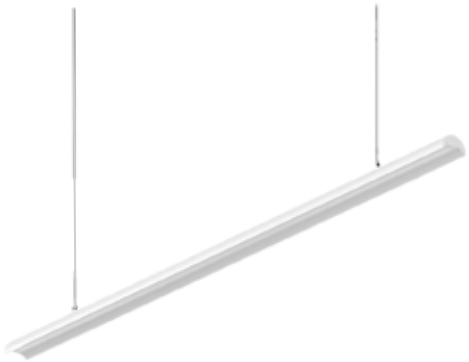

✚ Existe aussi en plafonnier

Suspension linéaire LED au profil arrondi. Source en retrait et diffuseur développé pour limiter l'éblouissement. 2700K o 3000K ou 4000K. Durée de vie 50 000h. Classe I. IRC>90. Variation DALI / 1.10v /ON-OFF.

Matière : Aluminium

Coloris

5 ANS GARANTIE · 50 000H · IP 40 · IRC ≥90 · DRIVER INCLUS

ON/OFF · DALI · 1-10V

Produit	Puissance (W)	T° (K)	Flux Sortant (lm)	Dimensions LxlxH (mm)	Prix indicatif On/Off € H.T	Prix indicatif Dali € H.T
PRO-OKKIA SU	24W	2700K / 3000K / 4000K	3261lm / 3377lm / 3474lm	800x42x24mm	233 €	336 €
PRO-OKKIA SU	29W	2700K / 3000K / 4000K	3882lm / 4020lm / 4136lm	1100x42x24mm	264 €	366 €
PRO-OKKIA SU	40W	2700K / 3000K / 4000K	5435lm / 5628lm / 5790lm	1400x42x24mm	308 €	435 €
PRO-OKKIA SU	48W	2700K / 3000K / 4000K	6483lm / 6713lm / 6907lm	1700x42x24mm	383 €	465 €
PRO-OKKIA SU	56W	2700K / 3000K / 4000K	7609lm / 7879lm / 8107lm	2000x42x24mm	418 €	555 €
PRO-OKKIA SU	64W	2700K / 3000K / 4000K	8657lm / 8965lm / 9223lm	2300x42x24mm	453 €	590 €

PRO-POE

✚ Existe aussi en applique murale, lampe et lampadaire

Suspension LED avec très fine tige verticale. LED 3000 K. IRC>90. IP20. Version simple ou triple. Câble de 2,7 m de long. Classe I.

Matière : Acier laqué / polyméthacrylate de méthyle

Coloris

5 ANS GARANTIE | 220-240 V | I | IP 20 | IRC ≥90

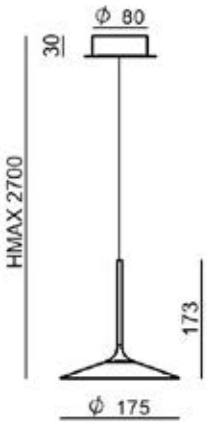

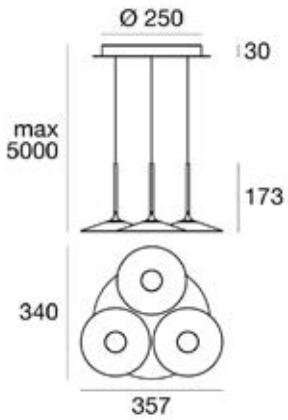

Produit	Puissance (W)	T° (K)	Flux Sortant (lm)	Prix indicatif On/Off € H.T
PRO-POE 1	6W	3000K	600 lm	120 €
PRO-POE 3	17 W	3000K	1800 lm	357 €

PRO-ANTILLE

✚ Existe aussi en applique murale

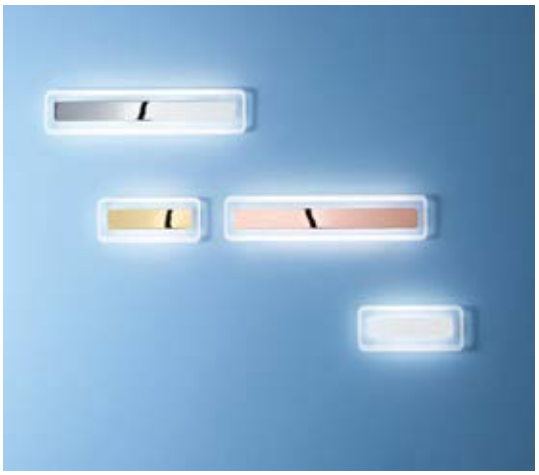

Suspension LED avec un diffuseur en verre au bord sablé non symétrique. Élément central en métal dans différentes finitions. S'intègre parfaitement dans tous les espaces résidentiels. Classe I. IP20. IRC>90.

Matière : Aluminium / verre

Coloris

5 ANS GARANTIE | 220-240 V | IP 20 | IRC ≥90

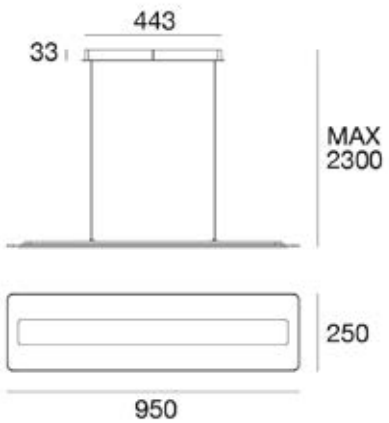

Produit	Puissance (W)	T° (K)	Flux Sortant (lm)	Prix indicatif On/Off € H.T
PRO-ANTILLE	44W	3000K	4278lm	654 €

PRO-DODO

Lombardo. EVERYDAY LIGHT

Accédez à la vidéo de présentation

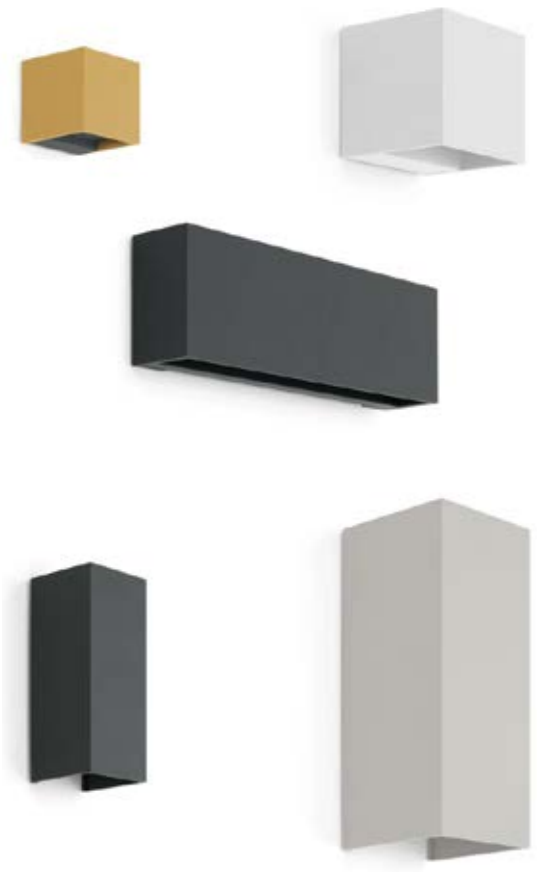

Appliques en aluminium moulé sous pression. Haute résistance à l'oxydation, traité bord de mer. Diffuseur en polycarbonate transparent. Une seule entrée d'alimentation. Fourni avec les masques ou les ailettes permettant de régler l'ouverture du faisceau lumineux. Joints en silicone. Visserie en acier inoxydable A4. IP54. IK10. Dimmable.

Matière : Aluminium

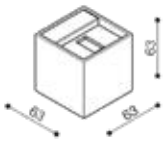

PRO-DODO 60

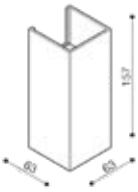

PRO-DODO 60 FULL

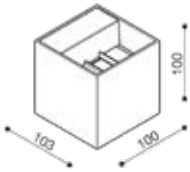

PRO-DODO 100

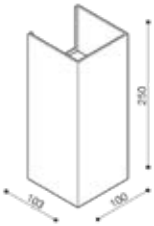

PRO-DODO 100 FULL

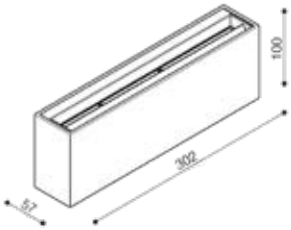

PRO-DODO 300

Coloris

5 ANS GARANTIE | IP 54 | IK 10 | GR 0 | - +

Produit	Puissance (W)	T° (K)	Flux Source (lm)	Faisceau (°)	Prix indicatif On/Off € H.T
PRO-DODO 60	3W	2700K / 3000K / 4000K	360lm / lm - 5% / lm - 5%	15° / 30° / 60°	95 €
PRO-DODO 60 FULL	3W	2700K / 3000K / 4000K	360lm / lm - 5% / lm - 5%	15° / 30° / 60°	117 €
PRO-DODO 100	8W	2700K / 3000K / 4000K	1180lm / lm - 5% / lm - 5%	30° / 45° / 60° / 75° / 90°	133 €
PRO-DODO 100 FULL	8W	2700K / 3000K / 4000K	1180lm / lm - 5% / lm - 5%	30° / 45° / 60° / 75° / 90°	172 €
PRO-DODO 300	20W	2700K / 3000K / 4000K	2900lm / lm - 5% / lm - 5%		212 €

PRO-TAMI

Applique murale au design original, éclairage indirect. Acier et aluminium thermo laqué. Diffuseur opale. Pour applications intérieures, décoration, circulations. IP40. IK07. LED garantie 5 ans, driver garanti 3 ans.

Matière : Acrylique

Coloris

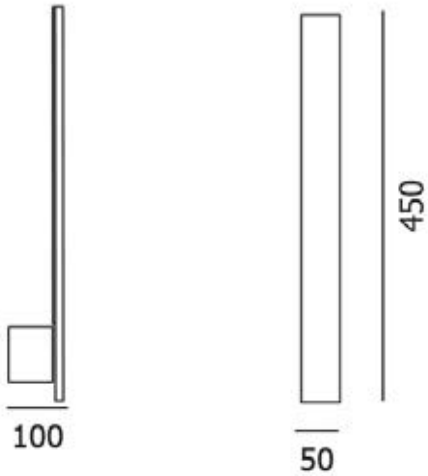

5 ANS GARANTIE | 220-240 V | 850° | IP 40 | IK 07

Produit	Puissance (W)	T° (K)	Flux Sortant (lm)	Prix indicatif On/Off € H.T
PRO-TAMI	9W	3000K / 4000K	952lm / 1001lm	164 €

Options :

- RAL (sur demande)

PRO-BILUX APPLIQUE

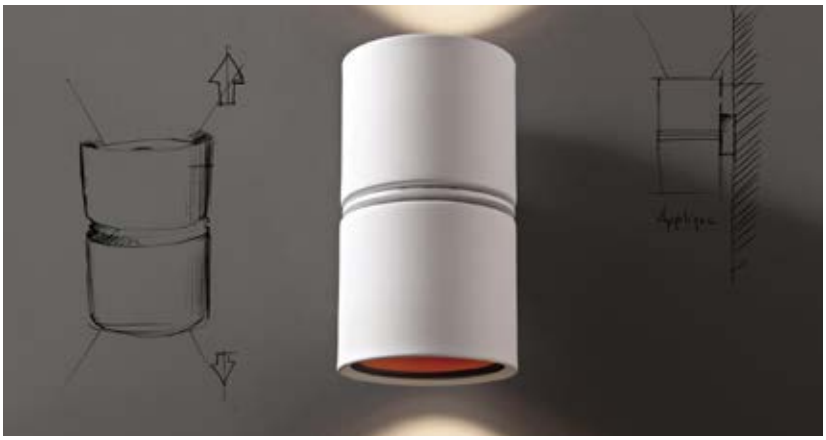

Applique à LED chip on board (COB) alimentée grâce à un ballast électronique intégré dans le luminaire. Le corps du luminaire est en aluminium peint. Anneau décoratif. Optiques réfléchissantes en polycarbonate finition miroir pour diriger les flux lumineux. L'anneau décoratif et l'optique doivent être commandés séparément. Faisceau moyen, grand, très grand.

Matière : Aluminium

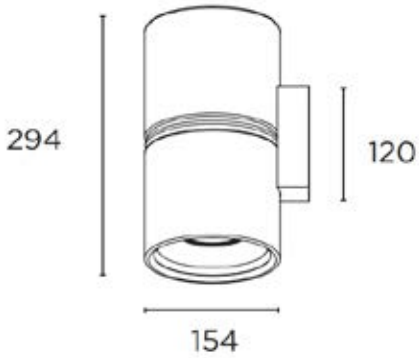

Coloris

Finition **Intérieure**

5 ANS GARANTIE | 100 000H L80 B10 | 850° | IP 20 | IRC ≥90

ON/OFF | DALI | PUSH | 1-10V

Produit	Puissance (W)	T° (K)	Flux Source (lm)	Faisceau (°)	Prix indicatif On/Off € H.T	Prix indicatif Dali € H.T
PRO-BILUX DIRECT & DIRECT LARGE	2x18W	2700K / 3000K / 4000K	4700lm	30° / 55° / 73°	547 €	674 €
PRO-BILUX DIRECT & DIRECT LARGE	2x26W	2700K / 3000K / 4000K	6024lm	30° / 55° / 73°	598 €	725 €

Options :

- 2700K et 3000K
- Driver DALI/PUSH

PRO-BOX

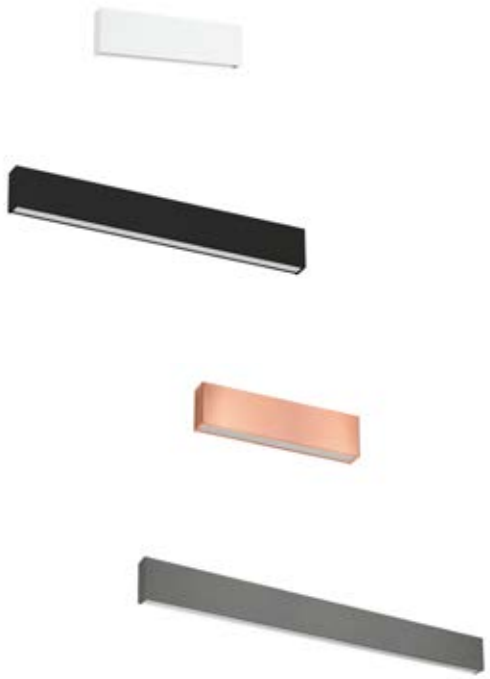

Applique mono-émission (W1) ou up/down (W2).
Diffuseur en polyméthacrylate de méthyle satiné.
IP40. IRC80. Emission symétrique.

Matière : Acrylique

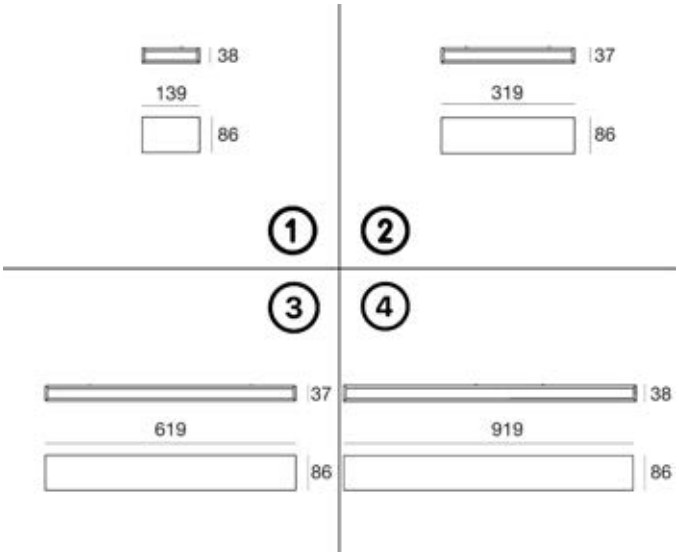

Coloris

5 ANS GARANTIE | IP 40 | IRC 80

ON/OFF | PH. CUT

Produit	Puissance (W)	T° (K)	Flux Sortant (lm)	Prix indicatif On/Off € H.T
PRO-BOX W1 1	6W	2700K / 3000K / 4000K	515lm / 561lm / 583lm	143 €
PRO-BOX W1 2	14W	2700K / 3000K / 4000K	1457lm / 1695lm / 1865lm	149 €
PRO-BOX W1 3	28W	2700K / 3000K / 4000K	2914lm / 3390lm / 3730lm	310 €
PRO-BOX W1 4	41W	2700K / 3000K / 4000K	4371lm / 5085lm / 5595lm	462 €
PRO-BOX W2 1	28W	2700K / 3000K / 4000K	2914lm / 3390lm / 3523lm	209 €
PRO-BOX W2 2	10W	2700K / 3000K / 4000K	1030/1122/1156lm	215 €
PRO-BOX W2 3	19W	2700K / 3000K / 4000K	2250lm / 2256lm / 2433lm	358 €
PRO-BOX W2 4	44W	2700K / 3000K / 4000K	4371lm / 5085lm / 5284lm	471 €

Options :

- Dimmable à la phase

PRO-DIVA

ACB Your lighting company

Applique style rétro LED. Classe II. IP44. IRC90. Compatible salles de bains. CCT 2700K-3000K. Compatible CASAMBI. Diffuseur rainuré satiné pour une belle diffusion de la lumière. Deux tailles et deux finitions disponibles.

Matière : Aluminium/fer/PMMA

Coloris

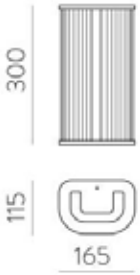

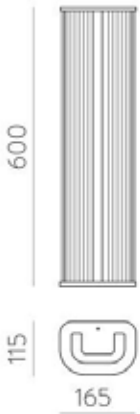

5 ANS GARANTIE | IP 44 | IRC ≥90 | UGR <21 | IK 06 | GR 1

50 000H L80 B20 | SDCM 3 | 180° | ON/OFF | TRIAC | DALI/PUSH

Produit	Puissance (W)	T° (K)	Flux Sortant (lm)	Prix indicatif On/Off € H.T	Prix indicatif DALI € H.T
PRO-DIVA 30	12W	2700K / 3000K	620lm	156 €	193 €
PRO-DIVA 60	18W	2700K / 3000K	1250lm	211 €	259 €

OFFICE

PRO-CHAMELEON

ACB Your Lighting company

✚ à composer
3 finitions de disques

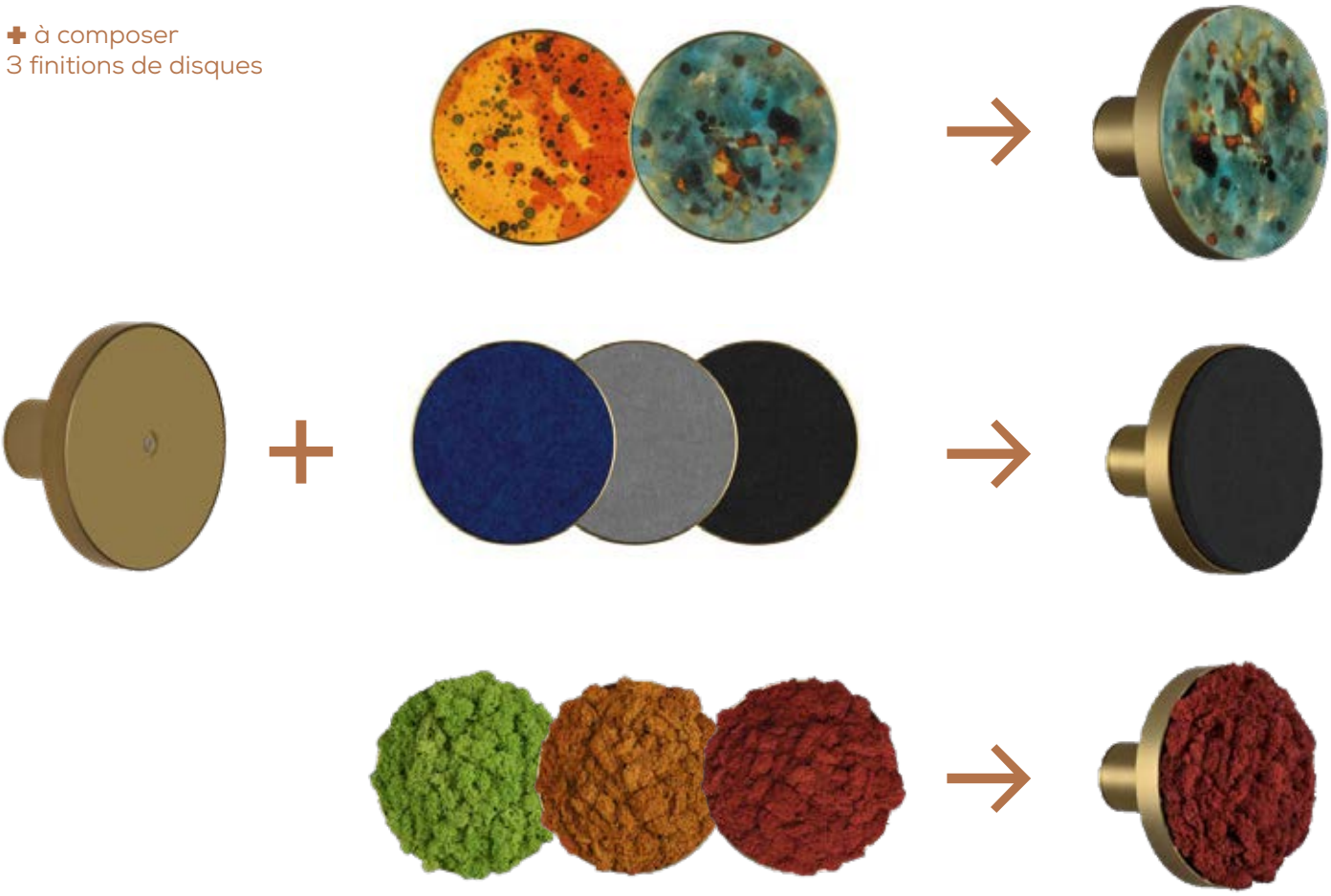

Applique à composer avec :
la base LED 10.5W 3000K 675lm, IRC90, classe I
+ accessoires disques (finition céramique, PET ou mousse) vendus séparemment.

Matière :
Base Aluminium/PMMA
Accessoires : Céramique/PET/Mousse stabilisée

Coloris

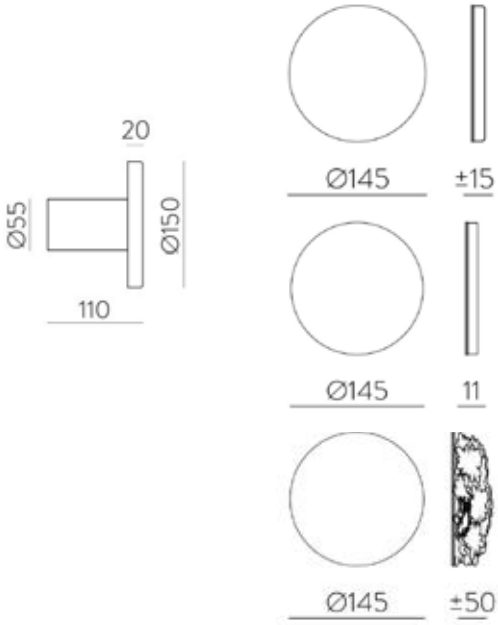

5 ANS GARANTIE | IP 20 | IRC ≥90 | UGR <19 | IK 03 | GR 1

50 000H L80 B20 | SDCM 3 | 120° | ON/OFF | TRIAC | DALI/PUSH

Produit	Puissance (W)	T° (K)	Flux Sortant (lm)	Prix indicatif On/Off € H.T	Prix indicatif DALI € H.T
PRO-CHAMALEON base	10,5W	3000K	675lm	132 €	171 €
PRO-CHAMALEON disque céramique				49€	-
PRO-CHAMALEON disque PET				24€	-
PRO-CHAMALEON disque mousse				46€	-

PRO-DORIS

Applique décorative, compatible salles de bain (voir volumes à respecter). Structure minimaliste et fine combinée à un sphère en verre opale. Classe II. Deux finitions. Ampoule LED G9 7W (non fournie).

Matière : Métal/verre

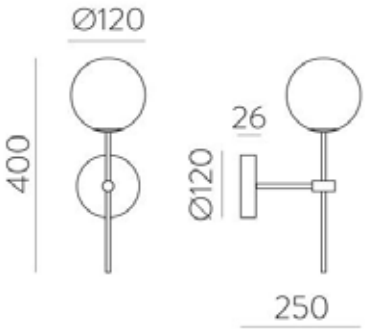

Coloris

5 ANS GARANTIE

IP 44

nous consulter

Produit	Puissance (W)	Prix indicatif On/Off € H.T
PRO-DORIS	7W	85 €

PRO-ROSA DEL DESIERTO

ACB Your lighting company

Accédez à la vidéo de présentation

Applique décorative en bois avec diffuseur design pour un effet lumineux unique. Classe I. Ampoule LED E27 15W (non fournie).

Matière : Bois

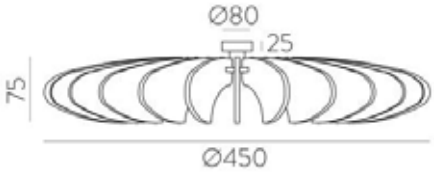

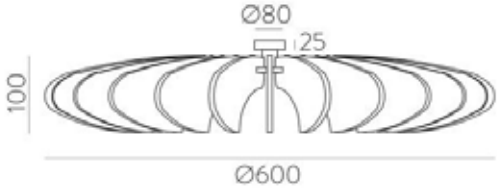

Coloris

5 ANS GARANTIE

IP 20

IK 03

nous consulter

Produit	Puissance (W)	Prix indicatif On/Off € H.T
PRO-ROSA DEL DESIERTO 45	15W	118 €
PRO-ROSA DEL DESIERTO 60	15W	154 €

PRO-PET NEXT RIFT

AQFORM

Gamme complète composée d'une suspension, une applique up/down et un plafonnier. Structure lisse et design. Disponibles en différentes hauteurs. LED intégrée. Puissances, faisceaux, coloris, température de couleurs, dimmable à configurer (nous consulter).

Matière : Aluminium

Coloris

5 ANS GARANTIE | 220-240 V | IP 20 | IRC ≥90

50 000H L90 B10 | SDCM 3 | ON/OFF | DALI

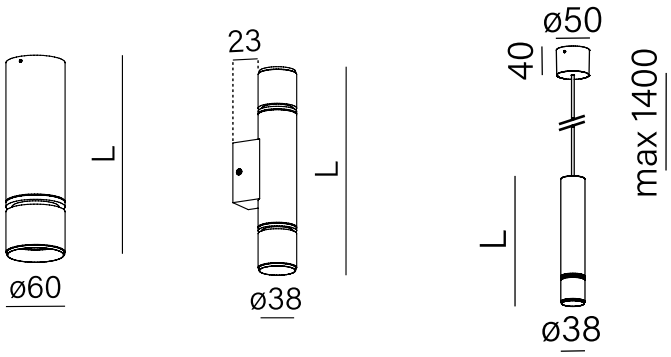

Produit	Puissance (W)	T° (K)	Flux Source (lm)	Faisceau (°)	Prix indicatif On/Off € H.T	Prix indicatif Dali € H.T
PRO-PET NEXT RIFT midi plafonnier	8,5W	2700K / 3000K / 4000K	1140lm	18° / 35° / 50°	175 €	245 €
PRO-PET NEXT RIFT mini applique up/down	4,5W	2700K / 3000K / 4000K	540lm	20° / 41°	382 €	nc
PRO-PET NEXT RIFT mini suspension	4,5W	2700K / 3000K / 4000K	540lm	20° / 41°	247 €	nc

PRO-ANTIGUA

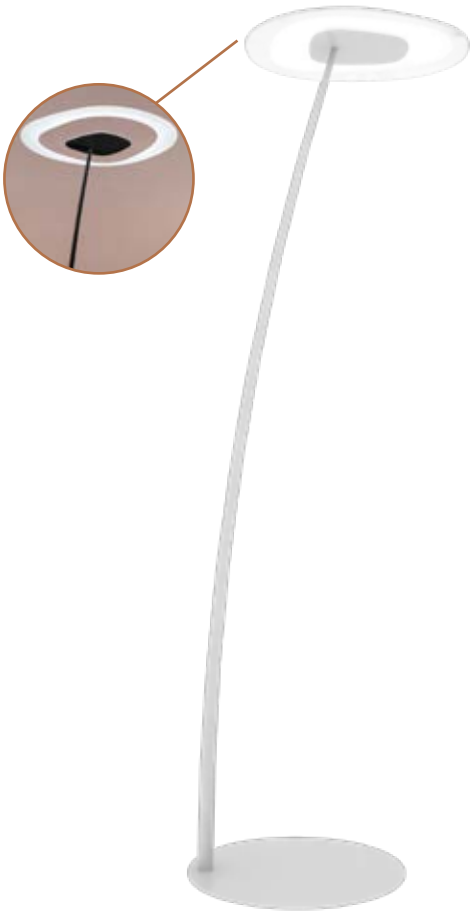

✚ Tête extra plate, semi-transparente

Lampadaire LED au design sophistiqué. Corps en aluminium, diffuseur en verre sablé avec élément central en métal. LED 3000K. IRC>90. IP20. Câble 3m. Casse II.

Matière : Aluminium / verre sablé

Coloris

5 ANS GARANTIE | IP 20 | IRC ≥90 | 180° | 3 m

Produit	Puissance (W)	T° (K)	Flux Source (lm)	Prix indicatif On/Off € H.T
PRO-ANTIGUA	39W	3000K	2000lm	879 €

PRO-SENDA

✚ Nouveau design
tête flexible
Ports USB et USBC

Applique-liseuse tête de lit, en métal texturé. Liseuse LED flexible. Dispose d'une prise USB et USBC. IRC>90. MacAdam 3. Durée de vie >50 000h, L80 B20. Interrupteur ON/OFF.

Matière : Aluminium

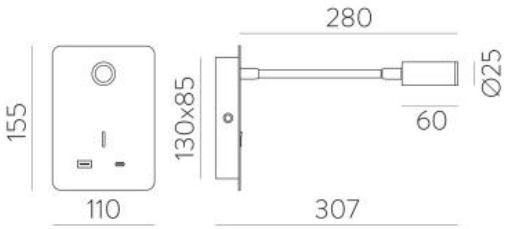

Coloris

5 ANS GARANTIE | 50 000H L80 B20 | IP 20 | IK 04 | SDCM 3

IRC ≥90 | UGR <19 | GR 1 | 15° | DRIVER INCLUS | ON/OFF

Produit	Puissance (W)	T° (K)	Flux Source (lm)	Prix indicatif On/Off € H.T
PRO-SENDA	1x3W	3000K	285lm	98 €

PRO-SNAKE

✚ Tête flexible et orientable

Applique murale orientable avec tête flexible. LED 3000 K. IRC90. Diffuseur satiné. IP40.
Classe I. Conforme à la norme EN 60598-1 et à ses dispositions spécifiques..

Matière : Aluminium / PC

Coloris

5 ANS GARANTIE | IP 40 | IRC ≥90 | DRIVER EXCLU

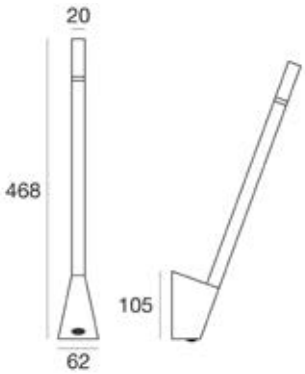

Produit	Puissance (W)	T° (K)	Flux Source (lm)	Prix indicatif On/Off € H.T
PRO-SNAKE	1,5W	3000K	117lm	147 €

PRO-ATRIA

✚ Existe en 3 coloris
Design discret avec
tête orientable

Applique-liseuse murale ronde minimaliste.
Orientable à 350º.IRC>90. MacAdam 3. Durée de vie >50 000h, L80B20. Interrupteur ON/OFF.

Matière : Aluminium

Coloris

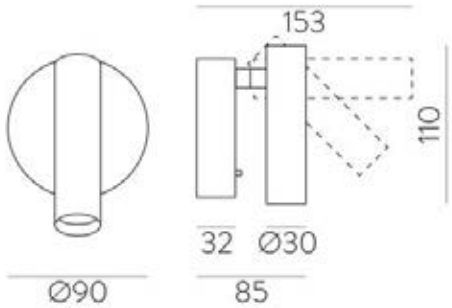

Produit	Puissance (W)	T° (K)	Flux Source (lm)	Prix indicatif On/Off € H.T
PRO-ATRIA	1x3W	3000K	315lm	104€

Options :

- Disponible avec patère encastrée

PRO-CALMA

✚ Avec tablette et tête flexible
Ports USB et USBC

Applique-liseuse conçue en texturé. Idéal pour les têtes de lit. Eclairage LED indirect 6W 3000K 630lm + flexible orientable 3W 3000K 285lm. IRC90. Classe I. Dispose d'une tablette, deux interrupteurs. Avec USB et USBC.

Matière : Aluminium

Coloris

5 ANS GARANTIE | 50 000H L80 B20 | I | IP 20 | IK 04 | SDCM 3 | IRC ≥90

UGR <19 | GR 1 | 120° | 15° | DRIVER INCLUS | ON/OFF

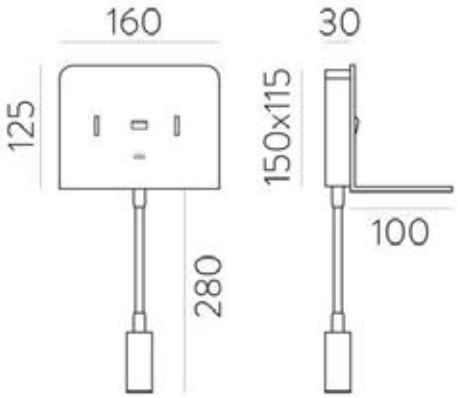

Produit	Puissance (W)	T° (K)	Flux Source (lm)	Prix indicatif On/Off € H.T
PRO-CALMA	1x3W + 1x6W	3000K	630lm + 285lm	109 €

PRO-MANAT

ACB Your lighting company

✚ Existe en 3 coloris
tête orientable
Ports USB et USBC

Applique-liseuse murale en métal. Eclairage LED indirect 12W 3000K 970lm + liseuse orientable 3W 3000K 285lm. IRC>90. Classe I. Deux Interrupteurs. Avec USB et USBC

Matière : Aluminium

Coloris

5 ANS GARANTIE | 50 000H L80 B20 | I | IP 20 | IK 04 | SDCM 3 | IRC ≥90

UGR <19 | GR 1 | 15° | DRIVER INCLUS | ON/OFF

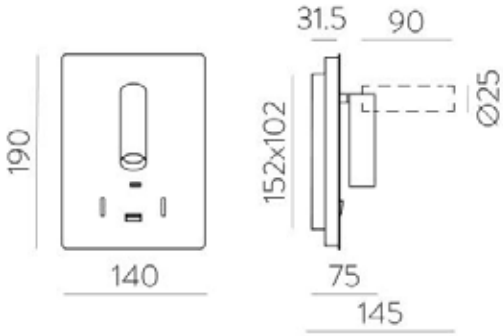

Produit	Puissance (W)	T° (K)	Flux Source (lm)	Prix indicatif On/Off € H.T
PRO-MANAT	1x12W + 1x3W	3000K	970lm + 285lm	181 €

PRO-HOLD

✚ Versions gauche ou droite
Avec tablette et tête flexible
Ports USB et USBC

Applique-liseuse murale, en métal texturé, abat-jour textile. Idéal pour les têtes de lit. Liseuse LED 3W 3000K 285lm + lampe abat-jour LED E27 15W (non fournie). IRC>90. Classe I. Deux Interrupteurs. Dispose d'une tablette pour poser le téléphone ainsi que des prises USB et USBC. Interrupteurs ON/OFF. Version droite ou gauche.

Matière : Aluminium

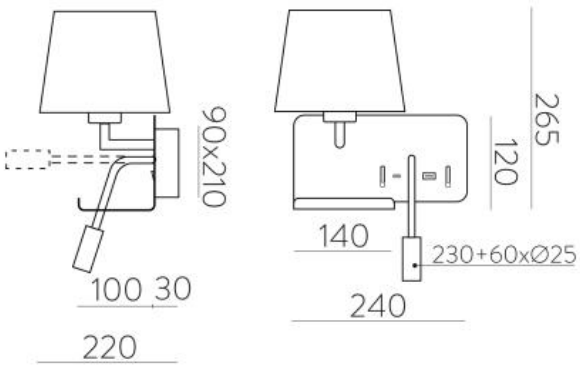

Coloris

5 ANS GARANTIE | 50 000H L80 B20 | I | IP 20 | IK 04 | SDCM 3 | IRC ≥90

UGR <19 | GR 1 | 15° | DRIVER INCLUS | ON/OFF

Produit	Puissance (W)	T° (K)	Flux Source (lm)	Prix indicatif On/Off € H.T
PRO-HOLD	1x15W + 1x3W	3000K	285lm	186 €

PRO-ROMEO

ACB Your lighting company

Applique avec diffuseur PMMA et liseuse orientable LED 3W 3000K 285lm + LED E27 15W (non fournie). IRC90. Classe I. Deux interrupteurs. Avec USB et USBC.

Matière : aluminium / métal / PMMA

Coloris

3 ANS GARANTIE | 50 000H L80 B20 | 220-240 V | IP 20 | IRC ≥90 | UGR <19

IK 04 | SDCM 3 | 15° | GR 1 | ON/OFF

✚ Existe aussi en version E27 simple sans liseuse

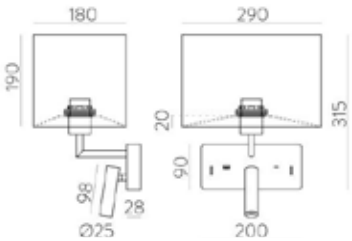

Produit	Puissance (W)	T° (K)	Flux Source (lm)	Prix indicatif On/Off € H.T
PRO-ROMEO LED	3W + 15W max	3000K	285lm	174 €
PRO-ROMEO E27 (sans liseuse)	15W max			109 €

PRO-STILO

ACB Your lighting company

Applique avec diffuseur textile et liseuse orientable LED 3W 3000K 285lm + LED E27 15W (non fournie). IRC90. Classe I. Deux interrupteurs. Avec USB et USBC.

Matière : métal / textile

✚ Existe aussi en version E27 simple sans liseuse

Coloris

3 ANS GARANTIE | 50 000H L80 B20 | 220-240 V | IP 20 | IRC ≥90 | UGR <19

IK 05 | SDCM 3 | GR 1 | ON/OFF

nous consulter

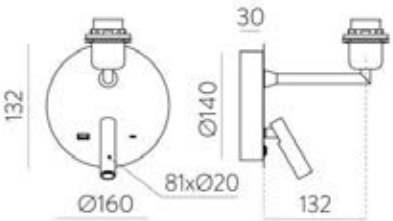

Produit	Puissance (W)	T° (K)	Flux Source (lm)	Prix indicatif On/Off € H.T
PRO-STILO LED	3W + 15W max	3000K	285lm	154 €
PRO-STILO E27	15W max			80 €

PROLUM
L'ECLAIRAGE PROFESSIONNEL

SALLES DE BAINS / MIROIRS

PRO-BARI

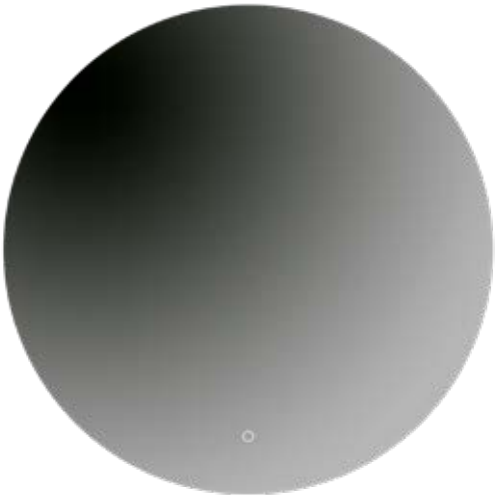

Miroirs ronds, disponibles en trois diamètres ou demi-cercle, pour les applications résidentielles, l'hôtellerie. Eclairage indirect LED 3000K, IRC90, Classe II. IP44. Avec interrupteur tactile.

Matière : verre/métal

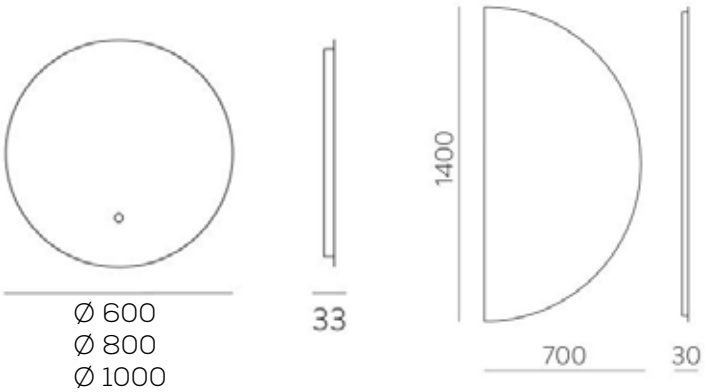

Coloris

3 ANS GARANTIE | 50 000H L80 B20 | 220-240 V | IP 44 | IRC ≥90 | UGR <19

SDCM 3 | 120° | GR 0 | ON/OFF

Produit	Puissance (W)	T° (K)	Flux Source (lm)	Prix indicatif On/Off € H.T
PRO-BARI 60	32W	3000K	2246lm	361 €
PRO-BARI 80	43W	3000K	3063lm	523 €
PRO-BARI 100	58W	3000K	3927lm	731 €
PRO-BARI 70x140	40W	3000K	2749lm	656 €

PRO-ADRIANA

Miroir ovale pour les applications résidentielles, l'hôtellerie.Eclairage indirect LED 49W, 3000K, IRC90, Classe II. IP44. Avec interrupteur tactile.

Matière : verre/métal

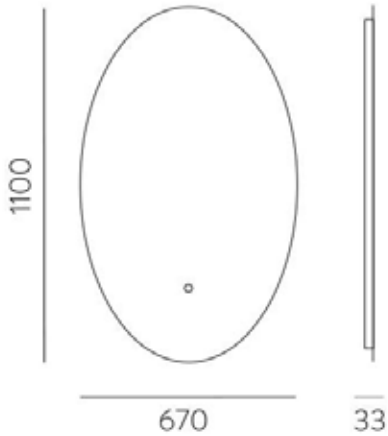

Coloris

3 ANS GARANTIE | 50 000H L80 B20 | 220-240 V | IP 44 | IRC ≥90 | UGR <19

SDCM 3 | 120° | GR 1 | ON/OFF

Produit	Puissance (W)	T° (K)	Flux Source (lm)	Prix indicatif On/Off € H.T
PRO-ADRIANA	49W	3000K	3458lm	432 €

PRO-MUL

ACB Your lighting company

Miroirs rond ou rectangulaire, pour les applications résidentielles, l'hôtellerie. Eclairage direct LED avec diffusion opaque sur l'avant, 3000K, IRC90, Classe II. IP44. Avec fonctions tactiles.

Matière : verre/métal

Coloris

3 ANS GARANTIE | 50 000H L80 B20 | 220-240 V | IP 44 | IRC ≥90

UGR <19 | SDCM 3 | 120° | GR 1 | ON/OFF

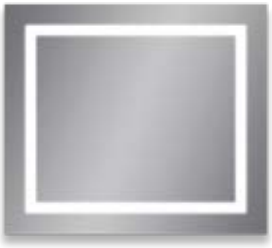

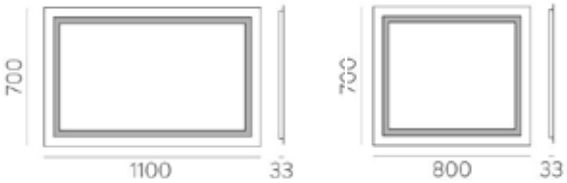

Produit	Puissance (W)	T° (K)	Flux Source (lm)	Prix indicatif On/Off € H.T
PRO-MUL 80cm	43W	3000K	3055lm	362 €
PRO-MUL 110cm	54W	3000K	3835lm	428 €

PRO-OLBIA

ACB Your lighting company

Miroirs ronds, disponibles en trois diamètres pour les applications résidentielles, l'hôtellerie. Cadre fin noir. Eclairage indirect LED 3000K, IRC90, Classe II. IP44.

Matière : verre/métal

Coloris

3 ANS GARANTIE | 50 000H L80 B20 | 220-240 V | IP 44 | IRC ≥90

UGR <19 | SDCM 3 | 120° | GR 1 | ON/OFF

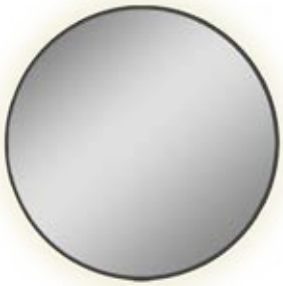

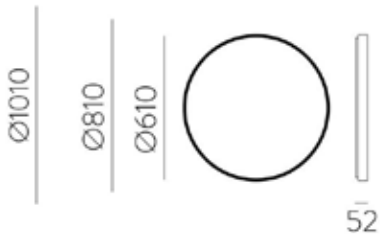

Produit	Puissance (W)	T° (K)	Flux Source (lm)	Prix indicatif On/Off € H.T
PRO-OLBIA 61 cm	35W	3000K	2360lm	526 €
PRO-OLBIA 81 cm	46W	3000K	3140lm	632 €
PRO-OLBIA 110cm	58W	3000K	3930lm	762 €

PRO-DINS

Luminaire circulaire avec LED intégrée pour installation murale ou au plafond. Eclairage direct et indirect avec effet de halo. Disponible en 3 coloris, avec diffuseur opale. CCT température de couleur 2700K-3000K ajustable. IRC>90. Macadam 3. Durée de vie >50 000h L80B20. UGR<19.

Matière : Aluminium / verre

Coloris

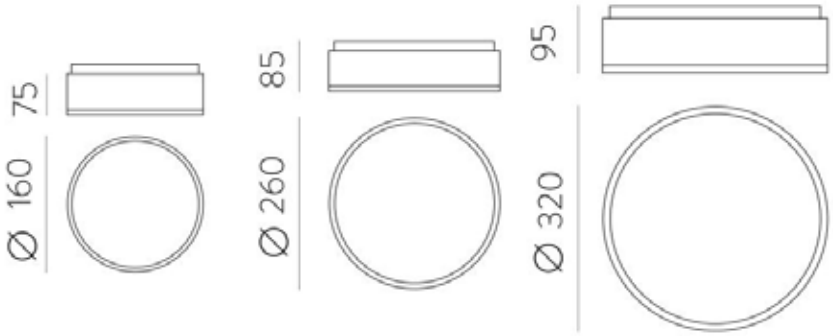

5 ANS GARANTIE | 50 000H L80 B20 | 220-240 V | IP 44 | SDCM 3 | IRC ≥90

GR 1 | 120° | ON/OFF | TRIAC | DALI/PUSH

Produit	Puissance (W)	T° (K)	Flux Sortant (lm)	Prix indicatif On/Off € H.T
PRO-DINS 16cm	10W	2700-3000K	1100lm	119 €
PRO-DINS 26cm	18W	2700-3000K	1890lm	166 €
PRO-DINS 32cm	24W	2700-3000K	2520lm	213 €

Options :

- Versions dimmable, DALI, DIM Push

PRO-DUOMO IP65

ARKOSLIGHT

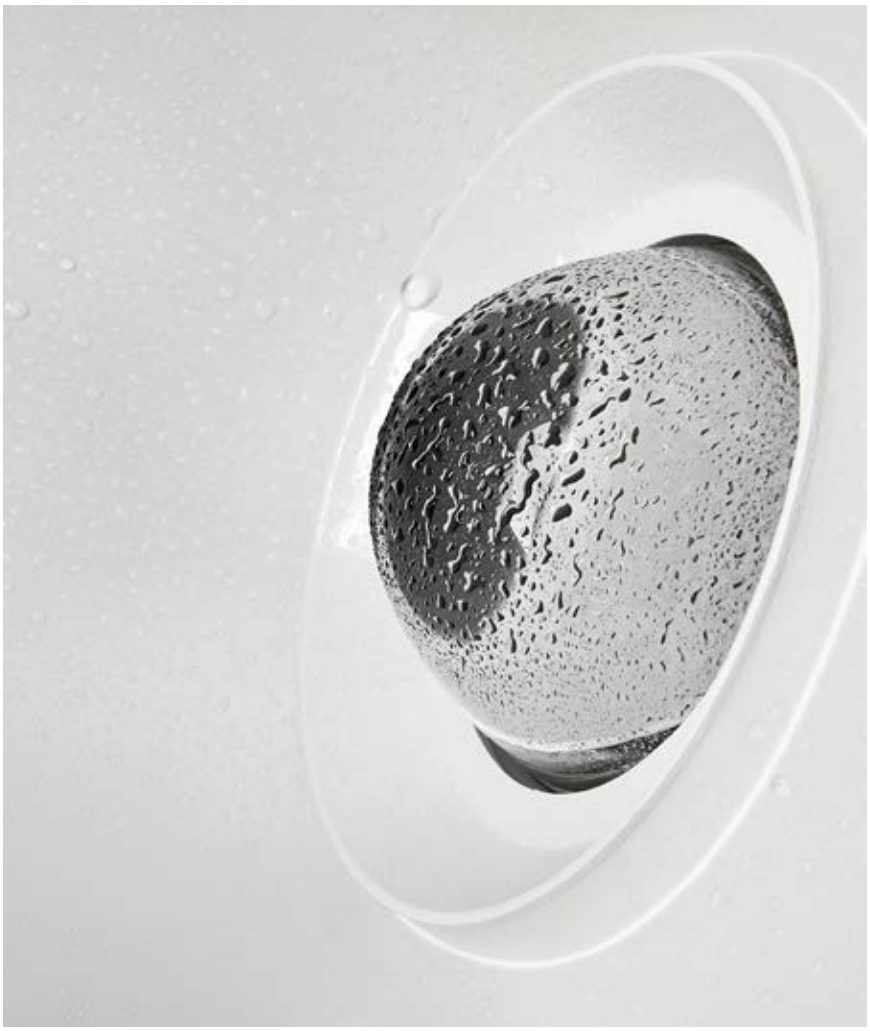

Encastré étanche avec LED en retrait. Lentille en verre optique réduisant l'index UGR (UGR19). Diffuseur anti-éblouissement. Classe II. IP65. IRC>90. SDCM2. Durée de vie 60 000 h, L80 B10.

Matière : Aluminium / verre optique

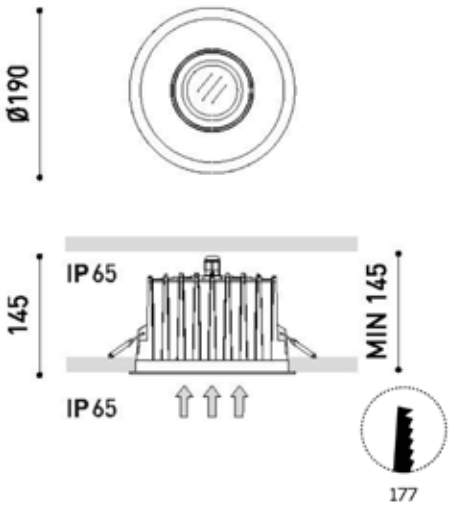

Coloris

5 ANS GARANTIE | 60 000H L80 B10 | 220-240 V | IP 65 | SDCM 2

IRC ≥90 | 42° | DRIVER INCLUS | ON/OFF

Produit	Puissance (W)	T° (K)	Flux Sortant (lm)	Prix indicatif On/Off € H.T
PRO-DUOMO IP65/IP65	16,5W	3000K / 4000K	2450lm / 2500lm	239 €
PRO-DUOMO IP65/IP65	41W	3000K / 4000K	5100lm / 5200lm	380 €

Options :

- Versions dimmable, DALI, DIM Push

PRO-LOIRA

Applique type réglette, idéale pour l'éclairage des miroirs. Peut être installée horizontalement ou verticalement. Longueur 60 cm. Coloris chrome et diffuseur polycarbonate opale. LED 20W, 4000K, 1800lm. IRC>90. Classe II. IP44. Avec Interrupteur.

Matière : Aluminium / polycarbonate

Coloris

5 ANS GARANTIE | 50 000H L80 B20 | 220-240 V | IP 44 | SDCM 3 | IRC ≥90

IK 06 | UGR <21 | GR 1 | 135° | ON/OFF

Produit	Puissance (W)	T° (K)	Flux Sortant (lm)	Prix indicatif On/Off € H.T
PRO-LOIRA	20W	4000K	1800lm	92 €

PRO-SARA

ACB Your lighting company

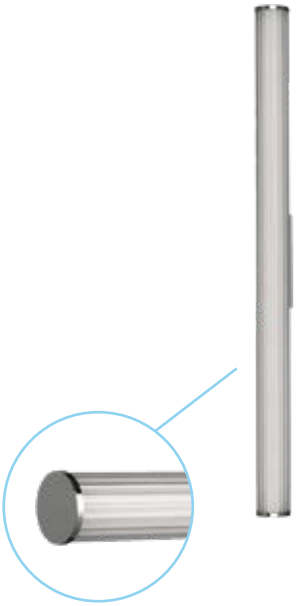

✚ Installation horizontale ou verticale
Longueur 60 ou 90 cm
Diffuseur PMMA ondulé

Applique type réglette, idéale pour l'éclairage des miroirs. Peut être installée horizontalement ou verticalement. Longueurs 60 cm ou 90 cm. Coloris chrome et diffuseur pmma opale satiné. Température de couleur réglable avec switch. IRC>90. Classe II. IP44.

Matière : Aluminium / fer / PMMA

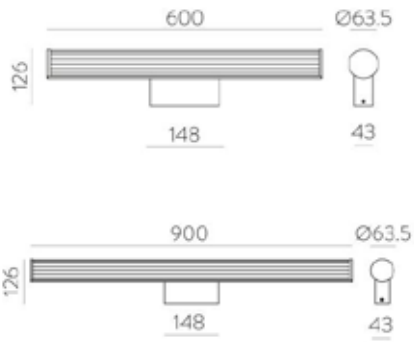

Coloris

5 ANS GARANTIE | 50 000H L80 B20 | 220-240 V | IP 44 | IK 06 | SDCM 3

UGR <21 | GR 1 | IRC ≥90 | 180° | ON/OFF

Produit	Puissance (W)	T° (K)	Flux Sortant (lm)	Prix indicatif On/Off € H.T
PRO-SARA 60	19W	3000K - 4000K	1780lm	139 €
PRO-SARA 90	22W	3000K - 4000K	2050lm	173 €

PRO-PARMA

Applique décorative pour l'éclairage des miroirs. Disponible en deux coloris. Diffuseur opale. Source LED E27 15W max. Ø45 mm (non fournie). Classe II. IP44.

Matière : Aluminium / acier / verre

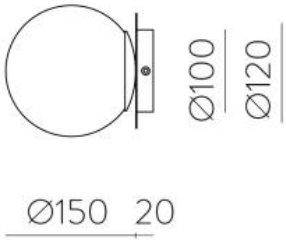

Coloris

5 ANS GARANTIE

220-240 V

IP 44

nous consulter

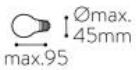

Produit	Puissance (W)	Prix indicatif € H.T
PRO-PARMA	15W max	98 €

PRO-MAUI

Applique décorative style art déco pour les salles de bains. Disponible en deux coloris. Diffuseur opale. Source LED E27 15W max. Ø45 mm (non fournie). Classe II. IP44.

Matière : Aluminium / acier / verre

Coloris

5 ANS GARANTIE

220-240 V

IP 44

nous consulter

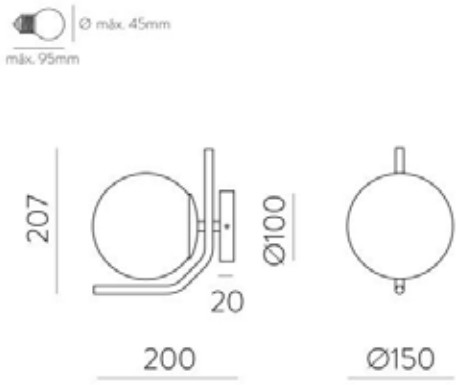

Produit	Puissance (W)	Prix indicatif On/Off € H.T
PRO-MAUI	15W max	98 €

PROLUM
L'ECLAIRAGE PROFESSIONNEL

ACOUSTIQUE

PRO-EGGBOARD MATRIX

Artemide

Accédez à la vidéo de présentation

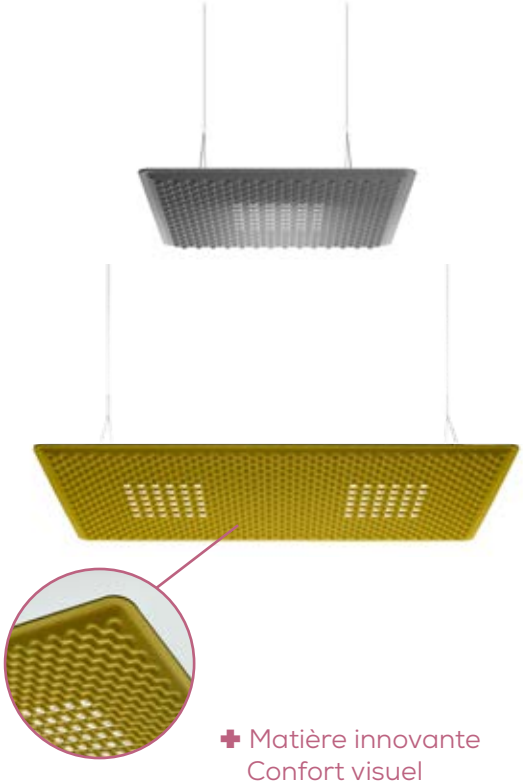

✚ Matière innovante
Confort visuel

Suspension dont les propriétés d'absorption du son sont assurées par une section sinusoïdale particulière de la surface inférieure et par l'utilisation d'un matériau absorbant le son. L'efficacité acoustique est assurée dans un espace limité par un positionnement à environ un mètre au-dessus de la tête de l'orateur et de l'auditeur. Les panneaux comportant un grand nombre de LED à basse tension avec des réflecteurs rotosymétriques assurent un confort d'éclairage maximal. Température de couleur 3000K ou 4000K. Conforme aux normes sur les activités de bureau impliquant l'utilisation de terminaux vidéo (UGR<19).

Matière : PET, technopolymère

Coloris

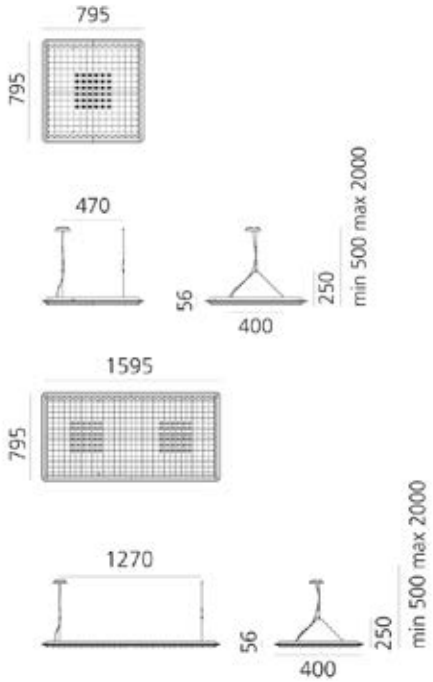

Produit	Puissance (W)	T° (K)	Flux Sortant (lm)	Prix indicatif On/Off € H.T
PRO-EGGBOARD MATRIX 800 DI	16W	3000K / 4000K	1446lm	1 458 €
PRO-EGGBOARD MATRIX 1600 DI	31W	3000K / 4000K	2892lm	2 222 €

Options :

- IRC90
- Version acoustique seule (sans éclairage)

PRO-SILENT FIELD 2.0

Artemide

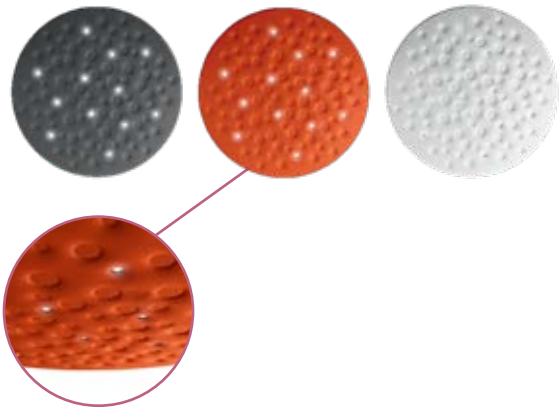

✚ Relief «lunaire»
Design et coloris originaux

Suspension dotée de propriétés d'absorption acoustique : les caractéristiques du matériau et la géométrie de l'appareil permettent de réduire le temps de réverbération. L'effet d'absorption du son est optimisé pour les fréquences de la voix humaine. Les différentes densités du matériau utilisé pour le panneau inférieur favorisent l'absorption de différentes fréquences. Le positionnement approprié de l'appareil dans l'espace est crucial pour optimiser l'absorption du son. Eclairage direct/indirect. LED 3000K.

Matière : PET, technopolymère

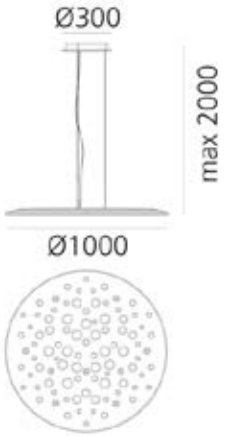

Coloris

2 ANS GARANTIE | 60 000H L90 B10 | 220-240 V | IP 20 | SDCM 3 | IRC 80 | UGR <19

DRIVER INCLUS | ON/OFF | 1-10V

Produit	Puissance (W)	T° (K)	Flux Sortant (lm)	Prix indicatif On/Off € H.T
PRO-SILENT FIELD 2.0	75W	3000K	5276lm	2 677 €

PRO-NUR ACOUSTIC

Artemide

L'un des plus grands succès de la marque et véritable produit emblématique de la collection Artemide Design, repensé dans une nouvelle version acoustique. Le corps en forme de cloche est conçu pour délimiter la lumière et assurer une ambiance lumineuse des plus agréables. Dans cette nouvelle finition, le matériau spécial absorbe les ondes sonores et réduit leur temps de réverbération. La géométrie même du corps améliore ces propriétés en piégeant et en absorbant également le son à l'intérieur de la suspension. La qualité lumineuse et environnementale obtenue est ainsi maximale. RC>90. SDCM 2. Durée de vie 50 000 h, L70 B10.

Matière : PET, methacrylate, verre

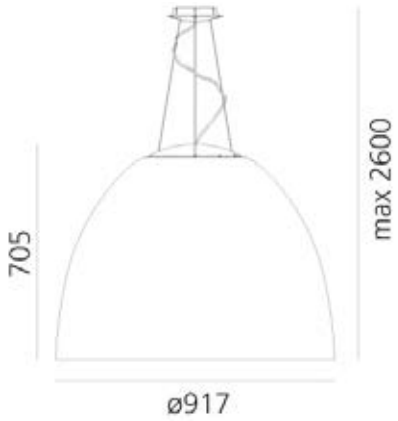

Coloris

5 ANS GARANTIE | 50 000H L70 B10 | 220-240 V | IP 20

SDCM 2 | IRC ≥90 | PUSH | ON/OFF

Produit	Puissance (W)	T° (K)	Flux Sortant (lm)	Prix indicatif Dali € H.T
PRO-NUR ACOUSTIC	80W	3000K	6151lm	2 622 €

PRO-TRAMAO

ZUMTOBEL

Accédez à la vidéo de présentation

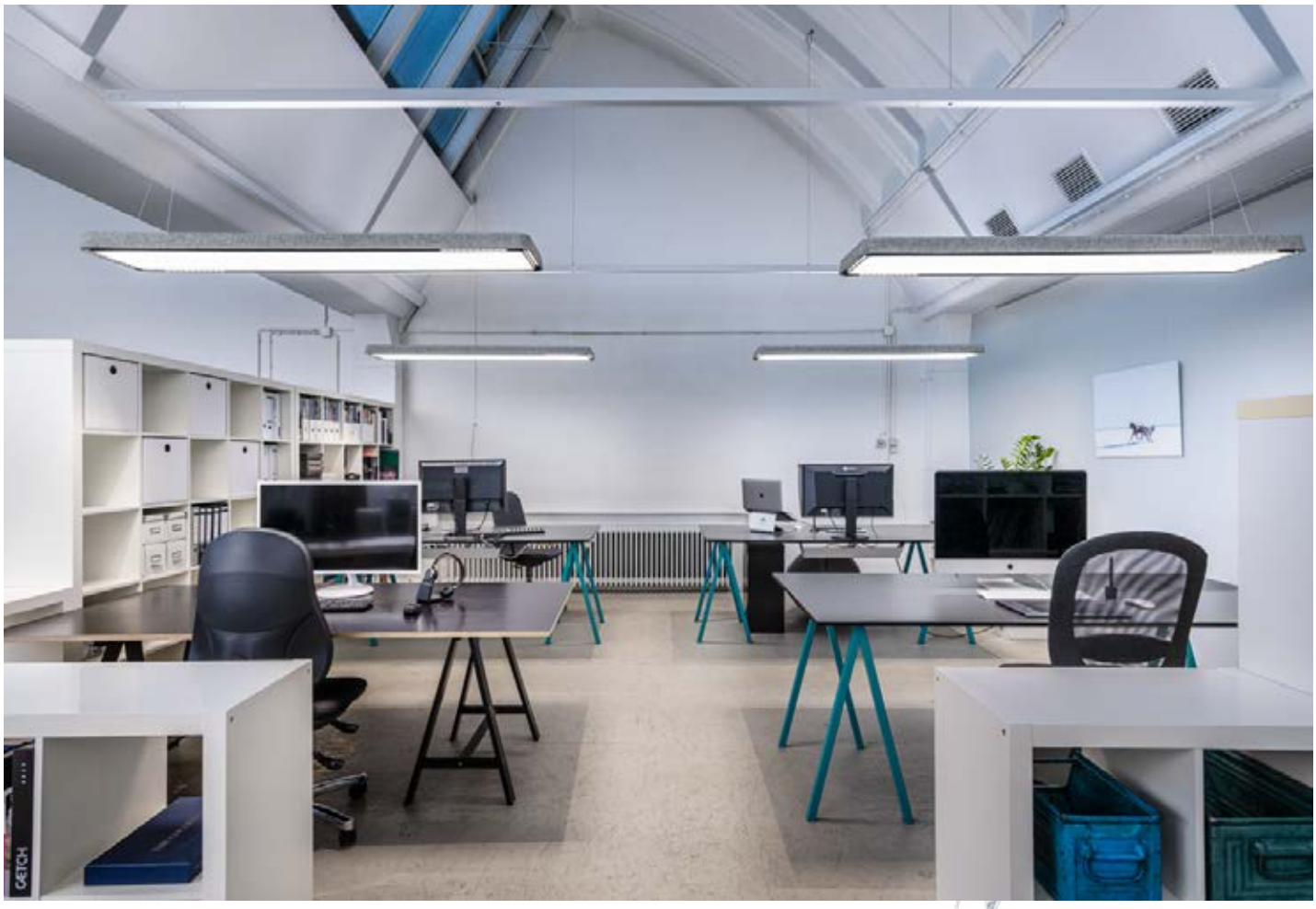

Suspension LED efficace sur le plan acoustique avec 3 composants lumineux à commande séparée : lumière directe dirigée par le biais d'un micro-réflecteur, lumière directe et indirecte de surface. Tissu de diffusion opale. Recouvert par une calotte moulée composée à 60 % de matériaux recyclés. Pilotable via DALI avec convertisseur à LED. Durée de vie des LED de 50 000 h L80 B10. Step MacAdam 3. Efficacité lumineuse du luminaire 90 lm/W. IRC>90. Guidage de la lumière au moyen du tissu LUMASONICS ALS, avec UGR<19. Idéal pour les applications avec travail sur écran.

Matière : Aluminium, textile PET

✚ Eclairage direct et indirect
Anti-éblouissement UGR<19

Coloris

5 ANS GARANTIE | 50 000H L80 B10 | 220-240 V | IP 20

SDCM 3 | IRC ≥90 | UGR <19 | ON/OFF

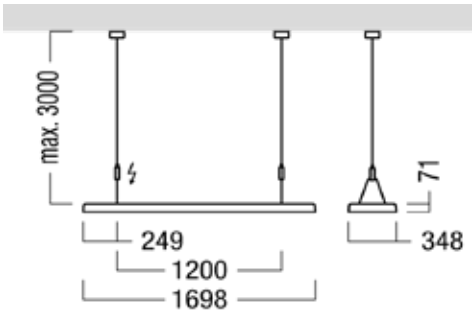

Produit	Puissance (W)	T° (K)	Flux Sortant (lm)	Prix indicatif Dali € H.T
PRO-TRAMAO	82,8W	3000K	7430lm	2 627 €

PROLUM
L'ECLAIRAGE PROFESSIONNEL

RUBANS LED & PROFILÉS

Réalisation PROLUM Atelier Lumen
Appartement à Lyon

Produit		Tension	Puissance	IP	IRC	Largeur
PRO-FINE 84		24V	4,8 W/m	IP20/IP65	>90	10mm
PRO-FINE 69		24V	9,6 W/m	IP20/IP65	>90	10mm
PRO-FINE 51		24V	9,6 W/m	IP20/IP67	>90	10mm
PRO-FINE 49		24V	10 W/m	IP20	>90	4mm
PRO-FINE 31		24V	12 W/m	IP20/IP67	>90	10/14mm
PRO-FINE 44		24V	14,4 W/m	IP20	75/97	10mm
PRO-FINE 41		24V	14,4 W/m	IP20/IP65	>90	10mm
PRO-FINE 61		24V	15 W/m	IP20/IP65	>90	10mm
PRO-FINE 32 N		220/240V	15 W/m	IP65	>80	14mm
PRO-FINE 52		24V	22 W/m	IP20/IP67	>90	10/14mm
PRO-FINE 56		24V	22 W/m	IP20	>80	15mm
PRO-FINE 55		24V	24 W/m	IP20	>90	20mm
PRO-FINE 36		24V	12 W/m	IP20	>90	10mm
PRO-FINE 42		24V	19,2 W/m	IP20/IP65	>90	10mm
PRO-FINE 50		24V	9,6 W/m	IP20	-	5mm
PRO-FINE 46		24V	14,4 W/m	IP20/IP65	-	10mm
PRO-FINE 43		24V	19,2 W/m	IP20	-	12mm
PRO-FINE 47		24V	14,4 W/m	IP20	-	12mm
PRO-FINE 66		24V	20 W/m	IP20/IP67	-	12mm
PRO-FINE 45		24V	10 W/m	IP20	-	10mm
PRO-FINE 70		24V	5 W/m	IP67	>90	12,8mm
PRO-FINE 72		24V	10 W/m	IP67	>90	16mm
PRO-FINE 74		24V	10 W/m	IP67	>90	24mm
PRO-FINE 25		24V	20 W/m	IP67	>90	25mm

Nombre de LED/m	Rendement Lumen/m	Température de couleur						Page
70	456-480 Lm/m	2700K	3000K	4000K	6000K			142
140	912-931 Lm/m	2700K	3000K	4000K	6000K			142
120	960 Lm/m	2700K	3000K	4000K	6000K			143
204	710-740 Lm/m	2700K	3000K	4000K	6000K			144
512	1140-1200 Lm/m	2700K	3000K	4000K				144
140	1296-1368 Lm/m	viande	poisson	primeur	boulangerie			147
140	1368-1396 Lm/m	2700K	3000K	4000K	6000K			148
160	1650-1875 Lm/m	2700K	3000K	4000K	6000K			148
112	1500-1650 Lm/m	2700K	3000K	4000K	6000K			149
238	2134-2464 Lm/m	2700K	3000K	4000K	6000K			149
160	2860-3740 Lm/m	2700K	3000K	4000K	CCT			150
120	1920-2064 Lm/m	2700K	3000K	4000K				151
140	1200 Lm/m	CCT						152
168	1728 Lm/m	CCT						152
120	556 Lm/m	RGB						153
60	547-590 Lm/m	RGB						153
240	1368-1728 Lm/m	RGB						154
60	-	RGB-W						154
840	830 Lm/m	RGB-W						155
480	-	rouge	vert	bleu				155
140/96	75-155 Lm/m	2700K	3000K	4000K				156
140/96	480-670 Lm/m	2700K	3000K	4000K				158
140/96	120-320 Lm/m	2700K	3000K	4000K				159
240-480	1200-1460 Lm/m	2400K	2700K	3000K	4000K	RGB	CCT	160

Produit	Profil	Puissance max.	IP	Installation
PRO-BOX 18		20W	IP20	saillie
PRO-BOX 17		20W	IP20	encastré
PRO-BOX 16		20W	IP20	saillie
PRO-BOX 15		20W	IP20	encastré
PRO-BOX 19		25W	IP20	saillie
PRO-BOX 10		25W	IP20	encastré
PRO-BOX 35		40W	IP20	saillie
PRO-BOX 38		40W	IP20	encastré
PRO-BOX 12		15W	IP20	saillie
PRO-BOX 11		15W	IP20	encastré
PRO-BOX 13		15W	IP20	saillie
PRO-BOX 14		15W	IP20	saillie
PRO-BOX 23		25W	IP20	saillie
PRO-BOX 53		25W	IP20	encastré
PRO-BOX 21		15W	IP20	encastré
PRO-BOX 27		15W	IP20	saillie
PRO-BOX 22		15W	IP20	saillie
PRO-BOX 29		20W	IP55	saillie
PRO-BOX 30		20W	IP20	saillie
PRO-BOX 33		20W	IP20	saillie
PRO-BOX 39		25W	IP20	saillie
PRO-BOX 28		40W	IP20	saillie
PRO-BOX 37		40W	IP40	trimless

Coloris	Dimensions	Longueur standard	Page
	17,3x14,5mm	2m	162
	25x14,5mm	2m	163
	17,3x7mm	2m	163
	25x7mm	2m	164
	25x25mm	2m	164
	35x25mm	2m	165
	35x35mm	2m	165
	50x35mm	2m	166
	10x15mm	2m	166
	16x15mm	2m	167
	17,9x5,7mm	2m	167
	16x16mm	2m	169
	23x10,8 mm	2m	169
	30,5x10,8mm	2m	170
	26,7x76,2mm	2m	172
	17,7x43,5mm	2m	172
	17,8x48,6mm	2m	173
	21x26mm	2m	173
	12/20x2mm	2m	174
	29,4x50mm	2m	174
	Ø28mm	2m	175
	18x22,2mm	2m	175
	79x32mm	2m	176

	PRO-FINE 84	PRO-FINE 69	PRO-FINE 51	PRO-FINE 49	PRO-FINE 31	PRO-FINE 44	PRO-FINE 41	PRO-FINE 61	PRO-FINE 32N
PRO-BOX 18	✔	✔	✔ IP20	✔	✔ IP20	✔	✔	✔	
PRO-BOX 17	✔	✔	✔ IP20	✔	✔ IP20	✔	✔	✔	
PRO-BOX 16	✔	✔	✔ IP20	✔	✔ IP20	✔	✔	✔	
PRO-BOX 15	✔	✔	✔ IP20	✔	✔ IP20	✔	✔	✔	
PRO-BOX 19	✔	✔	✔ IP20	✔	✔ IP20	✔	✔	✔	
PRO-BOX 10	✔	✔	✔ IP20	✔	✔ IP20	✔	✔	✔	
PRO-BOX 35	✔	✔	✔	✔	✔	✔	✔	✔	✔
PRO-BOX 38	✔	✔	✔	✔	✔	✔	✔	✔	✔
PRO-BOX 12				✔					
PRO-BOX 11				✔					
PRO-BOX 13	✔	✔	✔ IP20	✔	✔ IP20	✔	✔	✔	
PRO-BOX 14	✔	✔	✔ IP20	✔	✔ IP20	✔	✔	✔	
PRO-BOX 23	✔	✔	✔	✔	✔	✔	✔	✔	✔
PRO-BOX 53	✔	✔	✔	✔	✔	✔	✔	✔	✔
PRO-BOX 21	✔	✔	✔ IP20	✔	✔ IP20	✔	✔	✔	
PRO-BOX 27	✔	✔	✔ IP20	✔	✔ IP20	✔	✔	✔	
PRO-BOX 22	✔	✔	✔ IP20	✔	✔ IP20	✔	✔	✔	
PRO-BOX 29	✔	✔	✔	✔	✔ IP20	✔	✔	✔	
PRO-BOX 30 12mm 20mm	✔	✔	✔	✔	✔ IP20 ✔	✔	✔	✔	– ✔
PRO-BOX 33	✔	✔	✔	✔	✔ IP20	✔	✔	✔	
PRO-BOX 39	✔	✔	✔ IP20	✔	✔ IP20	✔	✔	✔	
PRO-BOX 28	✔	✔	✔ IP20	✔	✔ IP20	✔	✔	✔	
PRO-BOX 37	✔	✔	✔	✔	✔	✔	✔	✔	✔

PRO-FINE 52	PRO-FINE 56	PRO-FINE 55	PRO-FINE 36	PRO-FINE 42	PRO-FINE 50	PRO-FINE 46	PRO-FINE 43	PRO-FINE 47	PRO-FINE 66	PRO-FINE 45
✔ IP20			✔	✔	✔	✔				✔ IP20
✔			✔	✔	✔	✔	✔	✔	✔ IP20	✔ IP20
✔ IP20			✔	✔	✔	✔	✔	✔	✔ IP20	✔ IP20
✔ IP20			✔	✔	✔	✔	✔	✔	✔ IP20	✔ IP20
✔			✔	✔	✔	✔	✔	✔	✔ IP20	✔ IP20
✔			✔	✔	✔	✔	✔	✔	✔ IP20	✔ IP20
✔	✔	✔	✔	✔	✔	✔	✔	✔	✔	✔
✔	✔	✔	✔	✔	✔	✔	✔	✔	✔	✔
					✔					
					✔					
✔			✔	✔	✔	✔	✔	✔	✔ IP20	✔ IP20
✔ IP20			✔	✔	✔	✔				✔ IP20
✔	✔		✔	✔	✔	✔	✔	✔	✔	✔
✔	✔	✔	✔	✔	✔	✔	✔	✔	✔	✔
✔ IP20			✔	✔	✔	✔				✔ IP20
✔ IP20			✔	✔	✔	✔				✔ IP20
✔ IP20			✔	✔	✔	✔	✔	✔	✔ IP20	✔ IP20
✔			✔	✔	✔	✔	✔		✔ IP20	✔ IP20
✔	– ✔	– ✔	✔	✔	✔	✔	✔	✔	✔ IP20 ✔	✔
✔			✔	✔	✔	✔	✔	✔	✔ IP20	✔ IP20
✔ IP20			✔	✔	✔	✔	✔	✔	✔ IP20	✔ IP20
✔			✔	✔	✔	✔	✔	✔	✔ IP20	✔ IP20
✔	✔	✔	✔	✔	✔	✔	✔	✔	✔	✔

PRO-FINE 84

BENEITO FAURE

Ruban LED 24V, largeur 10mm. Longueur 5m à 25m sur demande. Flux lumineux 95lm/W à 102lm/W. Puissance 4,8W/m. Sécable tous les 100mm. Températures de couleurs disponibles : 2700K / 3000K / 4000K / 6000K. IRC>90. Versions IP20 ou IP65.

5 ANS GARANTIE | III | 24 V | IP 20 | IP 65 | IRC ≥90

Produit	Puissance (W)	T° (K)	IP	Flux Sortant (lm/W)	Prix indicatif € H.T
PRO-FINE 84270	4,8W/m	2700K	IP20	95lm/W	16 €
PRO-FINE 84300	4,8W/m	3000K	IP20	98lm/W	16 €
PRO-FINE 84400	4,8W/m	4000K	IP20	100lm/W	16 €
PRO-FINE 84600	4,8W/m	6000K	IP20	102lm/W	16 €
PRO-FINE 84275	4,8W/m	2700K	IP65	90lm/W	22 €
PRO-FINE 84305	4,8W/m	3000K	IP65	92lm/W	22 €
PRO-FINE 84405	4,8W/m	4000K	IP65	95lm/W	22 €
PRO-FINE 84605	4,8W/m	6000K	IP65	97lm/W	22 €

PRO-FINE 69

BENEITO FAURE

Ruban LED 24V, largeur 10mm. Longueur 5m à 25m sur demande. Flux lumineux 95lm/W à 102lm/W. Puissance 9,6W/m. Sécable tous les 50mm. Températures de couleurs disponibles : 2700K / 3000K / 4000K / 6000K. IRC>90. Versions IP20 ou IP65.

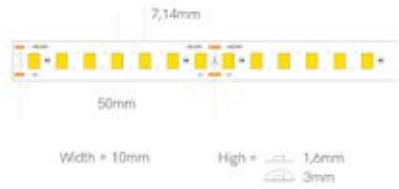

5 ANS GARANTIE | III | 24 V | IP 20 | IP 65 | IRC ≥90

Produit	Puissance (W)	T° (K)	IP	Flux Sortant (lm/W)	Prix indicatif € H.T
PRO-FINE 69270	9,6W/m	2700K	IP20	95lm/W	28 €
PRO-FINE 69300	9,6W/m	3000K	IP20	98lm/W	28 €
PRO-FINE 69400	9,6W/m	4000K	IP20	100lm/W	28 €
PRO-FINE 69600	9,6W/m	6000K	IP20	102lm/W	28 €
PRO-FINE 69275	9,6W/m	2700K	IP65	90lm/W	34 €
PRO-FINE 69305	9,6W/m	3000K	IP65	92lm/W	34 €
PRO-FINE 69405	9,6W/m	4000K	IP65	95lm/W	34 €
PRO-FINE 69605	9,6W/m	6000K	IP65	97lm/W	34 €

PRO-FINE 51

BENEITO FAURÉ

Ruban LED 24V, largeur 10mm. Longueur 20m sur demande. Flux lumineux 100lm/W. Puissance 9,6W/m. Sécable tous les 50mm. Températures de couleurs disponibles : 2700K / 3000K / 4000K / 6000K. IRC>90. Versions IP20 ou IP67.

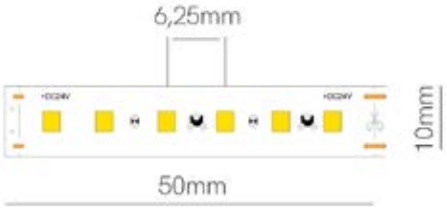

5 ANS GARANTIE | III | 24 V | IP 20 | IP 67 | IRC ≥90

Produit	Puissance (W)	T° (K)	IP	Flux Sortant (lm/W)	Prix indicatif € H.T
PRO-FINE 51270	9,6W/m	2700K	IP20	100lm/W	44 €
PRO-FINE 51300	9,6W/m	3000K	IP20	100lm/W	44 €
PRO-FINE 51400	9,6W/m	4000K	IP20	100lm/W	44 €
PRO-FINE 51600	9,6W/m	6000K	IP20	100lm/W	44 €
PRO-FINE 51277	9,6W/m	2700K	IP67	100lm/W	58 €
PRO-FINE 51307	9,6W/m	3000K	IP67	100lm/W	58 €
PRO-FINE 51407	9,6W/m	4000K	IP67	100lm/W	58 €
PRO-FINE 51607	9,6W/m	6000K	IP67	100lm/W	58 €

PRO-FINE 49

BENEITO FAURE

Ruban LED 24V, largeur 4mm. Longueur 5m sur demande. Flux lumineux 71lm/W à 77lm/W. Puissance 10W/m. Sécable tous les 29,4mm. Températures de couleurs disponibles : 2700K / 3000K / 4000K / 6000K. IRC>90. IP20.

5 ANS GARANTIE | III | 24 V | IP 20 | IRC ≥90

Produit	Puissance (W)	T° (K)	IP	Flux Sortant (lm/W)	Prix indicatif € H.T
PRO-FINE 49270	10W/m	2700K	IP20	71lm/W	40 €
PRO-FINE 49300	10W/m	3000K	IP20	74lm/W	40 €
PRO-FINE 49400	10W/m	4000K	IP20	77lm/W	40 €
PRO-FINE 49600	10W/m	6000K	IP20	74lm/W	40 €

PRO-FINE 31

BENEITO FAURE

Ruban LED 24V, largeur 14mm. Longueur 5m sur demande. Flux lumineux 95lm/W à 100lm/W. Puissance 12W/m. Sécable tous les 62,5mm. Températures de couleurs disponibles : 2700K / 3000K / 4000K. IRC>90. Versions IP20 ou IP67.

5 ANS GARANTIE | III | 24 V | IP 20 | IP 67 | IRC ≥90

Produit	Puissance (W)	T° (K)	IP	Flux Sortant (lm/W)	Prix indicatif € H.T
PRO-FINE 31270	12W/m	2700K	IP20	95lm/W	46 €
PRO-FINE 31300	12W/m	3000K	IP20	98lm/W	46 €
PRO-FINE 31400	12W/m	4000K	IP20	100lm/W	46 €
PRO-FINE 31277	12W/m	2700K	IP67	95lm/W	68 €
PRO-FINE 31307	12W/m	3000K	IP67	98lm/W	68 €
PRO-FINE 31407	12W/m	4000K	IP67	100lm/W	68 €

PRO-FINE 44

BENEITO FAURÉ

✚ Températures de couleur spécifiques pour mettre en valeur les produits de boulangerie, poissonnerie, boucherie et primeur

Ruban LED 24V, largeur 10mm. Longueur 5m sur demande. Flux lumineux 80lm/W à 95lm/W. Puissance 14,4W/m. Sécable tous les 50mm. IRC75/97. IP20.
Températures de couleurs disponibles :

- **Boucherie : 3700K**
- **Poissonnerie : 11600K**
- **Primeur : 5000K**
- **Boulangerie : 2700K**

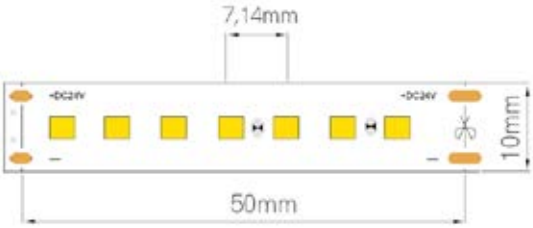

5 ANS GARANTIE | III | 24 V | IP 20 | IRC 75 | IRC 97

Produit	Puissance (W)	T° (K)	IP	Flux Sortant (lm/W)	Prix indicatif € H.T
PRO-FINE 44370	14,4W/m	3700K	IP20	85lm/W	46 €
PRO-FINE 44110	14,4W/m	11 600K	IP20	95lm/W	46 €
PRO-FINE 44500	14,4W/m	5000K	IP20	90lm/W	46 €
PRO-FINE 44270	14,4W/m	2700K	IP20	80lm/W	46 €

PRO-FINE 41

BENEITO FAURE

Ruban LED 24V, largeur 10mm. Longueur 5m ou 25m sur demande. Flux lumineux 95lm/W à 102lm/W. Puissance 14,4W/m. Sécable tous les 50mm. Températures de couleurs disponibles : 2700K / 3000K / 4000K / 6000K. IRC>90. IP20 ou IP65.

5 ANS GARANTIE | III | 24 V | IP 20 | IP 65 | IRC ≥90

Produit	Puissance (W)	T° (K)	IP	Flux Sortant (lm/W)	Prix indicatif € H.T
PRO-FINE 41270	14,4W/m	2700K	IP20	95lm/W	36 €
PRO-FINE 41300	14,4W/m	3000K	IP20	98lm/W	36 €
PRO-FINE 41400	14,4W/m	4000K	IP20	100lm/W	36 €
PRO-FINE 41600	14,4W/m	6000K	IP20	102lm/W	36 €
PRO-FINE 41275	14,4W/m	2700K	IP65	90lm/W	40 €
PRO-FINE 41305	14,4W/m	3000K	IP65	92lm/W	40 €
PRO-FINE 41405	14,4W/m	4000K	IP65	95lm/W	40 €
PRO-FINE 41605	14,4W/m	6000K	IP65	97lm/W	40 €

PRO-FINE 61

BENEITO FAURE

Ruban LED 24V, largeur 10mm. Longueur 5m ou 25m sur demande. Flux lumineux 100lm/W à 125lm/W. Puissance 15W/m. Sécable tous les 50mm. Températures de couleurs disponibles : 2700K / 3000K / 4000K / 6000K. IRC>90. IP20 ou IP65.

5 ANS GARANTIE | III | 24 V | IP 20 | IP 65 | IRC ≥90

Produit	Puissance (W)	T° (K)	IP	Flux Sortant (lm/W)	Prix indicatif € H.T
PRO-FINE 61270	15W/m	2700K	IP20	110lm/W	50 €
PRO-FINE 61300	15W/m	3000K	IP20	115lm/W	50 €
PRO-FINE 61400	15W/m	4000K	IP20	120lm/W	50 €
PRO-FINE 61600	15W/m	6000K	IP20	125lm/W	50 €
PRO-FINE 61275	15W/m	2700K	IP65	110lm/W	54 €
PRO-FINE 61305	15W/m	3000K	IP65	115lm/W	54 €
PRO-FINE 61405	15W/m	4000K	IP65	120lm/W	54 €
PRO-FINE 61605	15W/m	6000K	IP65	125lm/W	54 €

PRO-FINE 32N

BENEITO FAURE

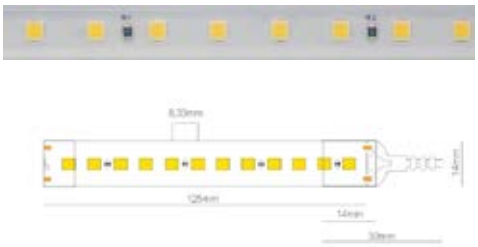

Ruban LED 220/240V, largeur 14mm. Longueur 5m ou 50m sur demande. Flux lumineux 100lm/W à 110lm/W. Puissance 15W/m. Sécable tous les 125mm. Températures de couleurs disponibles : 2700K / 3000K / 4000K / 6000K. IRC>80. IP65.

5 ANS GARANTIE | 220-240 V | IP 65 | IRC 80

Produit	Puissance (W)	T° (K)	IP	Flux Sortant (lm/W)	Prix indicatif € H.T
PRO-FINE 32275-N	15W/m	2700K	IP65	100lm/W	54 €
PRO-FINE 32305-N	15W/m	3000K	IP65	105lm/W	54 €
PRO-FINE 32405-N	15W/m	4000K	IP65	110lm/W	54 €
PRO-FINE 32605-N	15W/m	6000K	IP65	110lm/W	54 €

PRO-FINE 52

BENEITO FAURE

Ruban LED 24V, largeur 10mm. Longueur 5m sur demande. Flux lumineux 97lm/W à 112lm/W. Puissance 22W/m. Sécable tous les 29,4mm. Températures de couleurs disponibles : 2700K / 3000K / 4000K / 6000K. IRC>90. IP20 ou IP67.

5 ANS GARANTIE | III | 24 V | IP 20 | IP 67 | IRC ≥90

Produit	Puissance (W)	T° (K)	IP	Flux Sortant (lm/W)	Prix indicatif € H.T
PRO-FINE 52270	22W/m	2700K	IP20	97lm/W	72 €
PRO-FINE 52300	22W/m	3000K	IP20	103lm/W	72 €
PRO-FINE 52400	22W/m	4000K	IP20	108lm/W	72 €
PRO-FINE 52600	22W/m	6000K	IP20	112lm/W	72 €
PRO-FINE 52277	22W/m	2700K	IP67	97lm/W	84 €
PRO-FINE 52307	22W/m	3000K	IP67	103lm/W	84 €
PRO-FINE 52407	22W/m	4000K	IP67	108lm/W	84 €
PRO-FINE 52607	22W/m	6000K	IP67	112lm/W	84 €

PRO-FINE 56

BENEITO FAURE

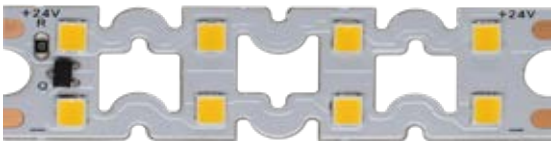

✚ Ultra flexible

Ruban LED 24V, largeur 15mm. Longueur 5m sur demande. Flux lumineux 130lm/W à 170lm/W. Puissance 22W/m. Sécable tous les 50mm. Températures de couleurs disponibles : 2700K / 3000K / 4000K ou CCT. IRC80. IP20.

5 ANS GARANTIE | III | 24 V | IP 20 | IRC 80

Produit	Puissance (W)	T° (K)	IP	Flux Sortant (lm/W)	Prix indicatif € H.T
PRO-FINE 56270	22W/m	2700K	IP20	155lm/W	84 €
PRO-FINE 56300	22W/m	3000K	IP20	160lm/W	84 €
PRO-FINE 56400	22W/m	4000K	IP20	170lm/W	84 €
PRO-FINE 56360	22W/m	CCT	IP20	130lm/W	92 €

PRO-FINE 55

BENEITO FAURE

Ruban LED 24V, largeur 20mm. Longueur 5m sur demande. Flux lumineux 80lm/W à 86lm/W. Puissance 24W/m. Sécable tous les 100mm. Températures de couleurs disponibles : 2700K / 3000K / 4000K. IRC90. IP20.

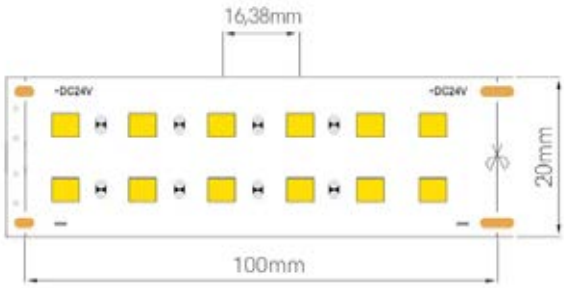

5 ANS GARANTIE | III | 24 V | IP 20 | IRC ≥90

Produit	Puissance (W)	T° (K)	IP	Flux Sortant (lm/W)	Prix indicatif € H.T
PRO-FINE 55270	24W/m	2700K	IP20	80lm/W	70 €
PRO-FINE 55300	24W/m	3000K	IP20	83lm/W	70 €
PRO-FINE 55400	24W/m	4000K	IP20	86lm/W	70 €

PRO-FINE 36

BENEITO FAURE

Ruban LED 24V, largeur 10mm. Longueur 5m sur demande. Flux lumineux 100lm/W. Puissance 12W/m. Sécable tous les 100mm. Température de couleur réglable 2700K - 5000K. IRC>90. IP20.

5 ANS GARANTIE | III | 24 V | IP 20 | IRC ≥90

Produit	Puissance (W)	T° (K)	IP	Flux Sortant (lm/W)	Prix indicatif € H.T
PRO-FINE 36360	12W/m	2700-5000K	IP20	100lm/W	38 €

PRO-FINE 42

BENEITO FAURE

Ruban LED 24V, largeur 10mm. Longueur 5m ou 25m sur demande. Flux lumineux 90lm/W. Puissance 19,2W/m. Sécable tous les 83,3mm. Température de couleur réglable 1800K - 4000K. IRC>90. IP20 ou IP65.

5 ANS GARANTIE | III | 24 V | IP 20 | IP 65 | IRC ≥90

Produit	Puissance (W)	T° (K)	IP	Flux Sortant (lm/W)	Prix indicatif € H.T
PRO-FINE 42360	19,2W/m	1800-4000K	IP20	90lm/W	36 €
PRO-FINE 42365	19,2W/m	1800-4000K	IP65	90lm/W	42 €

PRO-FINE 50

BENEITO FAURE

Ruban LED 24V, largeur 5mm. Longueur 5m sur demande. Flux lumineux 58lm/W. Puissance 9,6W/m. Sécable tous les 50mm. LED RGB. IP20.

5 ANS GARANTIE | III | 24 V | IP 20 | RGB

Produit	Puissance (W)	T° (K)	IP	Flux Sortant (lm/W)	Prix indicatif € H.T
PRO-FINE 50460	9,6W/m	RGB	IP20	58lm/W	102 €

PRO-FINE 46

BENEITO FAURE

Ruban LED 24V, largeur 10mm. Longueur 5m ou 25m sur demande. Flux lumineux 38lm/W à 41lm/W. Puissance 14,4W/m. Sécable tous les 50mm. LED RGB. IP20 ou IP65.

5 ANS GARANTIE | III | 24 V | IP 20 | IP 65 | RGB

Produit	Puissance (W)	T° (K)	IP	Flux Sortant (lm/W)	Prix indicatif € H.T
PRO-FINE 46460	14,4W/m	RGB	IP20	38lm/W	34 €
PRO-FINE 46465	14,4W/m	RGB	IP65	41lm/W	38 €

PRO-FINE 43

BENEITO FAURE

Ruban LED 24V, largeur 12mm. Longueur 5m sur demande. Puissance 19,2W/m. Sécable tous les 25mm. LED RGB. IP20.

5 ANS GARANTIE | III | 24 V | IP 20 | RGB

Produit	Puissance (W)	T° (K)	IP	Prix indicatif € H.T
PRO-FINE 43430	19,2W/m	RGB	IP20	242 €

PRO-FINE 47

BENEITO FAURE

Ruban LED 24V, largeur 12mm. Longueur 5m sur demande. Puissance 14,4W/m. Sécable tous les 100mm. LED RGB-W. IP20.

5 ANS GARANTIE | III | 24 V | IP 20 | RGB +W

Produit	Puissance (W)	T° (K)	IP	Prix indicatif € H.T
PRO-FINE 47430	14,4W/m	RGB-W	IP20	50 €

PRO-FINE 66

BENEITO FAURE

Ruban LED 24V, largeur 12mm. Longueur 5m sur demande. Flux lumineux 172lm/W. Puissance 20W/m. Sécable tous les 33mm. LED RGB-W. IP20 ou IP67.

5 ANS GARANTIE | III | 24 V | IP 20 | IP 67 | RGB +W

Produit	Puissance (W)	T° (K)	IP	Flux Sortant (lm/W)	Prix indicatif € H.T
PRO-FINE 66470	20W/m	RGB-W	IP20	172lm/W	72 €
PRO-FINE 66477	20W/m	RGB-W	IP67	172lm/W	70 €

PRO-FINE 45

BENEITO FAURE

Ruban LED 24V, largeur 10mm. Longueur 10m sur demande. Puissance 10W/m. Sécable tous les 50mm. LED Rouge ou Verte ou Bleue. IP20.

5 ANS GARANTIE | III | 24 V | IP 20

Produit	Puissance (W)	T° (K)	IP	Prix indicatif € H.T
PRO-FINE 45220	10W/m	Rouge	IP20	36 €
PRO-FINE 45310	10W/	Vert	IP20	34 €
PRO-FINE 45520	10W/	Bleu	IP20	34 €

PRO-FINE 70

BENEITO FAURE

✚ Neon flexible
Disponible en 3 températures de couleur + RGB

Ruban LED type néon 24V, largeur 12,8mm. Longueur 10m sur demande. Flux lumineux 73lm/W à 186lm/W. Puissance 5W/m. Sécable tous les 50mm. Températures de couleur disponibles : 2700K / 3000K / 4000K et RGB. IRC>90. IP67.

5 ANS GARANTIE | III | 24 V | IP 67 | IRC ≥90 | RGB

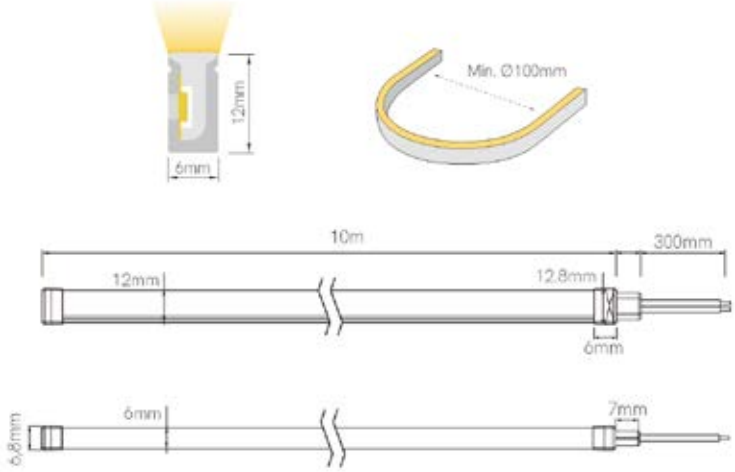

Produit	Puissance (W)	T° (K)	IP	Flux Sortant (lm/W)	Prix indicatif € H.T
PRO-FINE 70277	5W/m	2700K	IP67	178lm/W	62 €
PRO-FINE 70307	5W/m	3000K	IP67	154lm/W	62 €
PRO-FINE 70407	5W/m	4000K	IP67	186lm/W	62 €
PRO-FINE 70437	5W/m	RGB	IP67	73lm/W	94 €

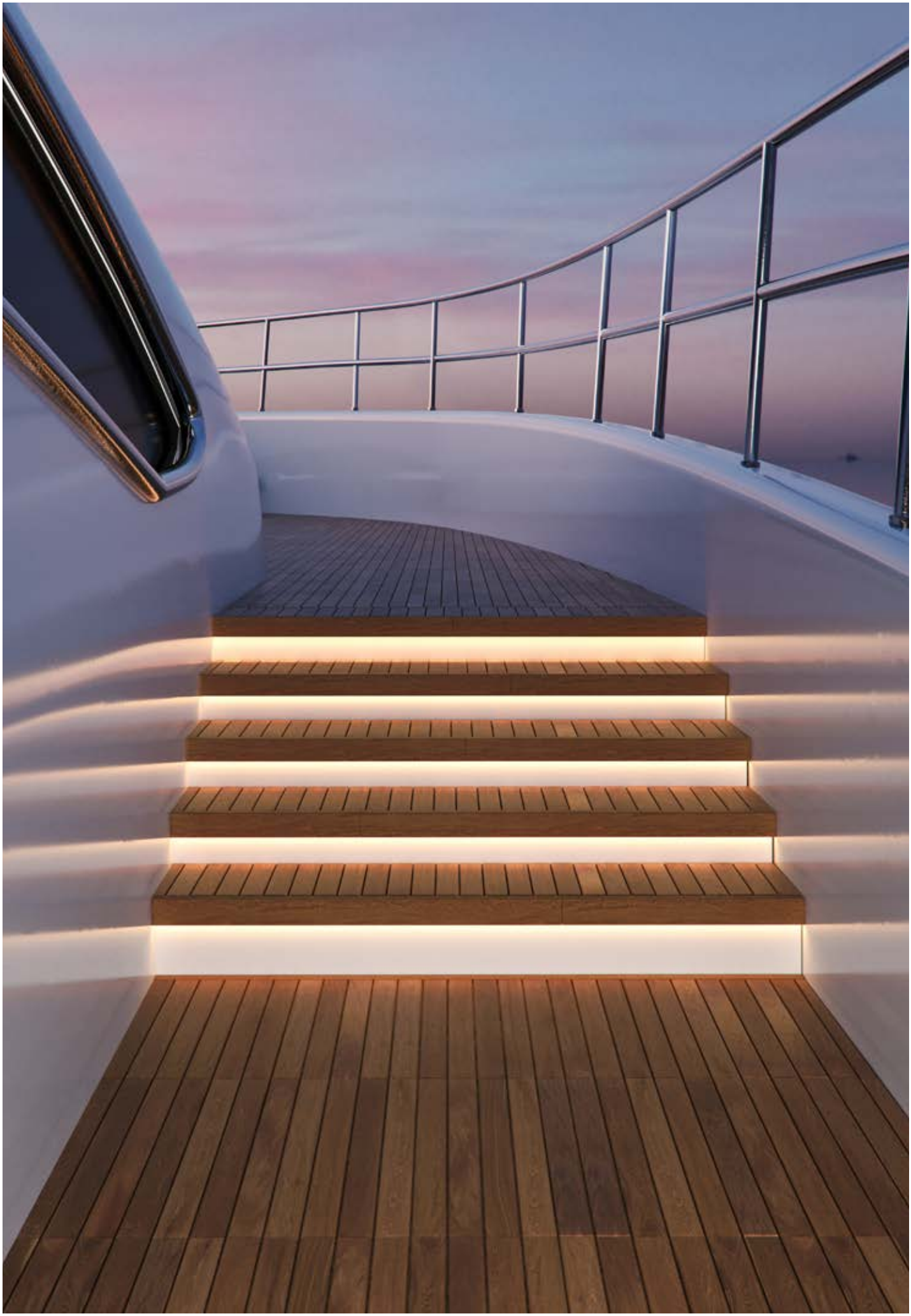

PRO-FINE 72

BENEITO FAURE

✚ Neon flexible
Disponible en 3 températures de couleur + RGB

Ruban LED type néon 24V, largeur 12mm. Longueur 10m sur demande. Flux lumineux 263lm/W à 679lm/W. Puissance 10W/m. Sécable tous les 50mm. Températures de couleur disponibles : 2700K / 3000K et RGB. IRC>90. IP67.

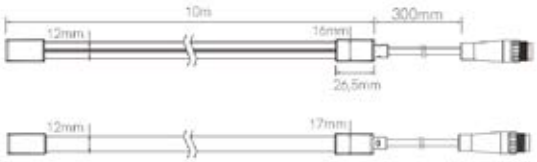

5 ANS GARANTIE | III | 24 V | IP 67 | IRC ≥90 | RGB

Produit	Puissance (W)	T° (K)	IP	Flux Sortant (lm/W)	Prix indicatif € H.T
PRO-FINE 72277	10W/m	2700K	IP67	484lm/W	88 €
PRO-FINE 72307	10W/m	3000K	IP67	561lm/W	88 €
PRO-FINE 72407	10W/m	4000K	IP67	679lm/W	88 €
PRO-FINE 72437	10W/m	RGB	IP67	263lm/W	108 €

PRO-FINE 74

BENEITO FAURE

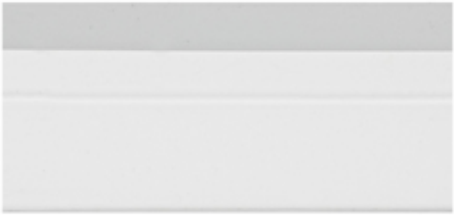

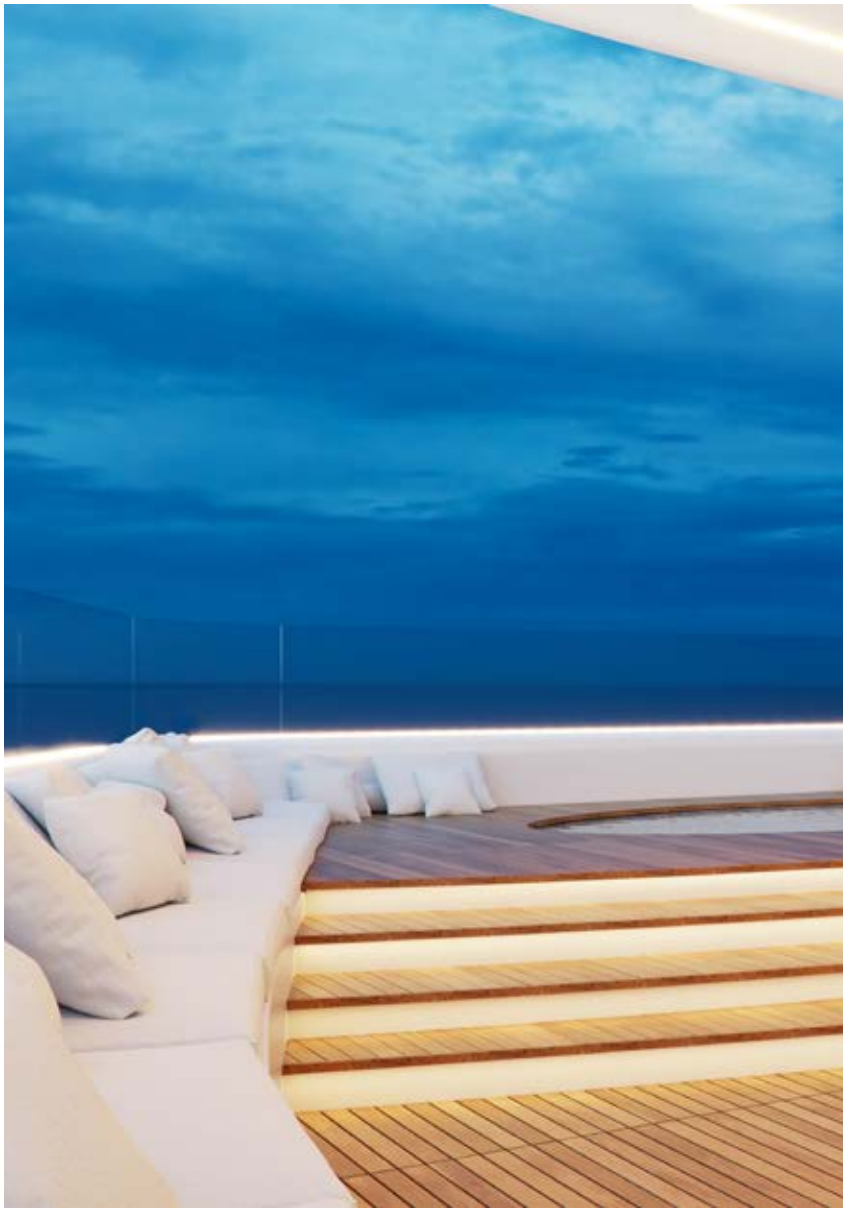

Ruban LED type néon 24V, largeur 12mm. Longueur 10m sur demande. Flux lumineux 124lm/W à 320lm/W. Puissance 10W/m. Sécable tous les 50mm (55,5mm pour le RGB). Températures de couleur disponibles : 2700K / 3000K / 4000K et RGB. IRC>90. IP67.

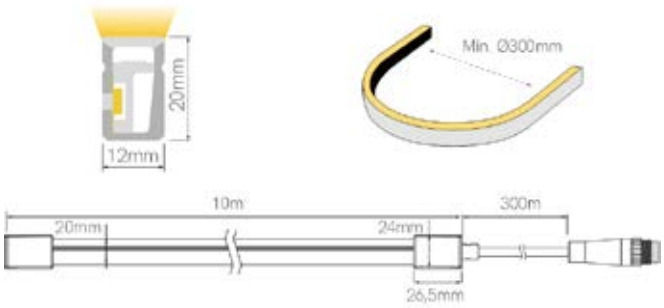

5 ANS GARANTIE | 24 V | IP 67 | IRC ≥90 | RGB

Produit	Puissance (W)	T° (K)	IP	Flux Sortant (lm/W)	Prix indicatif € H.T
PRO-FINE 74277	10W/m	2700K	IP67	271lm/W	98 €
PRO-FINE 74307	10W/m	3000K	IP67	269lm/W	98 €
PRO-FINE 74407	10W/m	4000K	IP67	320lm/W	98 €
PRO-FINE 74437	10W/m	RGB	IP67	124-lm/W	124 €

PRO-FINE 25

BENEITO FAURE

✚ Neon flexible
Disponible en 5 températures de couleur + RGB

Ruban LED type néon 24V, diamètre 25mm. Angle de courbure maxi. 20 cm. Longueur 5m sur demande. Flux lumineux 41lm/W à 73lm/W. Puissance 20W/m. Sécable tous les 10mm (50mm pour le CCT et RGB). Températures de couleur disponibles : 2400K / 2700K / 3000K / 4000K, CCT 2700-6500K et RGB. IRC>90. IP67.

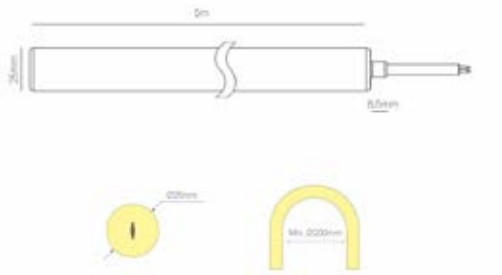

5 ANS GARANTIE | III | 24 V | IP 67 | IRC ≥90 | RGB

Produit	Puissance (W)	T° (K)	IP	Flux Sortant (lm/W)	Prix indicatif € H.T
PRO-FINE 25247	20W/m	2400K	IP67	60lm/W	252 €
PRO-FINE 25277	20W/m	2700K	IP67	65lm/W	252 €
PRO-FINE 25307	20W/m	3000K	IP67	69lm/W	252 €
PRO-FINE 25407	20W/m	4000K	IP67	73lm/W	252 €
PRO-FINE 25367	20W/m	CCT 2700-6500K		70lm/W	270 €
PRO-FINE 25467	20W/m	RGB		41lm/W	296 €

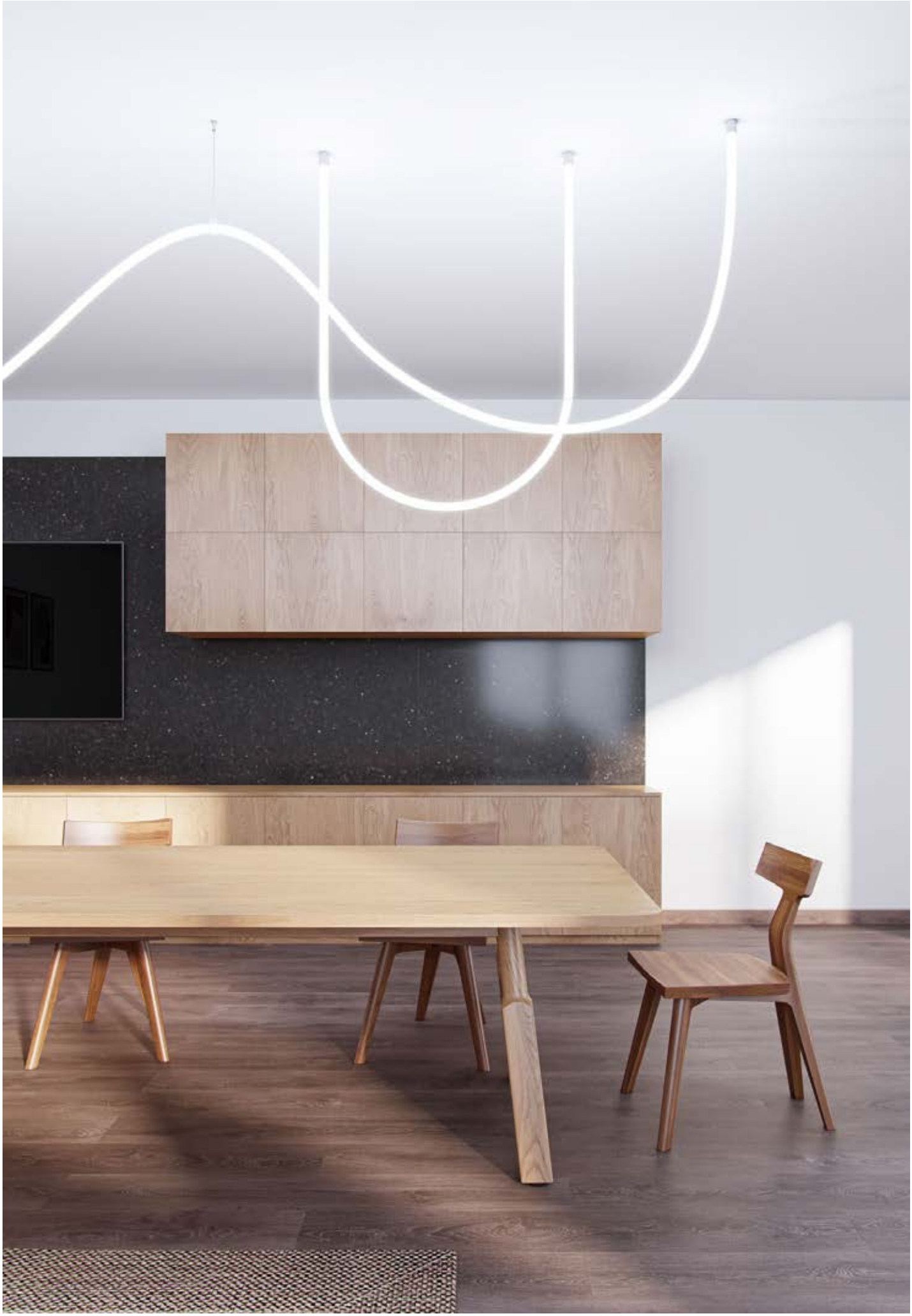

PRO-BOX 18

BENEITO FAURE

Profilé aluminium en saillie. Puissance de dissipation 20W/m. Longueur 1m, largeur 17,3mm, hauteur 14,5mm (20mm avec un diffuseur arrondi).
Accessoires disponibles : bouchons de finition clipsables, diffuseurs PC transparent 90% ou opale 70% ou noir 50% ou silicone opale 60% et Optique 60°, clips de fixation.

Matière : Aluminium

✚ 3 coloris
diffuseur noir disponible
accessoires en option

Coloris

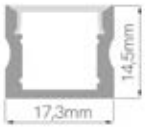

3 ANS GARANTIE

Produit	Version	Prix indicatif € H.T
PRO-BOX 18121 blanc	Profil coloris blanc	20 €
PRO-BOX 18122 noir	Profil coloris noir	20 €
PRO-BOX 18119 alu	Profil aluminium	20 €

PRO-BOX 17

BENEITO FAURE

Profilé aluminium encastré. Puissance de dissipation 20W/m. Longueur 1m, largeur 25mm, hauteur 14,5mm. Largeur d'encastrement 18mm.
Accessoires disponibles : bouchons de finition clipsables, diffuseurs PC transparent 90% ou opale 70% ou noir 50% ou silicone opale 60% et clips de fixation.

Matière : Aluminium

✚ 3 coloris
diffuseur noir disponible
accessoires en option

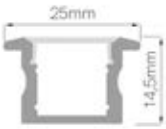

Coloris

3 ANS GARANTIE

Produit	Version	Prix indicatif € H.T
PRO-BOX 17121 blanc	Profil coloris blanc	20 €
PRO-BOX 17122 noir	Profil coloris noir	20 €
PRO-BOX 17119 alu	Profil aluminium	16 €

PRO-BOX 16

BENEITO FAURE

Profilé aluminium en saillie. Puissance de dissipation 20W/m. Longueur 1m, largeur 17,3mm, hauteur 7mm.
Accessoires disponibles : bouchons de finition clipsables, diffuseurs PC transparent 90% ou opale 70% ou noir 50% ou silicone opale 60% et Optique 60°, clips de fixation.

Matière : Aluminium

✚ 3 coloris
diffuseur noir disponible
accessoires en option

Coloris

3 ANS GARANTIE

Produit	Version	Prix indicatif € H.T
PRO-BOX 16121 blanc	Profil coloris blanc	18 €
PRO-BOX 16122 noir	Profil coloris noir	18 €
PRO-BOX 16119 alu	Profil aluminium	18 €

PRO-BOX 15

BENEITO FAURE

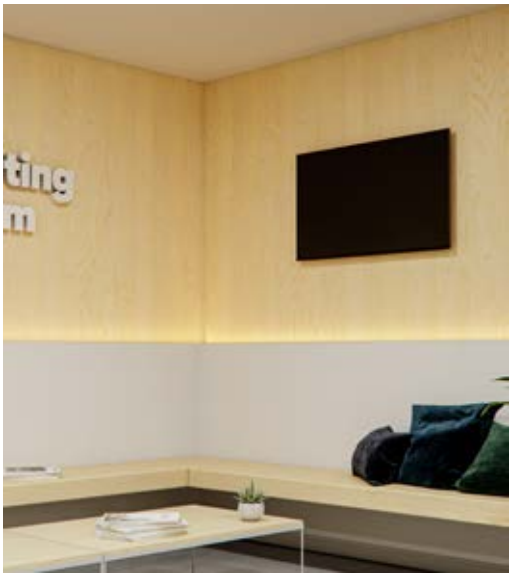

Profilé aluminium encastré. Puissance de dissipation 20W/m. Longueur 1m, largeur 25mm, hauteur 7mm. Largeur d'encastrement 18mm.
Accessoires disponibles : bouchons de finition clipsables, diffuseurs PC transparent 90% ou opale 70% ou noir 50% ou silicone opale 60% et clips de fixation.

Matière : Aluminium

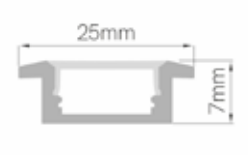

Coloris

3 ANS GARANTIE

Produit	Version	Prix indicatif € H.T
PRO-BOX 15121 blanc	Profil coloris blanc	24 €
PRO-BOX 15122 noir	Profil coloris noir	24 €
PRO-BOX 15119 alu	Profil aluminium	18 €

PRO-BOX 19

BENEITO FAURE

Profilé aluminium en saillie ou à suspendre. Puissance de dissipation 25W/m. Longueur 1m, largeur 25mm, hauteur 25mm.
Accessoires disponibles : bouchons de finition clipsables, diffuseurs PC opale 70% ou noir 50% et diffuseur continu, clips de fixation, kits d'assemblage et de suspension, base.

Matière : Aluminium

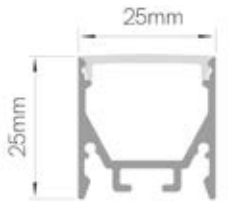

Coloris

3 ANS GARANTIE

Produit	Version	Prix indicatif € H.T
PRO-BOX 19121 blanc	Profil coloris blanc	72 €
PRO-BOX 19122 noir	Profil coloris noir	72 €
PRO-BOX 19119 alu	Profil aluminium	46 €

PRO-BOX 10

BENEITO FAURE

Profilé aluminium encastré. Puissance de dissipation 25W/m. Longueur 1m, largeur 35mm, hauteur 25mm. Largeur d'encastrement 22mm.
Accessoires disponibles : bouchons de finition clipsables, diffuseurs PC opale 70% ou noir 50% ou diffuseur continu, clips de fixation et accessoires d'assemblage.

Matière : Aluminium

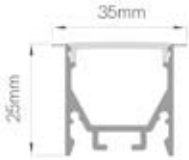

Coloris

3 ANS GARANTIE

Produit	Version	Prix indicatif € H.T
PRO-BOX 10121 blanc	Profil coloris blanc	86 €
PRO-BOX 10122 noir	Profil coloris noir	86 €
PRO-BOX 10119 alu	Profil aluminium	54 €

PRO-BOX 35

BENEITO FAURE

Profilé aluminium en saillie ou à suspendre. Puissance de dissipation 20W/m. Longueur 1m, largeur 35mm, hauteur 35mm.
Accessoires disponibles : bouchons de finition clipsables, diffuseurs PC opale 70% ou noir 50%, clips de fixation, accessoires d'assemblage, kit de suspension, base.

Matière : Aluminium

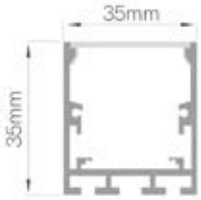

Coloris

3 ANS GARANTIE

Produit	Version	Prix indicatif € H.T
PRO-BOX 35121 blanc	Profil coloris blanc	68 €
PRO-BOX 35122 noir	Profil coloris noir	68 €
PRO-BOX 35119 alu	Profil aluminium	64 €

PRO-BOX 38

BENEITO FAURE

Profilé aluminium encastré. Puissance de dissipation 40W/m. Longueur 1m, largeur 50mm, hauteur 35mm. Largeur d'encastrement 40mm.
Accessoires disponibles : bouchons de finition, diffuseurs PC opale 70% ou noir 50%, clips de fixation et accessoires d'assemblage.

Matière : Aluminium

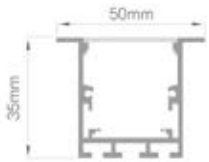

Coloris

3 ANS GARANTIE

Produit	Version	Prix indicatif € H.T
PRO-BOX 38121 blanc	Profil coloris blanc	78 €
PRO-BOX 38122 noir	Profil coloris noir	78 €
PRO-BOX 38119 alu	Profil aluminium	74 €

PRO-BOX 12

BENEITO FAURE

Profilé aluminium en saillie. Puissance de dissipation 15W/m. Longueur 1m, largeur 10mm, hauteur 15mm.
Accessoires disponibles : bouchons de finition, diffuseurs PC opale 70% et clips de fixation.

Matière : Aluminium

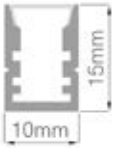

Coloris

3 ANS GARANTIE

Produit	Version	Prix indicatif € H.T
PRO-BOX 12119 alu	Profil aluminium	14 €

PRO-BOX 11

BENEITO FAURE

Profilé aluminium encastré. Puissance de dissipation 15W/m. Longueur 1m, largeur 16mm, hauteur 15mm. Largeur d'encastrement 12mm.
Accessoires disponibles : bouchons de finition et diffuseur PC opale 70%.

Matière : Aluminium

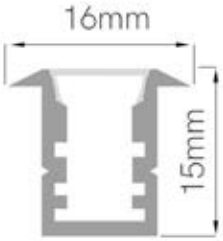

Coloris

3 ANS GARANTIE

Produit	Version	Prix indicatif € H.T
PRO-BOX 11119 alu	Profil aluminium	16 €

PRO-BOX 13

BENEITO FAURE

Profilé aluminium en saillie. Puissance de dissipation 15W/m. Longueur 1m, largeur 17,9mm, hauteur 5,7mm.
Accessoires disponibles : bouchons de finition et diffuseur PC opale 70%, clips de fixation.

Matière : Aluminium

Coloris

3 ANS GARANTIE

Produit	Version	Prix indicatif € H.T
PRO-BOX 13113 alu	Profil aluminium	14 €

PRO-BOX 14

BENEITO FAURE

Profilé aluminium d'angle en saillie. Puissance de dissipation 15W/m. Longueur 1m, largeur 16mm, hauteur 16mm.
Accessoires disponibles : bouchons de finition, diffuseurs PC opale 70% et clips de fixation.

Matière : Aluminium

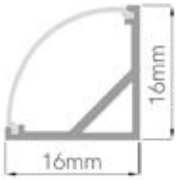

Coloris

3 ANS GARANTIE

Produit	Version	Prix indicatif € H.T
PRO-BOX 14119 alu	Profil aluminium	12 €

PRO-BOX 23

BENEITO FAURE

Profilé aluminium en saillie. Puissance de dissipation 25W/m. Longueur 1m, largeur 23mm, hauteur 10,8mm.
Accessoires disponibles : bouchons de finition, diffuseurs PC opale 70% et clips de fixation.

Matière : Aluminium

Coloris

3 ANS GARANTIE

Produit	Version	Prix indicatif € H.T
PRO-BOX 23121 blanc	Profil aluminium blanc	42 €
PRO-BOX 23122 noir	Profil aluminium noir	42 €
PRO-BOX 23119 alu	Profil aluminium	28 €

PRO-BOX 53

BENEITO FAURE

3 ANS GARANTIE

Profilé aluminium encastré. Puissance de dissipation 25W/m. Longueur 1m, largeur 30,5mm, hauteur 10,8mm. Largeur d'encastrement 25mm.
Accessoires disponibles : bouchons de finition, diffuseurs PC opale 70% et clips de fixation.

Matière : Aluminium

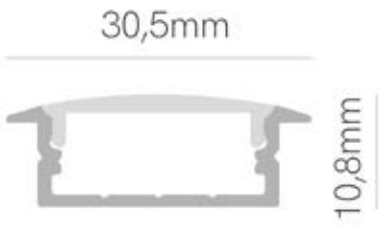

Coloris

Produit	Version	Prix indicatif € H.T
PRO-BOX 53121 blanc	Profil aluminium blanc	44 €
PRO-BOX 53122 noir	Profil aluminium noir	44 €
PRO-BOX 53119 alu	Profil aluminium	30 €

Réalisation PROLUM Atelier Lumen,
appartement privé Lyon

PRO-BOX 21

BENEITO FAURE

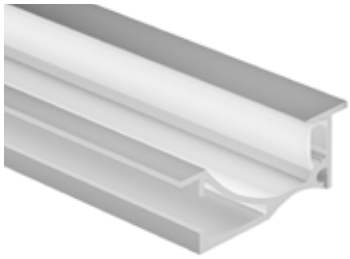

Profilé aluminium encastré, idéal pour les corniches. Puissance de dissipation 15W/m. Longueur 1m, largeur 26,2mm, hauteur 76,2mm. Hauteur d'encastrement 60,2mm. Accessoires disponibles : bouchons de finition, diffuseurs PC opale 70% ou silicone opale 60%.

Matière : Aluminium

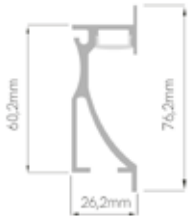

Coloris

3 ANS
GARANTIE

Produit	Version	Prix indicatif € H.T
PRO-BOX 21121 blanc	Profil aluminium blanc	199 €
PRO-BOX 21119 alu	Profil aluminium	168 €

PRO-BOX 27

BENEITO FAURE

Profilé aluminium en saillie. Puissance de dissipation 15W/m. Longueur 1m, largeur 17,7mm, hauteur 43,5mm.
Accessoires disponibles : bouchons de finition, diffuseurs PC opale 70% ou silicone opale 60% et clips de fixation.

Matière : Aluminium

Coloris

3 ANS
GARANTIE

Produit	Version	Prix indicatif € H.T
PRO-BOX 27121 blanc	Profil aluminium blanc	80 €
PRO-BOX 27122 noir	Profil aluminium noir	110 €
PRO-BOX 27119 alu	Profil aluminium	72 €

PRO-BOX 22

BENEITO FAURE

Profilé aluminium en saillie. Puissance de dissipation 15W/m. Longueur 1m, largeur 17,8mm, hauteur 48,6mm. Face 32,7mm. Accessoires disponibles : bouchons de finition et diffuseurs PC opale 70% ou silicone opale 60%, clips de fixation.

Matière : Aluminium

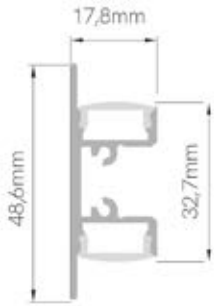

Coloris

3 ANS GARANTIE

Produit	Version	Prix indicatif € H.T
PRO-BOX 22122 noir	Profil aluminium noir	86 €
PRO-BOX 22119 alu	Profil aluminium	78 €

PRO-BOX 29

BENEITO FAURE

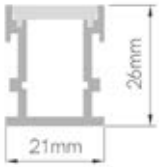

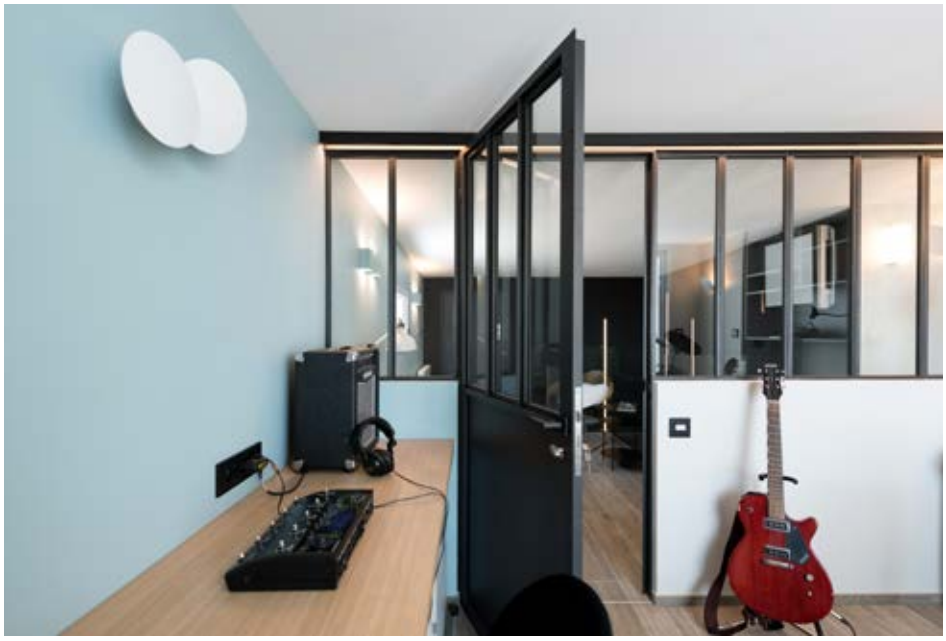

Profilé aluminium encastré. Puissance de dissipation 25W/m. Longueur 1m, largeur 21mm, hauteur 26mm. Hauteur d'encastrement 18mm.
Accessoires disponibles : bouchons de finition et diffuseur PC opale 70%.

Matière : Aluminium

Coloris

3 ANS GARANTIE

Produit	Version	Prix indicatif € H.T
PRO-BOX 29119 alu	Profil aluminium	48 €

PRO-BOX 30

BENEITO FAURE

Profilé aluminium en saillie extra plat. Puissance de dissipation 20W/m (12mm) et 40W/m (20mm). Longueur 1m, largeur 12mm ou 20mm, hauteur 2mm.

Matière : Aluminium

Coloris

3 ANS GARANTIE

Produit	Version	Prix indicatif € H.T
PRO-BOX 30129 alu 12mm	Profil aluminium	18 €
PRO-BOX 30209 alu 20mm	Profil aluminium	22 €

PRO-BOX 33

BENEITO FAURE

Profilé aluminium d'angle en saillie, idéal pour les corniches. Puissance de dissipation 20W/m. Longueur 1m, largeur 17,7mm, hauteur 43,5mm.
Accessoires disponibles : bouchons de finition, diffuseurs PC opale 70% ou silicone opale 60%.

Matière : Aluminium

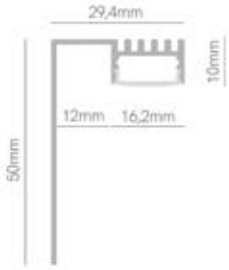

Coloris

3 ANS GARANTIE

Produit	Version	Prix indicatif € H.T
PRO-BOX 33121 blanc	Profil aluminium blanc	48 €
PRO-BOX 33122 noir	Profil aluminium noir	48 €
PRO-BOX 33119 alu	Profil aluminium	44 €

PRO-BOX 39

BENEITO FAURE

Profilé aluminium à suspendre. Puissance de dissipation 25W/m. Longueur 1m, diamètre 28mm.
Accessoires disponibles : bouchons de finition et diffuseurs PC opale 70% ou transparent 90% ou optique 30%, clips, base et kit de suspension.

Matière : Aluminium

Coloris

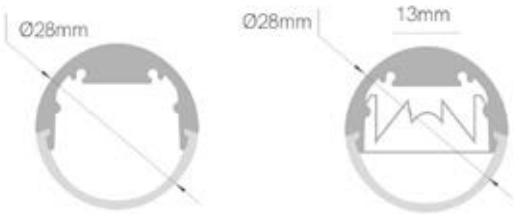

3 ANS GARANTIE

Produit	Version	Prix indicatif € H.T
PRO-BOX 39122 noir	Profil aluminium noir	50 €

PRO-BOX 28

BENEITO FAURE

Profilé aluminium en saillie. Puissance de dissipation 40W/m. Longueur 1m, largeur 18mm, hauteur 22,2mm.
Accessoires disponibles : bouchons de finition et diffuseur PC optique 30%, clips de fixation.

Matière : Aluminium

Coloris

3 ANS GARANTIE

Produit	Version	Prix indicatif € H.T
PRO-BOX 28119 alu	Profil aluminium	38 €

PRO-BOX 37

BENEITO FAURE

3 ANS
GARANTIE

Profilé aluminium encastré, installation trimless. Puissance de dissipation 40W/m. Longueur 1m, largeur 79mm, hauteur 32mm. Largeur d'encastrement 40mm.
Accessoires disponibles : bouchons de finition et diffuseur PC opale 70%.

Matière : Aluminium

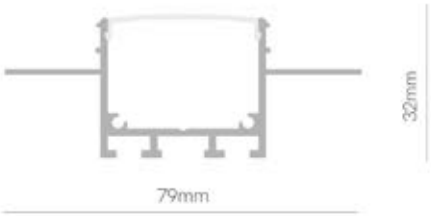

Coloris

Produit	Version	Prix indicatif € H.T
PRO-BOX 37121 blanc	Profil aluminium blanc	116 €

PROLUM
L'ECLAIRAGE PROFESSIONNEL

SYSTÈMES

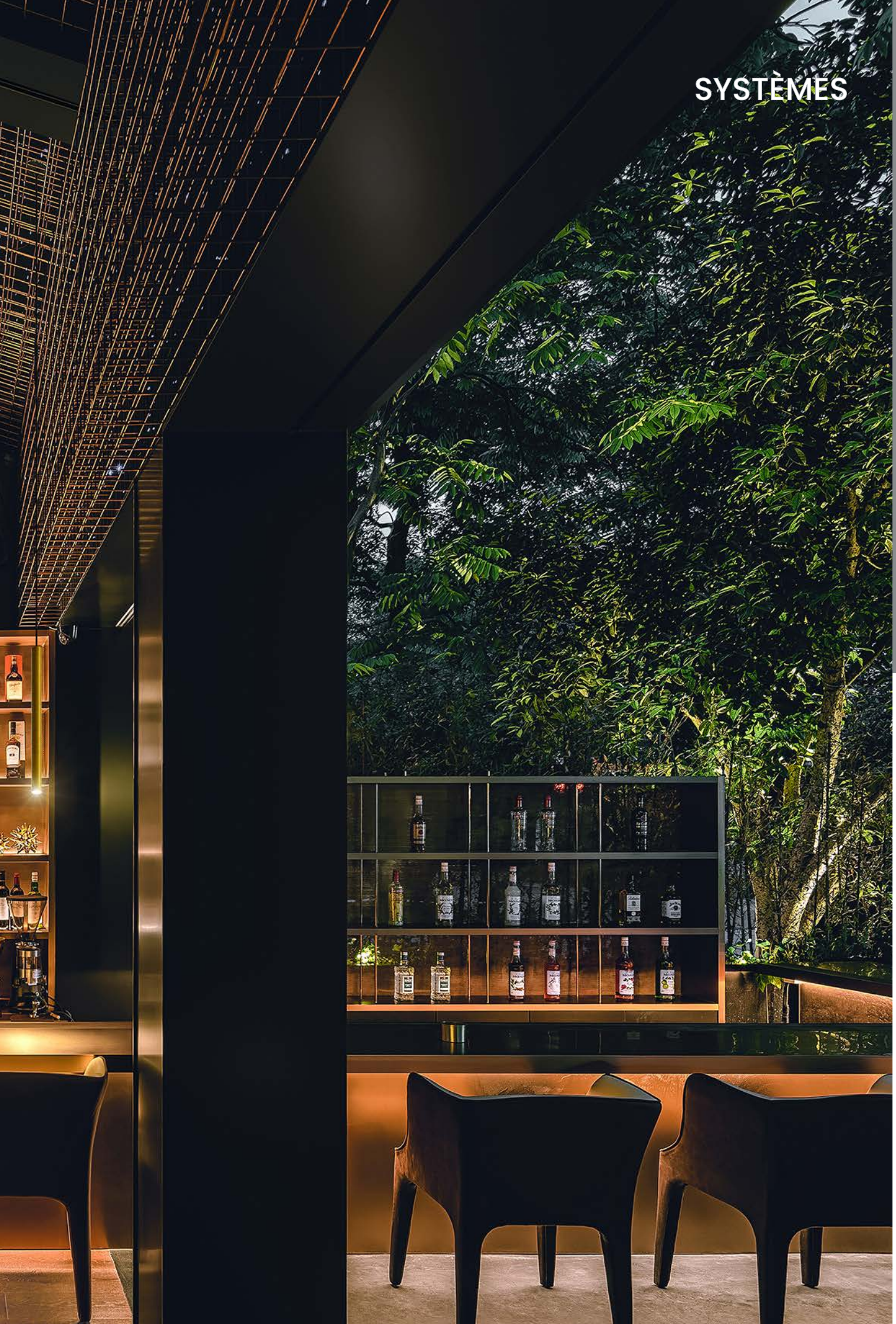

PRO-CONCEPT 35

INDELAGUE

Accédez à la vidéo de présentation

Un look moderne pour tous les espaces.
Des configurations infinies, à créer selon votre projet :
lignes droites, sinueuses, circulaires,
de multiples possibilités d'installation :
encastré, en saillie, suspendu ou encore en applique...
utilisez CONCEPT 35.

ÉLÉMENTS DE COMPOSITION

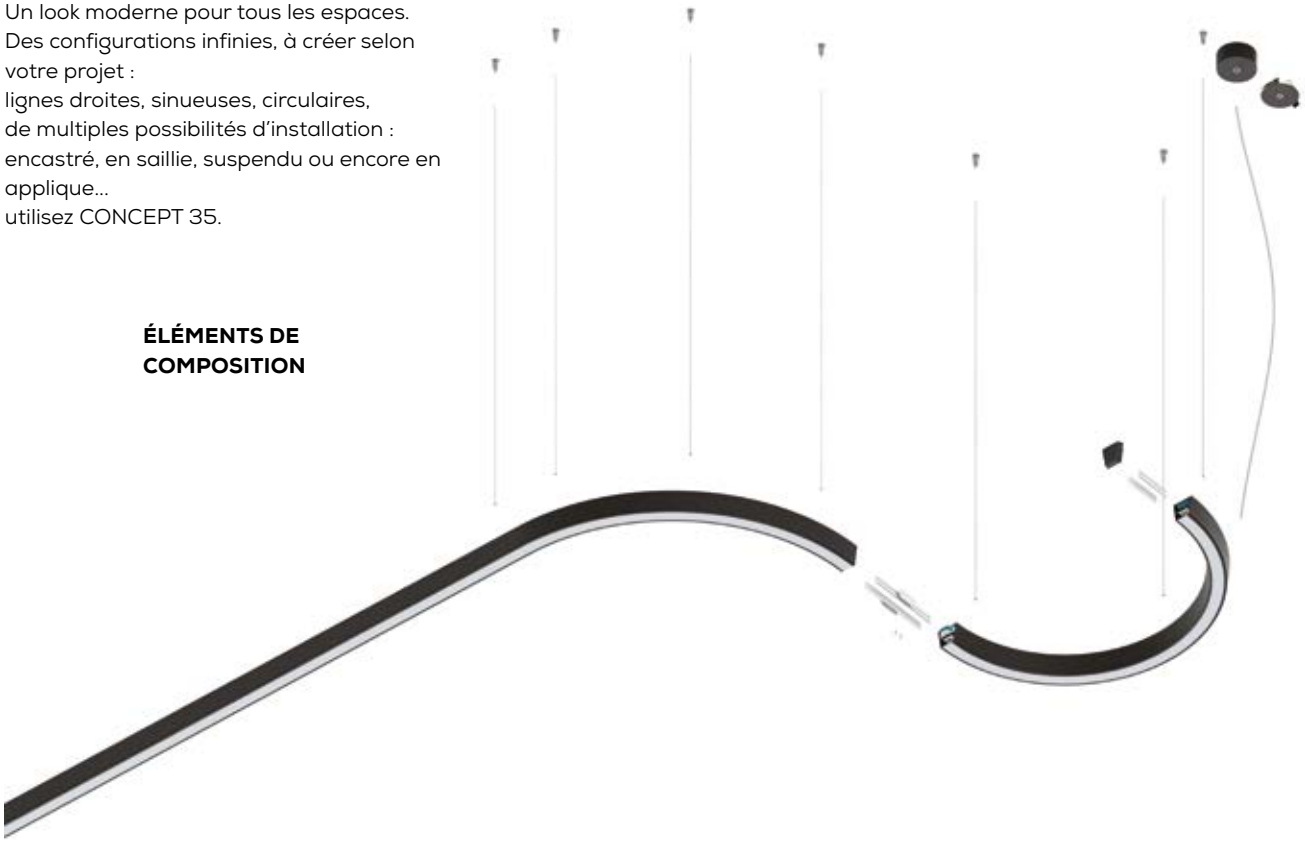

EXEMPLE D'INSTALLATION

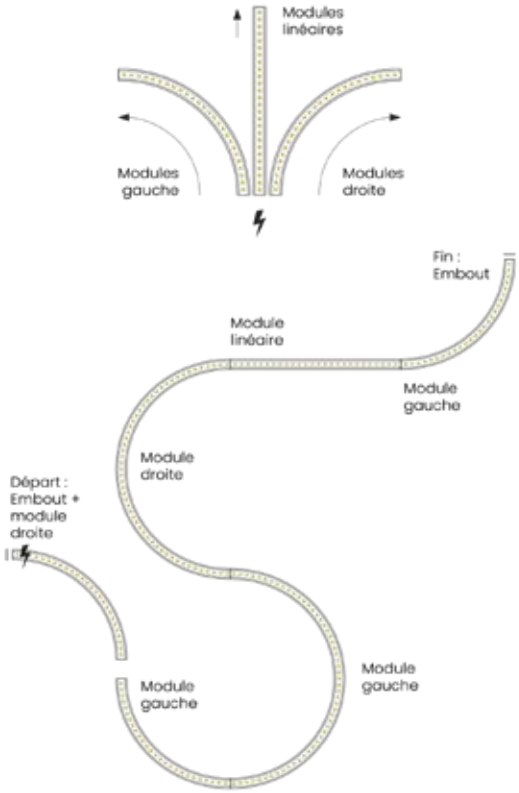

accédez au configurateur

	LINEAIRE	1/16 (22,5°)	1/8 (45°)	1/4 (90°)	1/2 (180°)	1/1 (360°)
LINEAIRE						
843 mm	•					
1124 mm	•					
1405 mm	•					
1686 mm	•					
1967 mm	•					
2248 mm	•					
2529 mm	•					
2810 mm	•					
CIRCULAIRE						
Ø455 mm						•
Ø777 mm					•	•
Ø1136 mm				•	•	•
Ø1494 mm				•	•	•
Ø1853 mm			•	•	•	
Ø2569 mm			•	•		
Ø2926 mm			•	•		
Ø4000 mm			•	•		
Ø5789 mm			•			
Ø7936 mm		•				

PRO-CONCEPT S 35

INDELAGUE

Système entièrement modulable, à composer grâce aux nombreuses déclinaisons de dimensions, formes linéaires et angles. Avec LED intégrée, en aluminium, diffuseur opale non inclus. Durée de vie 70 000h. LED 3000K / 4000K. SwitchDim, câbles et filins de suspension en option. 16 coloris disponibles.

Matière : Aluminium

Coloris

5 ANS GARANTIE | 70 000H L90 B10 | 220-240 V | 960° | IP 40 | SDCM 3

IRC 80 | GR 1 | DRIVER INCLUS | ON/OFF | DALI

Produit	Puissance (W)	T° (K)	Flux Sortant (lm)	Dimensions LxHxP (mm)	Poids net (kg)	Prix indicatif On/Off € H.T	Prix indicatif Dali € H.T
PRO-CONCEPT S 35 1/8-45°	23W	3000K / 4000K	1869lm	709xØ1853mm	2,1kg	385 €	451 €
PRO-CONCEPT S 35 1/4-90°	27W	3000K / 4000K	2243lm	803xØ1136mm	2,5kg	462 €	528 €
PRO-CONCEPT S 35 droit	27W	3000K / 4000K	2243lm	843mm	2,4kg	385 €	451 €
PRO-CONCEPT S 35 1/8-45°	30W	3000K / 4000K	2616lm	983xØ2569mm	2,8kg	484 €	550 €
PRO-CONCEPT S 35 1/8-45°	34W	3000K / 4000K	2990lm	1120xØ2926mm	3,1kg	605 €	671 €
PRO-CONCEPT S 35 1/4-90°	34W	3000K / 4000K	2990lm	1057xØ1494mm	3,2kg	506 €	572 €
PRO-CONCEPT S 35 1/2-180°	34W	3000K / 4000K	2990lm	777xØ777mm	3,1kg	638 €	704 €
PRO-CONCEPT S 35 droit	34W	3000K / 4000K	2944lm	1124mm	3,0kg	429 €	495 €
PRO-CONCEPT S 35 1/4-90°	42W	3000K / 4000K	3738lm	1310xØ1494mm	3,8kg	605 €	671 €
PRO-CONCEPT S 35 droit	42W	3000K / 4000K	3795lm	1405mm	3,7kg	473 €	539 €
PRO-CONCEPT S 35 1/16-22,5°	46W	3000K / 4000K	4111lm	1548xØ7936mm	4,1kg	935 €	1 001 €
PRO-CONCEPT S 35 1/8-45°	46W	3000K / 4000K	4111lm	1531xØ4000mm	4,2kg	858 €	924 €
PRO-CONCEPT S 35 1/2-180°	49W	3000K / 4000K	4485lm	1136xØ1136mm	4,6kg	759 €	825 €
PRO-CONCEPT S 35 droit	49W	3000K / 4000K	4485lm	1686mm	4,4kg	572 €	638 €
PRO-CONCEPT S 35 1/4-90°	56W	3000K / 4000K	5233lm	1816xØ2569mm	5,2kg	968 €	1 034 €
PRO-CONCEPT S 35 droit	56W	3000K / 4000K	5152lm	1967mm	5,0kg	671 €	737 €
PRO-CONCEPT S 35 1/8-45°	64W	3000K / 4000K	5980lm	2215xØ5789mm	5,7kg	1 309 €	1 375 €
PRO-CONCEPT S 35 1/4-90°	64W	3000K / 4000K	5980lm	2069xØ2926mm	5,9kg	1 221 €	1 287 €
PRO-CONCEPT S 35 1/2-180°	64W	3000K / 4000K	5980lm	1494xØ1494mm	6,0kg	913 €	979 €
PRO-CONCEPT S 35 droit	64W	3000K / 4000K	5888lm	2248mm	5,9kg	748 €	814 €
PRO-CONCEPT S 35 droit	71W	3000K / 4000K	6624lm	2529mm	6,6kg	847 €	913 €
PRO-CONCEPT S 35 1/2-180°	79W	3000K / 4000K	7475lm	1853xØ1853mm	7,3kg	1 155 €	1 221 €
PRO-CONCEPT S 35 droit	79W	3000K / 4000K	7590lm	2810mm	7,3kg	946 €	1 012 €
PRO-CONCEPT S 35 1/4-90°	86W	3000K / 4000K	8223lm	2828xØ4000mm	8,0kg	1 717 €	1 793 €

Diffuseurs non inclus

Options :

- Kit de suspension

PRO-CONCEPT S 35 DI

INDELAGUE

Système entièrement modulable, à composer grâce aux nombreuses déclinaisons de dimensions, formes linéaires et angles. Avec LED intégrée, en aluminium, diffuseur opale non inclus. Température de couleur 3000K / 4000K, durée de vie 70 000h. SwitchDim, kits d'union, patères, câbles et filins de suspension en option. 16 coloris disponibles. Flux d'éclairage direct (80%) - indirect (20%).

Matière : Aluminium

Coloris

5 ANS GARANTIE | 70 000H L90 B10 | 220-240 V | 960° | IP 40

SDCM 3 | IRC 80 | GR 1 | DRIVER INCLUS | ON/OFF | DALI

Produit	Puissance (W)	T° (K)	Flux Sortant (lm)	Dimensions LxHxP (mm)	Poids net (kg)	Prix indicatif On/Off € H.T	Prix indicatif Dali € H.T
PRO-CONCEPT S 35 D/I 1/8-45°	42W	3000K / 4000K	3623lm	1120xØ2926mm	3,4kg	737 €	803 €
PRO-CONCEPT S 35 D/I 1/4-90°	42W	3000K / 4000K	3623lm	1057xØ1494mm	4,0kg	638 €	704 €
PRO-CONCEPT S 35 D/I 1/2-180°	42W	3000K / 4000K	3623lm	777xØ777mm	3,3kg	704 €	770 €
PRO-CONCEPT S 35 D/I droit	42W	3000K / 4000K	4083lm	1124mm	3,0kg	473 €	539 €
PRO-CONCEPT S 35 D/I 1/4-90°	52W	3000K / 4000K	4709lm	1310xØ1853mm	4,2kg	803 €	869 €
PRO-CONCEPT S 35 D/I droit	52W	3000K / 4000K	5457lm	1405mm	3,7kg	561 €	627 €
PRO-CONCEPT S 35 D/I 1/16-22,5°	56W	3000K / 4000K	5072lm	1548xØ7936mm	4,4kg	1 034 €	1 095 €
PRO-CONCEPT S 35 D/I 1/8-45°	56W	3000K / 4000K	5072lm	1531xØ4000mm	4,5kg	1 089 €	1 155 €
PRO-CONCEPT S 35 D/I 1/2-180°	60W	3000K / 4000K	5434lm	1136xØ1136mm	4,9kg	891 €	957 €
PRO-CONCEPT S 35 D/I droit	60W	3000K / 4000K	6210lm	1686mm	4,4kg	627 €	693 €
PRO-CONCEPT S 35 D/I 1/4-90°	71W	3000K / 4000K	6521lm	1816xØ2569mm	5,7kg	1 144 €	1 210 €
PRO-CONCEPT S 35 D/I droit	71W	3000K / 4000K	7349lm	1967mm	5,0kg	726 €	792 €
PRO-CONCEPT S 35 D/I 1/8-45°	79W	3000K / 4000K	7245lm	2215xØ5789mm	6,2kg	1 463 €	1 529 €
PRO-CONCEPT S 35 D/I 1/4-90°	79W	3000K / 4000K	7245lm	2069xØ2926mm	6,4kg	1 430 €	1 496 €
PRO-CONCEPT S 35 D/I 1/2-180°	79W	3000K / 4000K	7245lm	1494xØ1494mm	6,4kg	1 056 €	1 122 €
PRO-CONCEPT S 35 D/I droit	79W	3000K / 4000K	8165lm	2248mm	5,9kg	869 €	935 €
PRO-CONCEPT S 35 D/I droit	90W	3000K / 4000K	9390lm	2529mm	6,6kg	946 €	1 012 €
PRO-CONCEPT S 35 D/I droit	101W	3000K / 4000K	10494lm	2810mm	7,3kg	1 100 €	1 166 €
PRO-CONCEPT S 35 D/I 1/2-180°	101W	3000K / 4000K	9056lm	1853xØ1853mm	8,2kg	1 320 €	1 386 €
PRO-CONCEPT S 35 D/I 1/4-90°	112W	3000K / 4000K	10143lm	2828xØ4000mm	8,9kg	2 046 €	2 112 €

Diffuseurs non inclus

Options :

- Kit de suspension

PRO-ALBA PL

Luminaire linéaire LED décliné en de nombreuses tailles, 12 coloris au choix. Equipés de modules LED avec 3 températures de couleur au choix : 2700K, 3000K et 4000K. Convient aux applications résidentielles, tertiaires et commerces. Diffuseur Opale / Microprismatique. Gradation DALI / 1-10V / ON-OFF / Push.

Matière : Aluminium

Coloris

5 ANS GARANTIE | 50 000H | IP 40 | IK 06 | IRC ≥90

DRIVER INCLUS | ON/OFF | DALI | PUSH | 1-10V

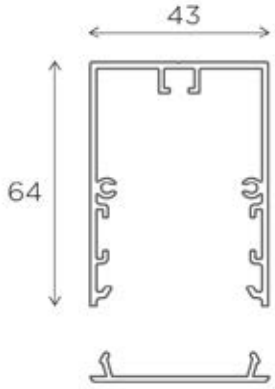

Produit	Puissance (W)	T° (K)	Flux Sortant (lm)	Dimensions LxHxP (mm)	Prix indicatif On/Off € H.T	Prix indicatif Dali € H.T
PRO-ALBA PL	18W	2700K / 3000K / 4000K	2295lm / 2385lm / 2475lm	843mm	291 €	460 €
PRO-ALBA PL	24W	2700K / 3000K / 4000K	3060lm / 3180lm / 3300lm	1124mm	344 €	513 €
PRO-ALBA PL	30W	2700K / 3000K / 4000K	3825lm / 3975lm / 4125lm	1405mm	426 €	596 €
PRO-ALBA PL	35W	2700K / 3000K / 4000K	4590lm / 4770lm / 4950lm	1686mm	521 €	650 €
PRO-ALBA PL	41W	2700K / 3000K / 4000K	5355lm / 5565lm / 5775lm	1967mm	573 €	756 €
PRO-ALBA PL	47W	2700K / 3000K / 4000K	6120lm / 6360lm / 6600lm	2248mm	632 €	817 €

Options :

- Disponible en suspension, en encastré avec ou sans cadre, en applique/plafonnier en saillie, sur rails
- Tunable White/RGB
- Embouts et accessoires d'angle
- Version forte puissance

PRO-ALBA EN

Encastré LED rectangulaire avec collerette, décliné en de nombreuses tailles, 12 coloris au choix. Equipés de modules LED avec 3 températures de couleur au choix : 2700K, 3000K et 4000K. Convient aux applications résidentielles, tertiaires et commerces. Diffuseur Opale / Microprismatique. Gradation DALI / 1-10V / ON-OFF / Push.

Matière : Aluminium

Coloris

5 ANS GARANTIE | 50 000H | IP 20/43 | IK 06 | IRC ≥90

DRIVER INCLUS | DALI | 1-10V | PUSH | ON/OFF

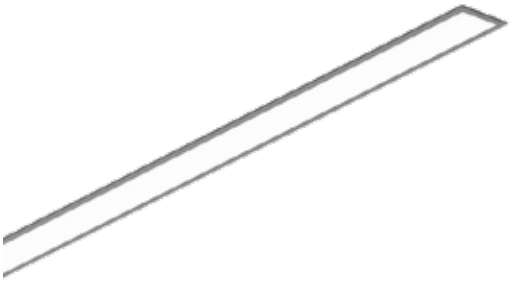

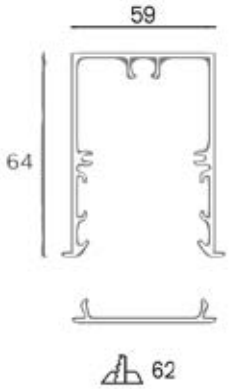

Produit	Puissance (W)	T° (K)	Flux Sortant (lm)	Dimensions LxHxP (mm)	Prix indicatif On/Off € H.T	Prix indicatif Dali € H.T
PRO-ALBA EN	18W	2700K / 3000K / 4000K	2295lm / 2385lm / 2475lm	843mm	193 €	253 €
PRO-ALBA EN	24W	2700K / 3000K / 4000K	3060lm / 3180lm / 3300lm	1124mm	230 €	292 €
PRO-ALBA EN	30W	2700K / 3000K / 4000K	3825lm / 3975lm / 4125lm	1405mm	295 €	331 €
PRO-ALBA EN	35W	2700K / 3000K / 4000K	4590lm / 4770lm / 4950lm	1686mm	338 €	374 €
PRO-ALBA EN	41W	2700K / 3000K / 4000K	5355lm / 5565lm / 5775lm	1967mm	374 €	411 €
PRO-ALBA EN	47W	2700K / 3000K / 4000K	6120lm / 6360lm / 6600lm	2248mm	414 €	450 €

Options :

- Disponible en suspension, en encastré avec ou sans cadre, en applique/plafonnier en saillie, sur rails
- Tunable White/RGB
- Asymétrique

PRO-ALBA SU

Suspension LED déclinée dans différentes longueurs, 12 coloris au choix. Equipés de modules LED avec 3 températures de couleur au choix : 2700K, 3000K et 4000K. Convient aux applications résidentielles, tertiaires et commerces. Diffuseur Opale / Microprismatique. Gradation DALI / 1-10V / ON-OFF / Push.

Matière : Aluminium

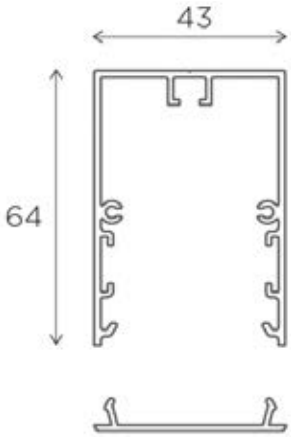

Coloris

5 ANS GARANTIE | 50 000H | IP 40 | IK 06 | IRC ≥90 | DRIVER INCLUS

ON/OFF | DALI | PUSH | 1-10V

Produit	Puissance (W)	T° (K)	Flux Sortant (lm)	Dimensions LxHxP (mm)	Prix indicatif On/Off € H.T	Prix indicatif Dali € H.T
PRO-ALBA SU	18W	2700K / 3000K / 4000K	2295lm / 2385lm / 2475lm	843mm	372 €	495 €
PRO-ALBA SU	24W	2700K / 3000K / 4000K	3060lm / 3180lm / 3300lm	1124mm	431 €	549 €
PRO-ALBA SU	30W	2700K / 3000K / 4000K	3825lm / 3975lm / 4125lm	1405mm	502 €	630 €
PRO-ALBA SU	35W	2700K / 3000K / 4000K	4590lm / 4770lm / 4950lm	1686mm	605 €	698 €
PRO-ALBA SU	41W	2700K / 3000K / 4000K	5355lm / 5565lm / 5775lm	1967mm	665 €	791 €
PRO-ALBA SU	47W	2700K / 3000K / 4000K	6120lm / 6360lm / 6600lm	2248mm	731 €	851 €

Options :

- Disponible en suspension, en encastré avec ou sans cadre, en applique/plafonnier en saillie, sur rails
- Tunable White/RGB
- Embouts et accessoires d'angle
- Version forte puissance

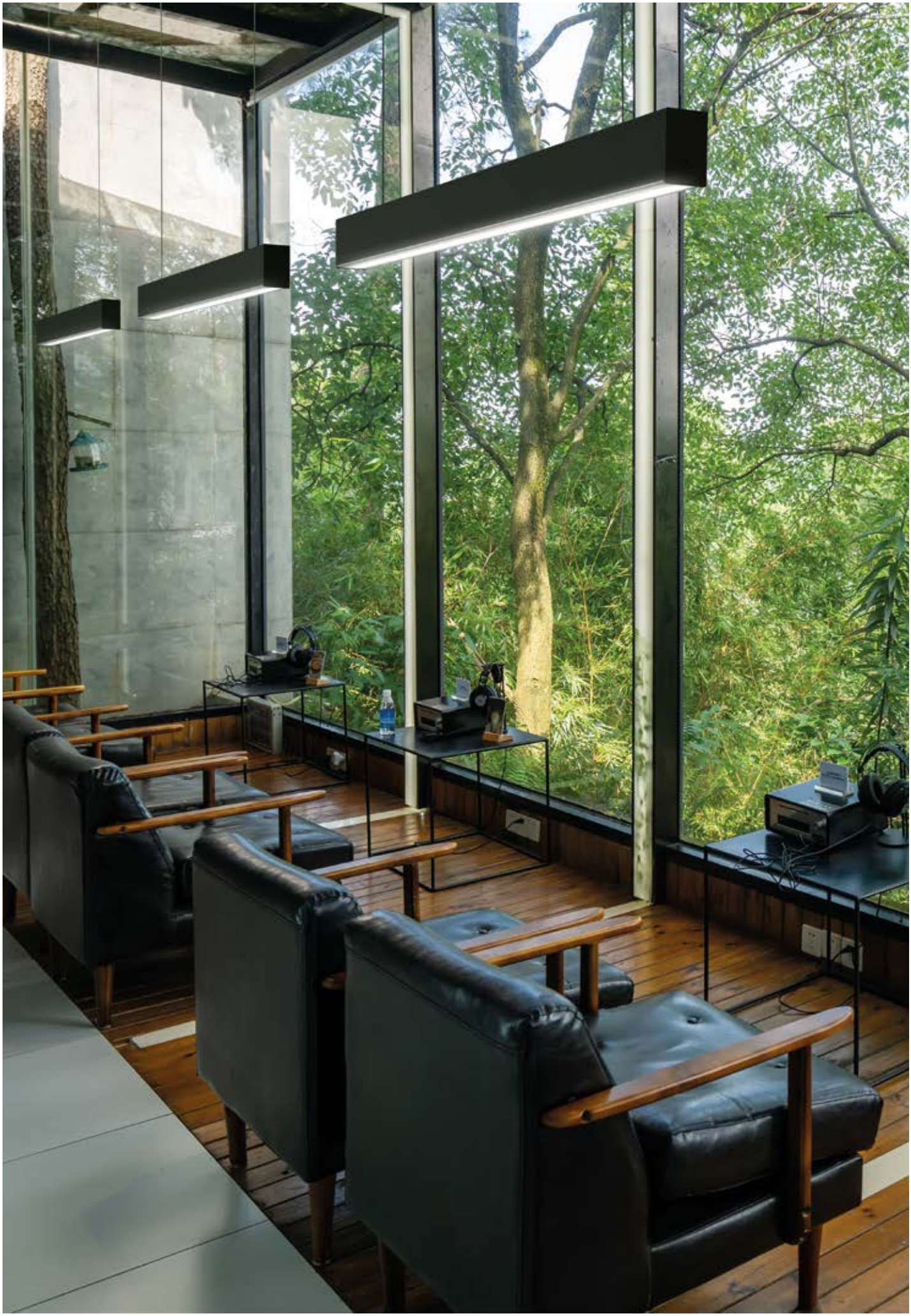

PRO-MINI ALBA PL

Plafonnier linéaire LED, 12 coloris disponibles. Températures de couleur disponibles : 2700K, 3000K, 4000K. Options de variation : DALI, Push ou 1-10V. IRC>90. Longue durée de vie.

Matière : Aluminium

Coloris

5 ANS GARANTIE | 50 000H | IP 40 | IK 06 | IRC ≥90 | ON/OFF

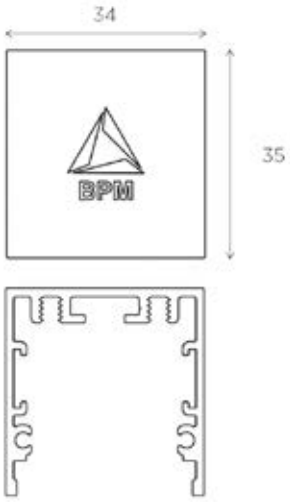

Produit	Puissance (W)	T° (K)	Flux Sortant (lm)	Dimensions LxHxP (mm)	Prix indicatif On/Off € H.T
PRO-MINI ALBA PL	18W	2700K / 3000K / 4000K	2295lm / 2385lm / 2475lm	843mm	318 €
PRO-MINI ALBA PL	24W	2700K / 3000K / 4000K	3060lm / 3180lm / 3300lm	1124mm	398 €
PRO-MINI ALBA PL	30W	2700K / 3000K / 4000K	3825lm / 3975lm / 4125lm	1405mm	431 €
PRO-MINI ALBA PL	35W	2700K / 3000K / 4000K	4590lm / 4770lm / 4950lm	1686mm	525 €
PRO-MINI ALBA PL	41W	2700K / 3000K / 4000K	5355lm / 5565lm / 5775lm	1967mm	566 €
PRO-MINI ALBA PL	47W	2700K / 3000K / 4000K	6120lm / 6360lm / 6600lm	2248mm	621 €

Options :

- Disponible en suspension, en encastré avec ou sans cadre, en applique/plafonnier en saillie, sur rails
- Tunable White/RGB
- Accessoire, embouts, onglets

PRO-MINI ALBA SU

Suspension linéaire LED, 12 coloris disponibles. Températures de couleur disponibles : 2700K, 3000K, 4000K. Différentes options de variation : ON-OFF, DALI, Push ou 1-10V.

Matière : Aluminium

Coloris

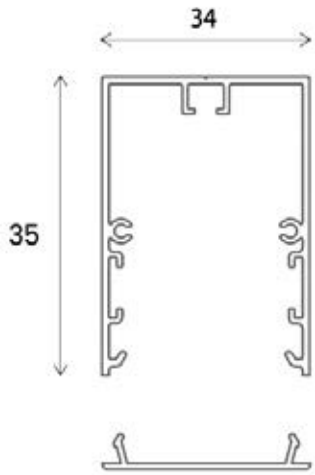

5 ANS GARANTIE 50 000H IP 40 IK 06 IRC ≥90 ON/OFF

Produit	Puissance (W)	T° (K)	Flux Sortant (lm)	Dimensions LxHxP (mm)	Prix indicatif On/Off € H.T
PRO-MINI ALBA SU	18W	2700K / 3000K / 4000K	2295lm / 2385lm / 2475lm	843mm	351 €
PRO-MINI ALBA SU	24W	2700K / 3000K / 4000K	3060lm / 3180lm / 3300lm	1124mm	407 €
PRO-MINI ALBA SU	30W	2700K / 3000K / 4000K	3825lm / 3975lm / 4125lm	1405mm	459 €
PRO-MINI ALBA SU	35W	2700K / 3000K / 4000K	4590lm / 4770lm / 4950lm	1686mm	564 €
PRO-MINI ALBA SU	41W	2700K / 3000K / 4000K	5355lm / 5565lm / 5775lm	1967mm	604 €
PRO-MINI ALBA SU	47W	2700K / 3000K / 4000K	6120lm / 6360lm / 6600lm	2248mm	659 €

Options :

- Disponible en suspension, en encastré avec ou sans cadre, en applique/plafonnier en saillie, sur rails
- Tunable White/RGB
- Accessoire, embouts, onglets

PRO-MINI ALBA EN

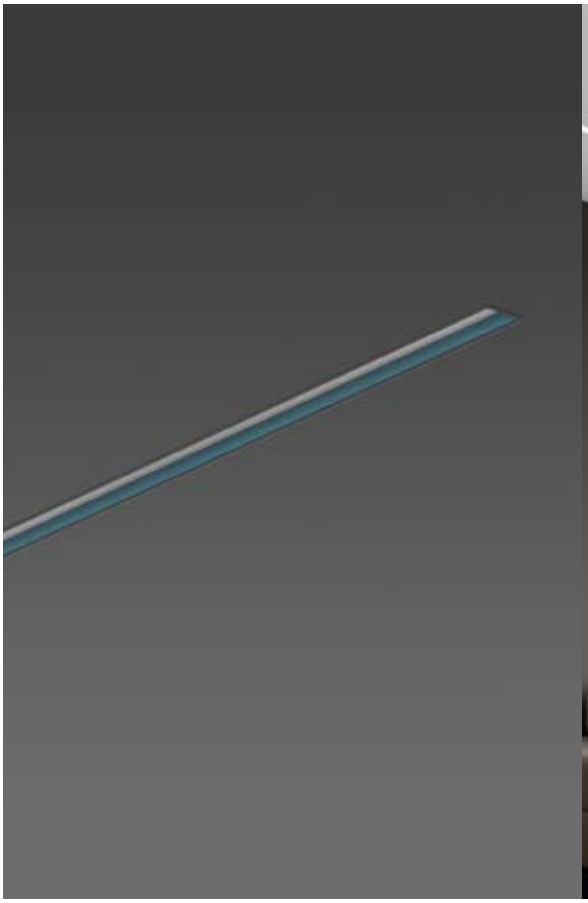

Encastré linéaire LED, 12 coloris disponibles, avec ou sans collerette. Températures de couleur disponibles : 3000K, 4000K. Différentes options de variation : DALI, Push ou 1-10V.

Matière : Aluminium

Coloris

5 ANS GARANTIE | 50 000H | IP 20 43 | IK 06 | IRC ≥90 | ON/OFF

DALI | PUSH | 1-10V

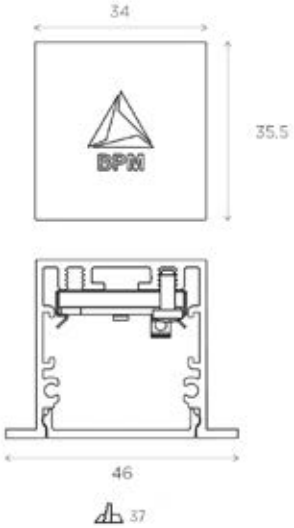

Produit	Puissance (W)	T° (K)	Flux Sortant (lm)	Dimensions LxHxP (mm)	Prix indicatif On/Off € H.T	Prix indicatif Dali € H.T
PRO-MINI ALBA EN	18W	2700K / 3000K / 4000K	2295lm / 2385lm / 2475lm	868mm	243 €	283 €
PRO-MINI ALBA EN	24W	2700K / 3000K / 4000K	3060lm / 3180lm / 3300lm	1149mm	285 €	326 €
PRO-MINI ALBA EN	30W	2700K / 3000K / 4000K	3825lm / 3975lm / 4125lm	1430mm	333 €	372 €
PRO-MINI ALBA EN	35W	2700K / 3000K / 4000K	4590lm / 4770lm / 4950lm	1711mm	385 €	424 €
PRO-MINI ALBA EN	41W	2700K / 3000K / 4000K	5355lm / 5565lm / 5775lm	1997mm	432 €	486 €
PRO-MINI ALBA EN	47W	2700K / 3000K / 4000K	6120lm / 6360lm / 6600lm	2273mm	476 €	530 €

Options :

- Disponible en suspension, en encastré avec ou sans cadre, en applique/plafonnier en saillie, sur rails
- Tunable White/RGB
- Accessoire, embouts, onglets

PRO-WING PL

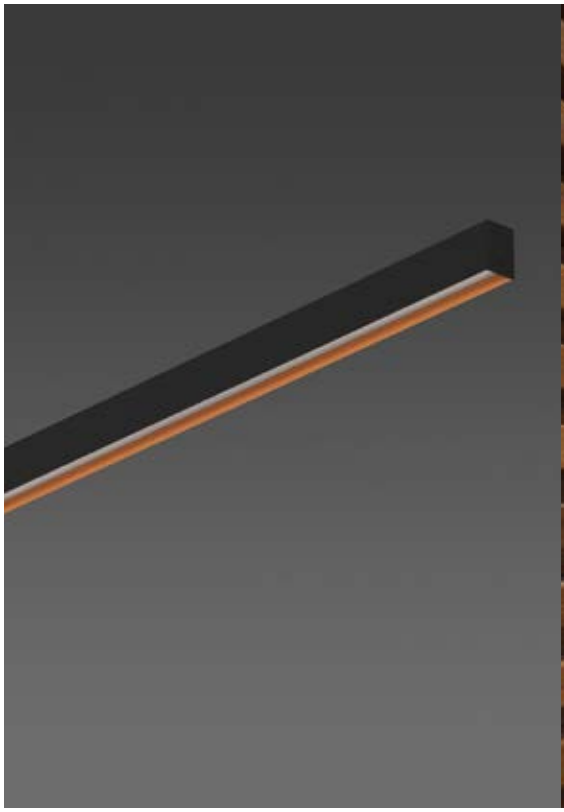

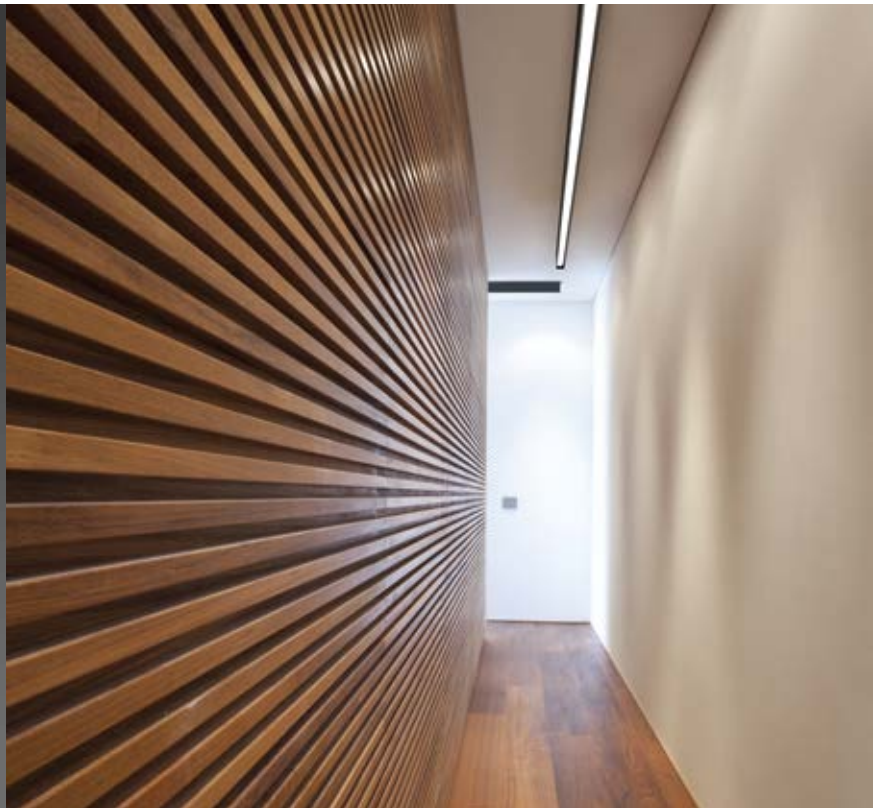

Plafonnier LED à installer en saillie disponible en coloris noir ou blanc, avec 12 coloris de finitions intérieures différentes. Température de couleur au choix : 2700K, 3000K, 4000K. Source en retrait pour limiter l'éblouissement. Variation DALI / 1.10v / ON-OFF / Push.

Matière : Aluminium

Coloris

Finition **Intérieure**

5 ANS GARANTIE 50 000H IP 40 IK 06 IRC ≥90

DRIVER INCLUS ON/OFF DALI PUSH 1-10V

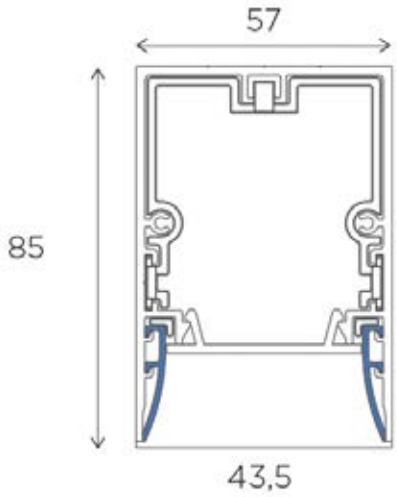

Produit	Puissance (W)	T° (K)	Flux Sortant (lm)	Dimensions LxHxP (mm)	Prix indicatif On/Off € H.T	Prix indicatif Dali € H.T
PRO-WING PL	18W	2700K / 3000K / 4000K	2295lm / 2385lm / 2475lm	843mm	466 €	515 €
PRO-WING PL	24W	2700K / 3000K / 4000K	3060lm / 3180lm / 3300lm	1124mm	530 €	580 €
PRO-WING PL	30W	2700K / 3000K / 4000K	3825lm / 3975lm / 4125lm	1405mm	630 €	682 €
PRO-WING PL	35W	2700K / 3000K / 4000K	4590lm / 4770lm / 4950lm	1686mm	685 €	755 €
PRO-WING PL	41W	2700K / 3000K / 4000K	5355lm / 5565lm / 5775lm	1967mm	815 €	887 €
PRO-WING PL	47W	2700K / 3000K / 4000K	6120lm / 6360lm / 6600lm	2248mm	890 €	965 €

Options :

- Disponible en suspension, en encastré avec ou sans cadre, en applique/plafonnier en saillie, sur rails
- Tunable White/RGB

PRO-WING SU

Suspension LED disponible en coloris noir ou blanc, différentes longueurs et 12 finitions intérieures différentes. Température de couleur au choix : 2700K, 3000K, 4000K. Source en retrait pour limiter l'éblouissement. Variation DALI / 1.10v / ON-OFF / Push.

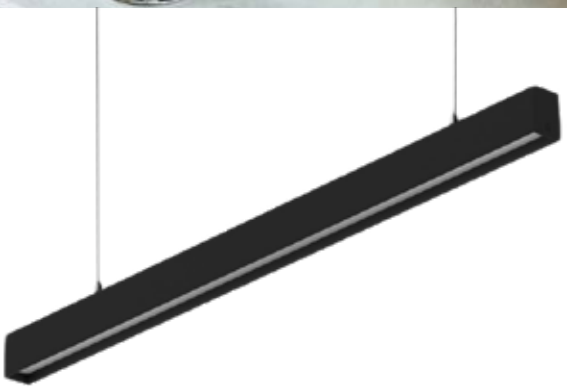

Matière : Aluminium

Coloris

Finition **Intérieure**

5 ANS GARANTIE 50 000H | IP 40 | IK 06 | IRC ≥90

DRIVER INCLUS | ON/OFF | DALI | PUSH | 1-10V

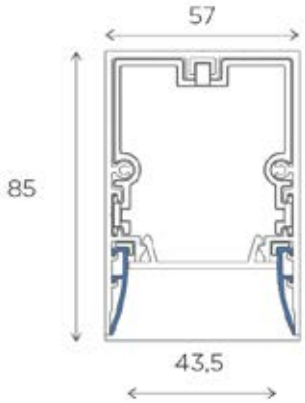

Produit	Puissance (W)	T° (K)	Flux Sortant (lm)	Dimensions LxHxP (mm)	Prix indicatif On/Off € H.T	Prix indicatif Dali € H.T
PRO-WING SU	18W	2700K / 3000K / 4000K	2295lm / 2385lm / 2475lm	843mm	408 €	542 €
PRO-WING SU	24W	2700K / 3000K / 4000K	3060lm / 3180lm / 3300lm	1124mm	483 €	617 €
PRO-WING SU	30W	2700K / 3000K / 4000K	3825lm / 3975lm / 4125lm	1405mm	553 €	707 €
PRO-WING SU	35W	2700K / 3000K / 4000K	4590lm / 4770lm / 4950lm	1686mm	671 €	786 €
PRO-WING SU	41W	2700K / 3000K / 4000K	5355lm / 5565lm / 5775lm	1967mm	743 €	921 €
PRO-WING SU	47W	2700K / 3000K / 4000K	6120lm / 6360lm / 6600lm	2248mm	818 €	996 €

Options :

- Disponible en suspension, en encastré avec ou sans cadre, en applique/plafonnier en saillie, sur rails
- Tunable White/RGB

PRO-WING EN

Encastré LED avec 12 coloris de colerettes et finitions intérieures différentes. Source en retrait pour limiter l'éblouissement. Variation DALI / 1.10v /ON-OFF / Push.

Matière : Aluminium

Coloris

Finition **Intérieure**

5 ANS GARANTIE | 50 000H | IP 20/43 | IK 06 | IRC ≥90 | DRIVER INCLUS

ON/OFF | DALI | PUSH | 1-10V

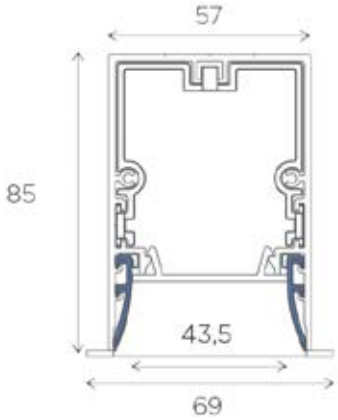

Produit	Puissance (W)	T° (K)	Flux Sortant (lm)	Dimensions LxHxP (mm)	Prix indicatif On/Off € H.T	Prix indicatif Dali € H.T
PRO-WING EN	18W	2700K / 3000K / 4000K	2295lm / 2385lm / 2475lm	843mm	257 €	374 €
PRO-WING EN	24W	2700K / 3000K / 4000K	3060lm / 3180lm / 3300lm	1124mm	334 €	438 €
PRO-WING EN	30W	2700K / 3000K / 4000K	3825lm / 3975lm / 4125lm	1405mm	390 €	502 €
PRO-WING EN	35W	2700K / 3000K / 4000K	4590lm / 4770lm / 4950lm	1686mm	457 €	566 €
PRO-WING EN	41W	2700K / 3000K / 4000K	5355lm / 5565lm / 5775lm	1967mm	510 €	735 €
PRO-WING EN	47W	2700K / 3000K / 4000K	6120lm / 6360lm / 6600lm	2248mm	567 €	802 €

PRO-LESS IS MORE 50 PL

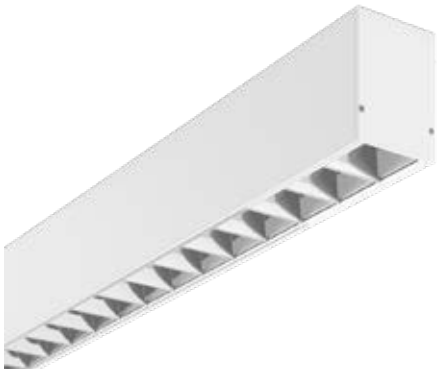

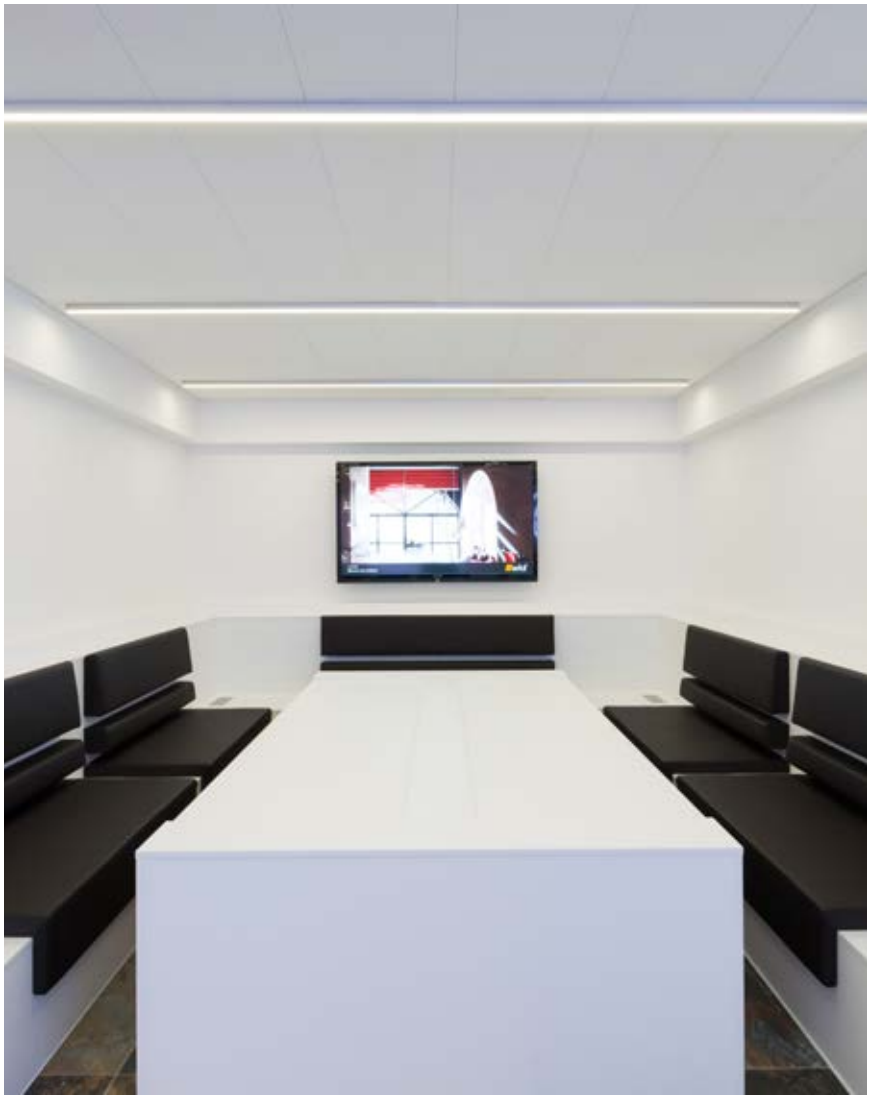

Luminaire linéaire LED avec système optique Alea : structure du réflecteur (ABS, couche d'aluminium, haute brillance). Convient parfaitement aux espaces de bureaux (taux UGR ≤ 19) et aux postes de travail avec écran, conformément à la norme EN 12464-1. Boîtier en profilé d'aluminium extrudé, traité époxy. Embouts en aluminium traités époxy. Convient pour le câblage traversant.

Matière : Aluminium

Coloris

5 ANS GARANTIE | 50 000H L80 B10 | 220-240 V | 650° | IK 03 | SDCM 3

IRC 80 | UGR <15 | GR 1 | DRIVER INCLUS | ON/OFF | DALI

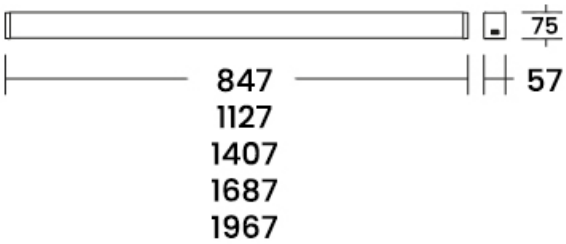

Produit	Version	Puissance (W)	T° (K)	Flux Sortant (lm)	Faisceau (°)	Prix indicatif On/Off € H.T	Prix indicatif Dali € H.T
PRO-LESS IS MORE 50 PL	Saillie 847mm	22W	3000K / 4000K	2300lm / 2400lm	50° / 53°	295 €	340 €
PRO-LESS IS MORE 50 PL	Saillie 1127mm	28W	3000K / 4000K	3100lm / 3250lm	50° / 53°	370 €	430 €
PRO-LESS IS MORE 50 PL	Saillie 1407mm	35W	3000K / 4000K	4200lm / 4450lm	50° / 53°	405 €	590 €
PRO-LESS IS MORE 50 PL	Saillie 1687mm	41W	3000K / 4000K	5050lm / 5300lm	50° / 53°	465 €	620 €
PRO-LESS IS MORE 50 PL	Saillie 1967mm	48W	3000K / 4000K	5900lm / 6200lm	50° / 53°	500 €	665 €

PRO-LESS IS MORE 50 EN

Encastré linéaire LED avec système optique Alea : structure du réflecteur (ABS, couche d'aluminium, haute brillance). Convient parfaitement aux espaces de bureaux (taux UGR ≤ 19) et aux postes de travail avec écran, conformément à la norme EN 12464-1. Boîtier en profilé d'aluminium extrudé, traité époxy. Embouts en aluminium traités époxy. Convient pour le câblage traversant.

Matière : Aluminium

Coloris

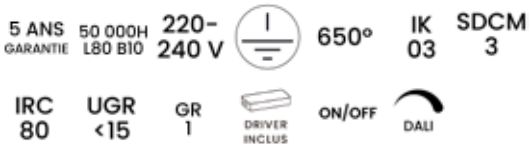

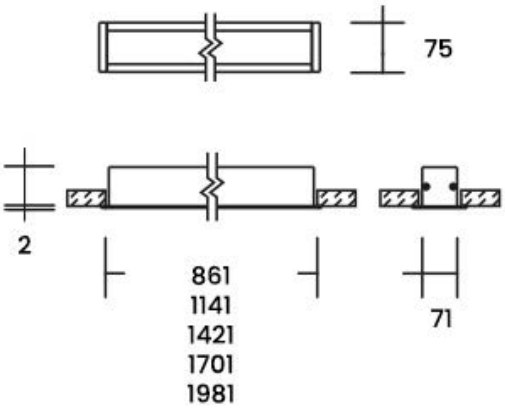

Produit	Version	Puissance (W)	T° (K)	Flux Sortant (lm)	Faisceau (°)	Prix indicatif On/Off € H.T	Prix indicatif Dali € H.T
PRO-LESS IS MORE 50 EN	Encastré 861mm	22W	3000K / 4000K	2400lm / 2500lm	50° / 53°	355 €	513 €
PRO-LESS IS MORE 50 EN	Encastré 1141mm	28W	3000K / 4000K	3100lm / 3250lm	50° / 53°	428 €	568 €
PRO-LESS IS MORE 50 EN	Encastré 1421mm	35W	3000K / 4000K	3950lm / 4200lm	50° / 53°	461 €	570 €
PRO-LESS IS MORE 50 EN	Encastré 1701mm	41W	3000K / 4000K	5050lm / 5300lm	50° / 53°	515 €	620 €
PRO-LESS IS MORE 50 EN	Encastré 1981mm	48W	3000K / 4000K	5900lm / 6200lm	50° / 53°	560 €	668 €

PRO-LESS IS MORE 50 SU

Suspension linéaire LED avec système optique Alea : structure du réflecteur (ABS, couche d'aluminium, haute brillance). Convient parfaitement aux espaces de bureaux (taux UGR ≤ 19) et aux postes de travail avec écran, conformément à la norme EN 12464-1. Boîtier en profilé d'aluminium extrudé, traité époxy. Embouts en aluminium traités époxy. Convient pour le câblage traversant.

Matière : Aluminium

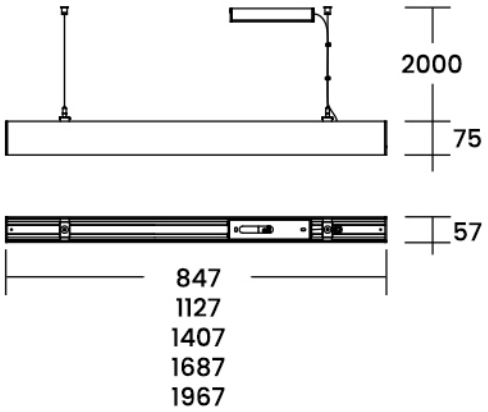

Coloris

5 ANS GARANTIE | 50 000H L80 B10 | 220-240 V | 650° | IK 03 | SDCM 3 | IRC 80 | UGR <15 | GR 1

DRIVER INCLUS | DALI | ON/OFF

Produit	Version	Puissance (W)	T° (K)	Flux Sortant (lm)	Faisceau (°)	Prix indicatif On/Off € H.T	Prix indicatif Dali € H.T
PRO-LESS IS MORE 50 SU	Suspension 847mm	22W	3000K / 4000K	2500lm / 2650lm	50° / 53°	510 €	578 €
PRO-LESS IS MORE 50 SU	Suspension 1127mm	28W	3000K / 4000K	3350lm / 3550lm	50° / 53°	562 €	629 €
PRO-LESS IS MORE 50 SU	Suspension 1407mm	35W	3000K / 4000K	4200lm / 4450lm	50° / 53°	623 €	691 €
PRO-LESS IS MORE 50 SU	Suspension 1687mm	41W	3000K / 4000K	5050lm / 5300lm	50° / 53°	679 €	747 €
PRO-LESS IS MORE 50 SU	Suspension 1967mm	48W	3000K / 4000K	5900lm / 6200lm	50° / 53°	733 €	800 €

Options :

- Version direct/indirect

PRO-TALEA GLARE /C

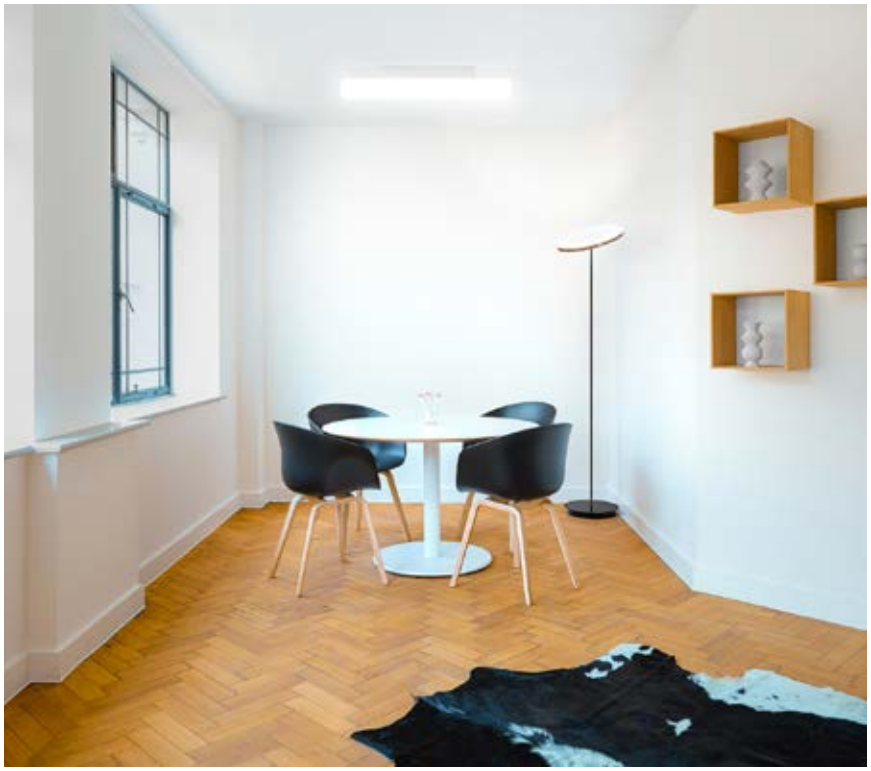

Luminaire LED tubulaire pour installation en saillie, corps en aluminium anodisé, Ø100mm avec diffuseur clip-in et embouts en polycarbonate disponibles en gris, blanc ou noir. Patère d'alimentation en saillie. Version standard livrée avec température de couleur 4000K, IRC>80 et durée de vie de 60.000h (L90, B10, Ta 25ºC). En option : driver LED gradable DALI, température de couleur 3000K, unité de secours de 1 ou 3 heures. Comfort visuel élevé (UGR<19) conforme à la norme EN12464-1.

Matière : Aluminium

Coloris

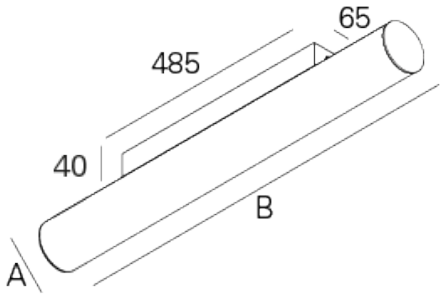

Produit	Puissance (W)	T° (K)	Flux Sortant (lm)	Prix indicatif On/Off € H.T	Prix indicatif Dali € H.T
PRO-TALEA GLARE /C	15W	3000K / 4000K	1992lm	244 €	288 €
PRO-TALEA GLARE /C	19W	3000K / 4000K	2656lm	293 €	337 €
PRO-TALEA GLARE /C	23W	3000K / 4000K	3320lm	339 €	383 €
PRO-TALEA GLARE /C	27W	3000K / 4000K	3984lm	385 €	473 €
PRO-TALEA GLARE /C	31W	3000K / 4000K	4648lm	431 €	519 €
PRO-TALEA GLARE /C	35W	3000K / 4000K	5312lm	477 €	565 €
PRO-TALEA GLARE /C	39W	3000K / 4000K	5976lm	524 €	612 €
PRO-TALEA GLARE /C	43W	3000K / 4000K	6640lm	570 €	658 €

bLINE - Diffuseur en polycarbonate opale

PRO-TALEA GLARE

INDELAGUE

Suspension tubulaire LED, corps en aluminium Ø100mm avec diffuseur clip-in et embouts en polycarbonate. Disponible en gris, blanc ou noir. Patère d'alimentation encastrée ou saillie. Version standard livrée avec température de couleur 4000K, IRC>80 et durée de vie de 60 000h (@L90, B10, Ta 25ºC). En option driver LED gradable DALI, température de couleur 3000K, unité de secours de 1 ou 3 heures. Comfort visiuel élevé (UGR<19) conforme à la norme EN12464-1, permettant une ambiance lumineuse agréable.

Matière : Aluminium

Coloris

5 ANS GARANTIE | 60 000H L90 B10 | 220-240 V | 960° | IP 40 | IRC 80

UGR <19 | 1,5m | DRIVER EXCLU | ON/OFF | DALI

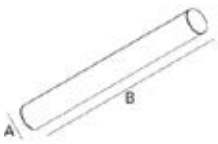

Patère de suspension encastrée

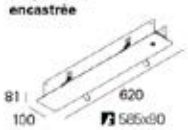

AxB (mm)

Ø100x878
Ø100x1158
Ø100x1438
Ø100x1718
Ø100x1998
Ø100x2278
Ø100x2558
Ø100x2838

Patère de suspension saillie

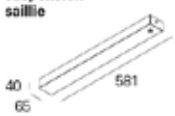

Patère de suspension encastrée (Version avec unité de secours)

Patère de suspension saillie (Version avec unité de secours)

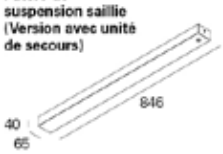

Produit	Puissance (W)	T° (K)	Flux Sortant (lm)	Prix indicatif On/Off € H.T	Prix indicatif Dali € H.T
PRO-TALEA GLARE	12W	3000K / 4000K	1992lm	258 €	306 €
PRO-TALEA GLARE	16W	3000K / 4000K	2656lm	304 €	352 €
PRO-TALEA GLARE	20W	3000K / 4000K	3320lm	350 €	398 €
PRO-TALEA GLARE	24W	3000K / 4000K	3984lm	396 €	444 €
PRO-TALEA GLARE	28W	3000K / 4000K	4648lm	443 €	491 €
PRO-TALEA GLARE	32W	3000K / 4000K	5312lm	489 €	537 €
PRO-TALEA GLARE	36W	3000K / 4000K	5976lm	535 €	583 €
PRO-TALEA GLARE	40W	3000K / 4000K	6640lm	584 €	632 €

bLINE - Diffuseur en polycarbonate opale

Options :

- Version linéaire

PRO-TALEA LINE

INDELAGUE

Accédez à la vidéo de présentation

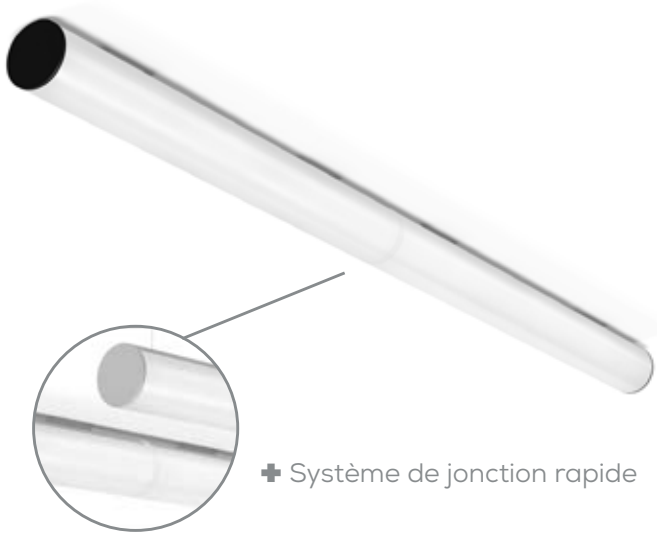

Luminaire LED tubulaire pour installation en saillie ou en suspension pour ligne continue. Diffuseur clip-in en polycabonate bLINE. Patère d'alimentation encastrée ou saillie. Ligne continue possible par système d'union rapide sans vis ou outils, ceci pour la partie mecanique et électrique.
Version standard livrée avec température de couleur 4000K, IRC>80 et durée de vie de 60.000h L90 B10.

Matière : Aluminium / PC

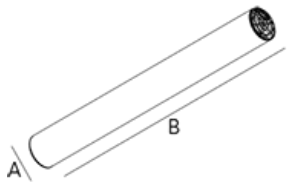

Embout

Kit union

Patère de suspension encastrée

Patère de suspension saillie

Coloris

5 ANS GARANTIE | 60 000H L90 B10 | 220-240 V | 960° | IP 40

IRC 80 | UGR <22 | DRIVER INCLUS | 1,5m | ON/OFF

Produit	Puissance (W)	T° (K)	Flux Sortant (lm)	Dimensions A/B (mm)	Prix indicatif On/Off € H.T	Prix indicatif DALI € H.T
PRO-TALEA LINE 19	19W	3000K	2656lm	Ø100x590	235 €	275 €
PRO-TALEA LINE 27	27W	3000K	3984lm	Ø100x870	275 €	320 €
PRO-TALEA LINE 35	35W	3000K	5312lm	Ø100x1150	325 €	368 €
PRO-TALEA LINE 43	43W	3000K	6640lm	Ø100x1430	368 €	412 €
PRO-TALEA LINE 54	54W	3000K	7968lm	Ø100x1710	490 €	578 €
PRO-TALEA LINE 62	62W	3000K	9296lm	Ø100x1990	535 €	620 €
PRO-TALEA LINE 71	71W	3000K	10 624lm	Ø100x2270	578 €	665 €
PRO-TALEA LINE 79	79W	3000K	11 952lm	Ø100x2550	620 €	710 €
PRO-TALEA LINE 87	87W	3000K	13 280lm	Ø100x2830	671 €	760 €

En option driver LED gradable DALI, température de couleur de 3000K et unité de secours de 1 ou 3 heures

- Pour compléter la ligne, il faut commander le kit début de ligne et kit de union séparément.
- Dimensions sans embout, pour compléter la ligne ajouter 8mm.

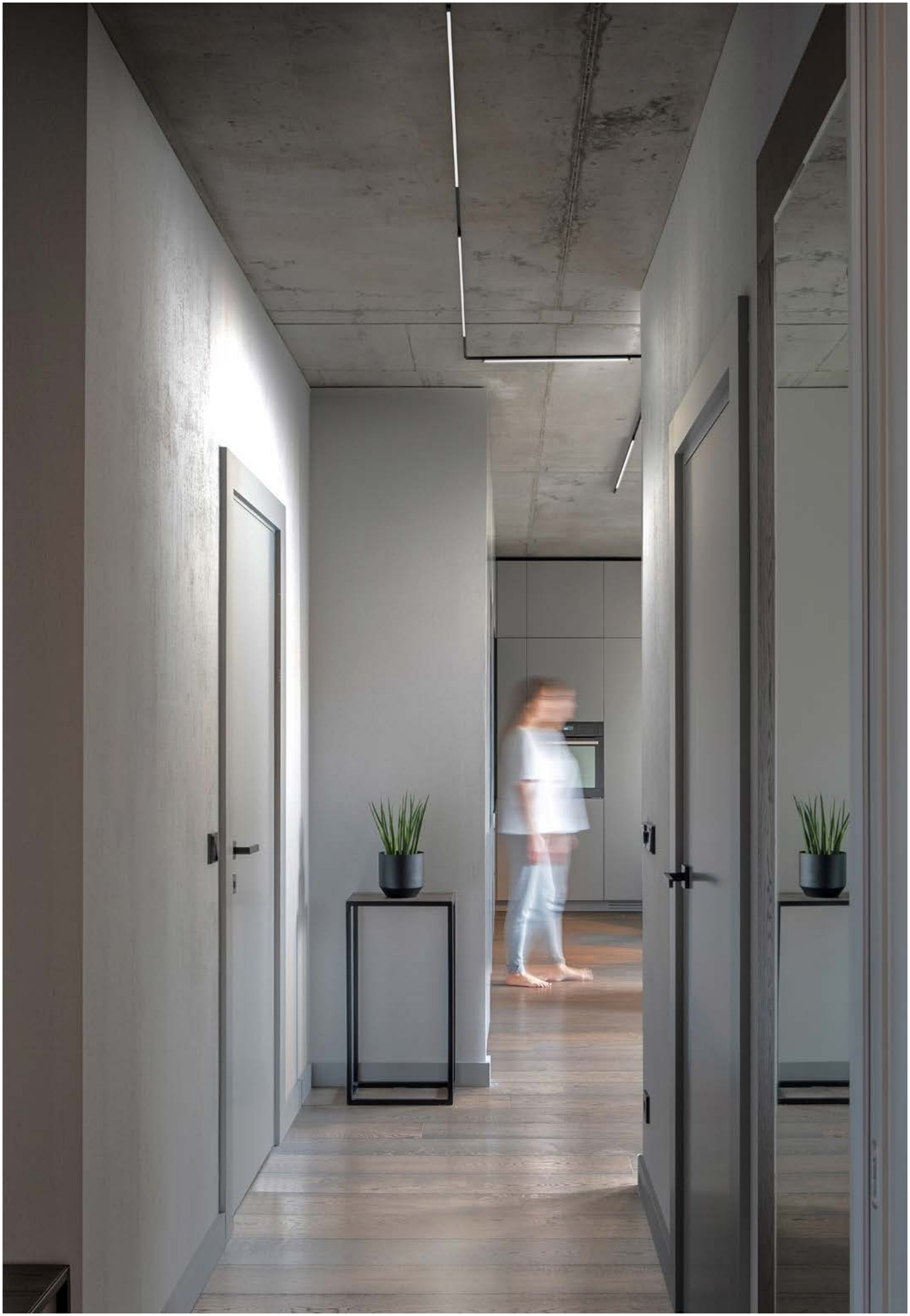

PRO-24V MINIMAL TRACK

ARKOSLIGHT

Accédez à la vidéo de présentation

Minimal Track 24V avec son design ultrafin est perçu comme une ligne minimaliste et crée un effet visuel trimless. L'éclairage se fond dans le décor.
Sécurité électrique, basse tension.
Les luminaires peuvent être installés sans avoir à débrancher le rail et ajustés à main nue sans besoin de protection. Il suffit d'exercer une légère pression avec les mains pour fixer le ruban souple sur le rail, l'installer et le brancher. Compatible avec les systèmes de contrôle DALI. Profilés de 2m peuvent être encastrés, suspendus ou installés en saillie.
Tous les accessoires de fixation et connectique sont disponibles séparément.

Minimal Track est un système de rail en saillie à basse tension (24 V) où la miniaturisation du profilé, des luminaires et des composants est maximale. Son design ultrafin est perçu comme une ligne minimaliste au plafond et crée un effet visuel trimless.

Dimensions : l 11,5 x H 4,5mm

Matière : Aluminium / Silicone

Coloris

(Profil alu, ruban silicone et accessoires vendus séparément)

5 ANS GARANTIE 24 V III

Produit	Prix indicatif € H.T
PRO-MINIMAL TRACK 24V	nous consulter

PRO-BLACK FOSTER MICRO 24V

Black Foster Micro 24V pour Minimal Track est le downlight le plus compact à effet «The Invisible Black». Excellent contrôle du faisceau lumineux. Son design réduit permet d'intégrer parfaitement des modules aux systèmes. IRC>90. Durée de vie 60 000h L90B10.

Matière :
Aluminium / Acrylonitrile
Butadiè Styrènene / Polycarbonate

5 ANS GARANTIE | 24 V | III | IRC ≥90 | SDCM 3
60 000H L90 B10 | DRIVER INCLUS | 37°

Coloris

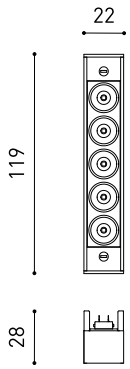

Produit	Puissance (W)	T° (K)	Flux Sortant (lm)	Prix indicatif On/Off € H.T
PRO-BLACK FOSTER MICRO 24V	7W	2700K / 3000K / 4000K	775 lm / 800 lm / 850 lm	142 €

PRO-ALASKA 24V

Alaska est composé d'une sphère en verre optique. Chaque luminaire est fabriqué artisanalement. IRC>90. Durée de vie 55 000h L90B10.

Matière : Aluminium / Verre Optique

Coloris

5 ANS GARANTIE | 24 V | III | IRC ≥90 | SDCM 3
55 000H L90 B10 | DRIVER INCLUS | 21°

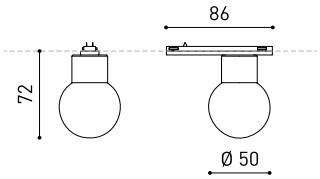

Produit	Puissance (W)	T° (K)	Flux Sortant (lm)	Prix indicatif On/Off € H.T
PRO-ALASKA 24V	3,5W	2700K / 3000K	390 lm / 410 lm	171 €

PRO-TOP MICRO 24V

Downlight pour les systèmes Minimal Track. Design compact. Distribution conique, avec deux angles d'ouverture possibles. IRC>90. Durée de vie 102 000h L90B10.

Matière : Aluminium / Polycarbonate

Coloris

5 ANS GARANTIE | 24 V | III | IRC ≥90 | SDCM 3 | 102 000H L90 B10
DRIVER INCLUS | 38° | 19°

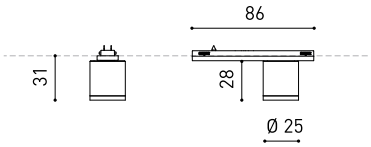

Produit	Puissance (W)	T° (K)	Flux Sortant (lm)	Prix indicatif On/Off € H.T
PRO-TOP MICRO 24V	2,1W	2700K / 3000K	190 lm / 210 lm	105 €

PRO-PLUS MICRO 24V

ARKOSLIGHT

Projecteur conçu pour les systèmes Minimal Track avec faisceau lumineux réglable. Idéal pour les applications où la précision du faisceau lumineux est un élément essentiel. IRC>90. Durée de vie 60 000h L80B10.

Matière : Aluminium / Polyméthacrylate De Méthyle Optic

Coloris

5 ANS GARANTIE | 24 V | III | IRC ≥90 | SDCM 3

60 000H L80 B10 | DRIVER INCLUS | 10° - 35°

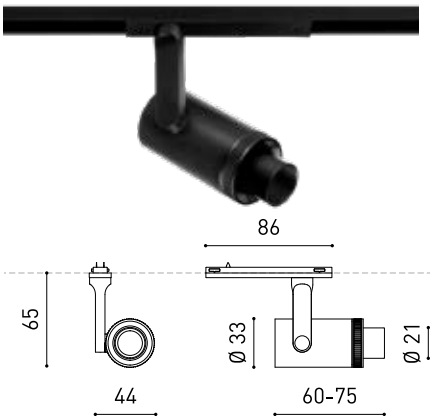

Produit	Puissance (W)	T° (K)	Flux Sortant (lm)	Prix indicatif On/Off € H.T
PRO-PLUS MICRO 24V	4,7W	2700K / 3000K / 4000K	500 lm / 525 lm / 570 lm	200 €

PRO-SIX XS 24V

Projecteurs pour le système Minimal Track en forme de disque légèrement arrondi, qui renferme une combinaison innovante de réflecteur et de lentille. IRC>90. Durée de vie 55 000h L90B10.

Matière : Aluminium / Polycarbonate

Coloris

5 ANS GARANTIE | 24 V | III | IRC ≥90 | SDCM 3 | 55 000H L90 B10

DRIVER INCLUS | 17° | 23° | 34°

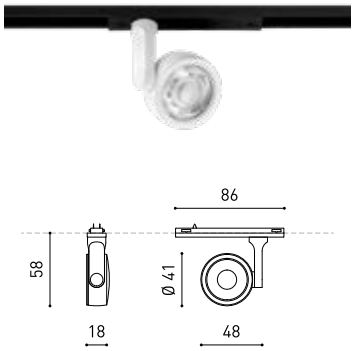

Produit	Puissance (W)	T° (K)	Flux Sortant (lm)	Prix indicatif On/Off € H.T
PRO-SIX XS 24V	3,5W	2700K / 3000K / 4000K	400 lm / 420 lm / 450 lm	152 €

PRO-LINE MICRO 24V

Linéaire très fin à lumière diffuse qui se distingue par son petit format et sa discrétion. Diffuseur longitudinal pour les applications d'éclairage général. IRC>90. Durée de vie 102 000h L90B10.

Matière : Aluminium / Polycarbonate

Coloris

5 ANS GARANTIE | 24 V | III | IRC ≥90 | SDCM 2

60 000H L80 B10 | DRIVER INCLUS | 113°

Produit	Puissance (W)	T° (K)	Flux Sortant (lm)	Prix indicatif On/Off € H.T
PRO-LINE MICRO 24V	2W	2700K / 3000K	330 lm / 340 lm	208 €

PRO-IO MICRO 24V

ARKOSLIGHT

Projecteur LED miniaturisé, tellement petit qu'il tient dans le creux de la main. Conçu pour les applications d'éclairage d'accentuation, facile à installer dans les présentoirs, les vitrines et les petits espaces IRC>90. Durée de vie 60 000h L80B10.

Matière :
Aluminium / Polycarbonate

Coloris

5 ANS GARANTIE | 24 V | III | IRC ≥90 | SDCM 3 | 60 000H L80 B10

DRIVER INCLUS | 20° | 40° | 54°

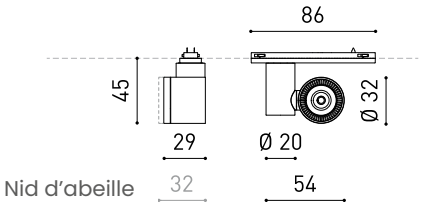

Produit	Puissance (W)	T° (K)	Flux Sortant (lm)	Prix indicatif On/Off € H.T
PRO-IO MICRO 24V	4,7W	2700K / 3000K / 4000K	500 lm / 520 lm / 570 lm	135 €

PRO-FIT 24V

Projecteur pour le système Minimal Track. Forme cylindrique et design minimaliste. Orientable dans toutes les directions. L'intérieur noir accentue ses qualités anti-éblouissantes. IRC>90. Durée de vie 50 000h L80B10.

Matière : Aluminium / Polycarbonate

Coloris

5 ANS GARANTIE | 24 V | III | IRC ≥90 | SDCM 3 | 50 000H L80 B10

DRIVER INCLUS | 12° | 30° | 54°

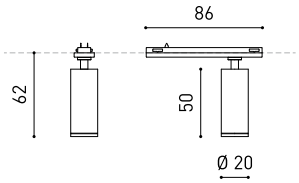

Produit	Puissance (W)	T° (K)	Flux Sortant (lm)	Prix indicatif On/Off € H.T
PRO-FIT 24V	2,1W	2700K / 3000K	127 lm / 150 lm	178 €

PRO-STICK 22 24V

Suspension avec structure cylindrique fine de 27 mm de diamètre seulement. Câble de suspension 2m. IRC>90. Durée de vie 108 000h L90B10.

Matière : Aluminium / Polycarbonate

Coloris

5 ANS GARANTIE | 24 V | III | IRC ≥90 | SDCM 2 | 108 000H L90 B10

DRIVER INCLUS | 18° | 31° | 42°

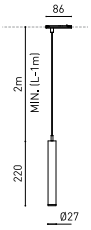

Produit	Puissance (W)	T° (K)	Flux Sortant (lm)	Prix indicatif On/Off € H.T
PRO-STICK 22 24V	4,5W	2700K / 3000K	440 lm / 470 lm	362 €

PRO-TRACK 48V

ARKOSLIGHT

Track 48V est un système d'intégration de l'éclairage dans l'architecture. La basse tension du rail est synonyme de sécurité électrique pour l'utilisateur. Elle offre une polyvalence accrue ainsi qu'une facilité d'utilisation et d'installation. Les luminaires peuvent être installés sans avoir à débrancher le rail et manipulés à main nue sans besoin de protection. Il suffit d'exercer une légère pression avec les mains pour fixer le système de clipsage du produit sur le rail, l'installer et le brancher. Compatible avec les systèmes de contrôle DALI. Les profilés peuvent être encastrés, suspendus ou installés en saillie. Tous les accessoires de fixation et connectique sont disponibles séparément.

Systèmes de rails basse tension (48 V). Versions saillie en deux hauteurs, encastrée ou à suspendre (avec éclairage indirect). Son design ultrafin est perçu comme une ligne minimaliste.

Dimensions :
Versions saillie : longueurs 1m, 2m ou 3m, largeur 26 mm, hauteurs 54mm ou 29mm.
Version encastrée : longueurs 1m, 2m ou 3m, largeur totale 74 mm, visible 23 mm, hauteur totale 54mm, visible 13 mm.
Version à suspendre : longueurs 1400 ou 2800 mm, largeur 26 mm, hauteur 54 mm.

Matière : Aluminium

5 ANS GARANTIE

48 V

Coloris

Produit	Puissance (W)	T° (K)	Flux Sortant (lm)	Prix indicatif On/Off € H.T
PRO-TRACK 48V + INDIRECT LIGHT 1400	18,3W	2700K / 3000K / 4000K	2320 lm / 2380 lm / 2585 lm	nous consulter
PRO-TRACK 48V TRIMLESS 1m				
PRO-TRACK 48V SURFACE 1m				
PRO-TRACK 48V SURFACE SHORT 1m				

PRO-COCO 48V ARKOSLIGHT

Projecteur avec quatre angles d'ouverture : flood, medium, spot et superspot. Orientable à 360° et inclinable à 90°. Rapport lm/V exceptionnel, auquel peuvent s'ajouter différentes options : antiglare honeycomb et antiglare screen, qui réduisent l'éblouissement, et le filtre linéaire qui définit une distribution linéaire de la lumière.
Version à régulateur intégré permettant de régler l'intensité souhaité pour chaque luminaire.
Version tunable white avec régulation de l'intensité et de la température chromatique.
12° / 20° / 28° / 34° / 42° / 48° / 54°. IRC>90.
Durée de vie 55 000h L80B10.

Matière :
Aluminium / Polycarbonate / Polyméthacrylate de méthyle

Coloris

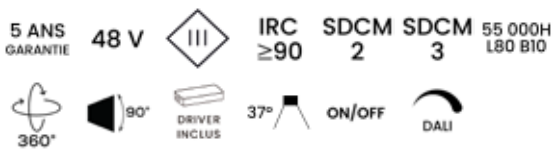

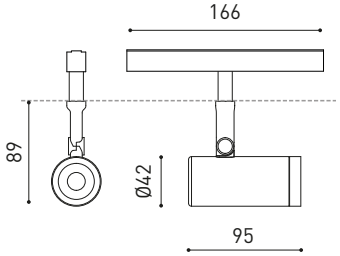

Produit	Puissance (W)	T° (K)	Flux Sortant (lm)	Prix indicatif On/Off € H.T	Prix indicatif DALI € H.T
PRO-COCO 48V SPOT	6W	2700K / 3000K / 4000K	750 lm / 800 lm / 850 lm	275 €	336 €
PRO-COCO 48V TUNABLE WHITE	8,5 W	2700 - 5000K	1010 lm	336 €	490 €

PRO-FIT 48V ARKOSLIGHT

Projecteur disponible en cinq modèles (Ø50, Ø35, Ø35 Double, Ø20 et Ø20 Double). Orientable à 360°. Anti-éblouissement. IRC>90.

Matière :
Aluminium / Polycarbonate

Coloris

5 ANS GARANTIE | 48 V | III | IRC ≥90 | SDCM 2 | SDCM 3

360° | DRIVER INCLUS | ON/OFF | DALI

Produit	Puissance (W)	T° (K)	Flux Sortant (lm)	Faisceau	Prix indicatif On/Off € H.T	Prix indicatif DALI € H.T
PRO-FIT 50 48V	12 W	2700K / 3000K / 4000K	1090 lm / 1180 lm / 1260 lm	14° / 26° / 50°	327 €	375 €
PRO-FIT 50 48V Short	12 W	2700K / 3000K / 4000K	1090 lm / 1180 lm / 1260 lm	14° / 26° / 50°	327 €	375 €
PRO-FIT 35 48V	5,5 W	2700K / 3000K / 4000K	620 lm / 660 lm / 710 lm	20° / 29° / 36°	327 €	337 €
PRO-FIT 35 48V Double	11 W	2700K / 3000K / 4000K	2x620 lm / 2x660 lm / 2x710 lm	20° / 29° / 36°	442 €	520 €
PRO-FIT 35 48V Short	5,5 W	2700K / 3000K / 4000K	620 lm / 660 lm / 710 lm	20° / 29° / 36°	290 €	337 €
PRO-FIT 35 48V Double Short	11 W	2700K / 3000K / 4000K	2x620 lm / 2x660 lm / 2x710 lm	20° / 29° / 36°	440 €	520 €
PRO-FIT 20 48V	2,1 W	2700K / 3000K	127 lm / 150 lm	12° / 30° / 54°	266 €	313 €
PRO-FIT 20 48V Double	4,2 W	2700K / 3000K	2x127 lm / 2x150 lm	12° / 30° / 54°	329 €	467 €
PRO-FIT 20 48V Short	2,1 W	2700K / 3000K	127 lm / 150 lm	12° / 30° / 54°	266 €	313 €
PRO-FIT 20 48V Double Short	4,2 W	2700K / 3000K	2x127 lm / 2x150 lm	12° / 30° / 54°	329 €	467 €

PRO-PLUS 48V ARKOSLIGHT

✚ Rotation «zoom» pour agrandir ou concentrer l'ouverture du fasiceau

Projecteurs conçus pour une application sur rail basse tension qui offre la possibilité d'agrandir ou de concentrer l'ouverture du faisceau lumineux par simple rotation «zoom». Cette fonctionnalité en fait le projecteur idéal pour les applications où la précision du faisceau lumineux est un élément essentiel, telles que les musées, les expositions,les commerces ou les applications d'accentuation. Orientable à 360° et inclinable à 180°. IRC>90.

Matière :
Aluminium / Polycarbonate

Coloris

5 ANS GARANTIE | 48 V | III | IRC ≥90 | SDCM 2

360° | DRIVER INCLUS | ON/OFF | DALI

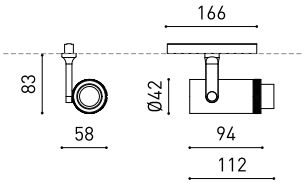

PRO-PLUS MINI 48V SHORT

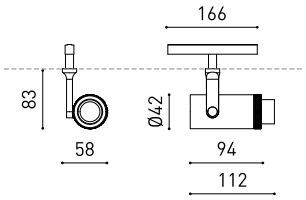

PRO-PLUS MINI 48V

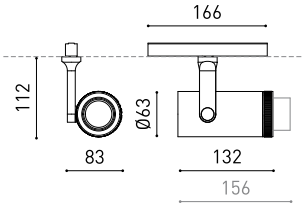

PRO-PLUS 48V SHORT

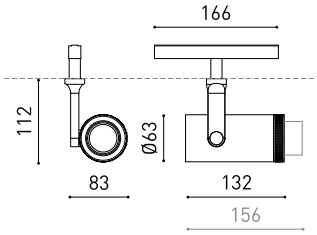

PRO-PLUS 48V

Produit	Puissance (W)	T° (K)	Flux Sortant (lm)	Faisceau	Prix indicatif On/Off € H.T	Prix indicatif DALI € H.T
PRO-PLUS 48V	18 W	2700K / 3000K / 4000K	1920 lm / 2000 lm / 2030 lm	12°-51°	363 €	412 €
PRO-PLUS MINI 48V	6,5 W	2700K / 3000K / 4000K	630 lm / 660 lm / 680 lm	10°-41°	332 €	375 €
PRO-PLUS 48V SHORT	18 W	2700K / 3000K / 4000K	1920 lm / 2000 lm / 2030 lm	12°-51°	363 €	412 €
PRO-PLUS MINI 48V SHORT	6,5 W	2700K / 3000K / 4000K	630 lm / 660 lm / 680 lm	10°-41°	332 €	375 €

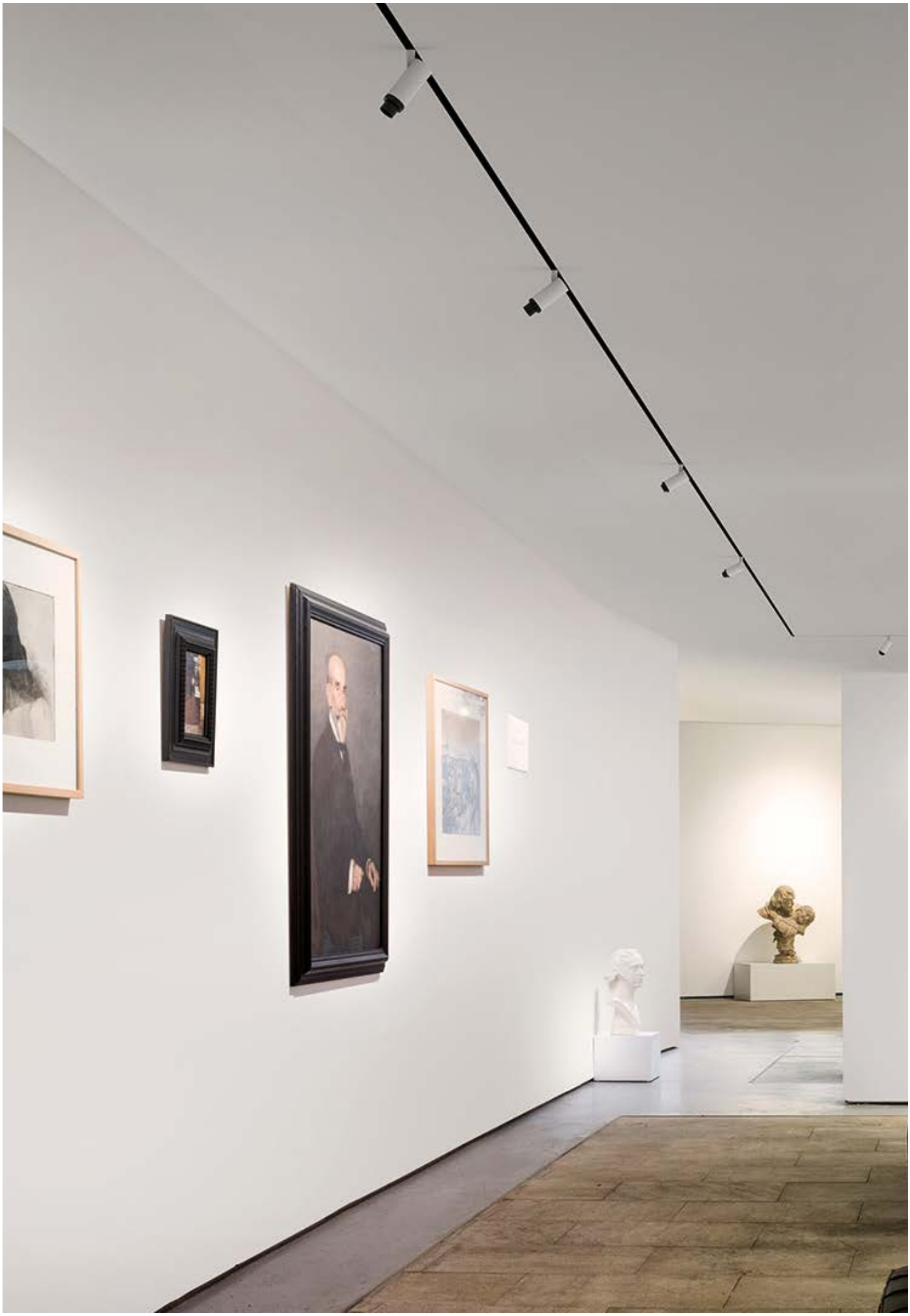

PRO-BLACK FOSTER MICRO 48V

Downlight compact à effet « The Invisible Black ». Ce luminaire linéaire dispose d'un excellent contrôle du faisceau lumineux. Son design minimaliste permet d'intégrer parfaitement ces modules aux système Minimal Track 48V. IRC>90.Durée de vie 60 000h L90B10.

Matière :
Aluminium / Acrylonitrile butadiè styrènene / Polycarbonate

Coloris

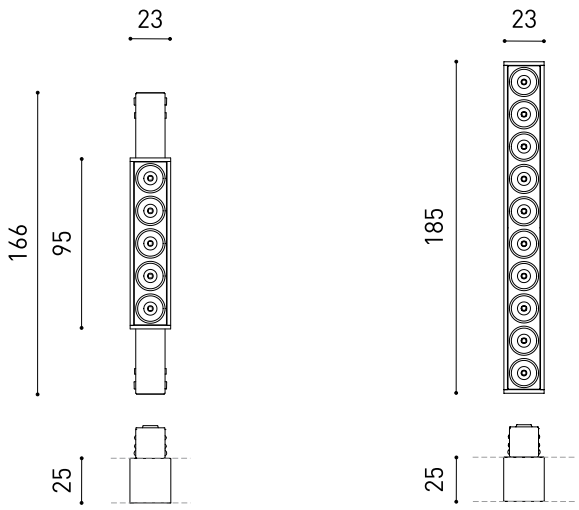

Produit	Puissance (W)	T° (K)	Flux Sortant (lm)	Prix indicatif On/Off € H.T	Prix indicatif DALI € H.T
PRO-Black Foster Micro 5 48V	7 W	2700K / 3000K / 4000K	775 lm / 800 lm / 850 lm	241 €	290 €
PRO-Black Foster Micro 10 48V	14 W	2700K / 3000K / 4000K	1550 lm / 1600 lm / 1700 lm	302 €	352 €

PRO-BLACK FOSTER TILT 48V

ARKOSLIGHT

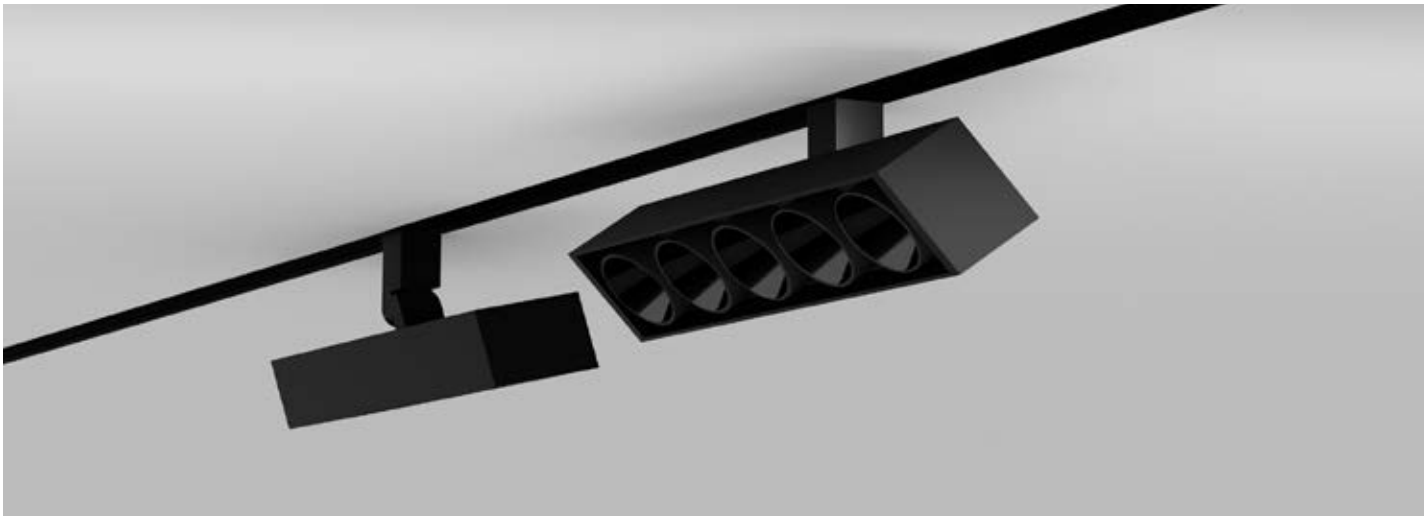

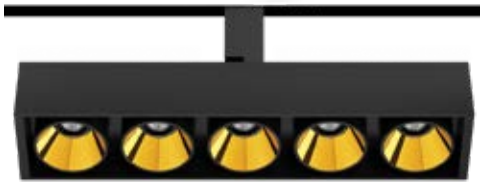

Luminaire Black Foster 48V Tilt avec fonction pivotante pour les rails 48V. Orientable à 360° et inclinable à 90°. La lumière est projetée avec flexibilité. IRC>90. Durée de vie 102 000h L90B10.

Matière :
Aluminium / Acrylonitrile butadiè styrènene / Polycarbonate

Coloris

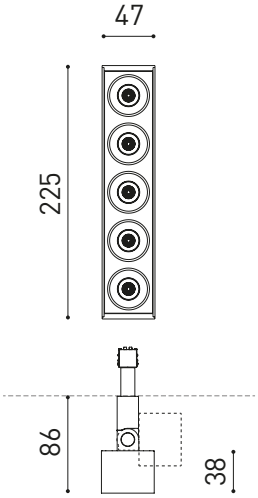

Produit	Puissance (W)	T° (K)	Flux Sortant (lm)	Faisceau	Prix indicatif On/Off € H.T	Prix indicatif DALI € H.T
PRO-Black Foster Tilt 5 48V	10,5 W	2700K / 3000K / 4000K	950 lm / 1050 lm / 1250 lm	19° / 38°	384 €	450 €

PRO-SIX 48V

ARKOSLIGHT

Gamme de projecteurs pour applications basse tension. Disponible en tailles L, M, S, XS et XS Double. Forme de disque légèrement arrondi, renferme une combinaison innovante de réflecteur et de lentille. L'action conjointe des deux parvient à diriger la lumière avec la plus grande uniformité. IRC>90.Durée de vie 55 000h L90B10.

Matière :
Aluminium / Polycarbonate

Coloris

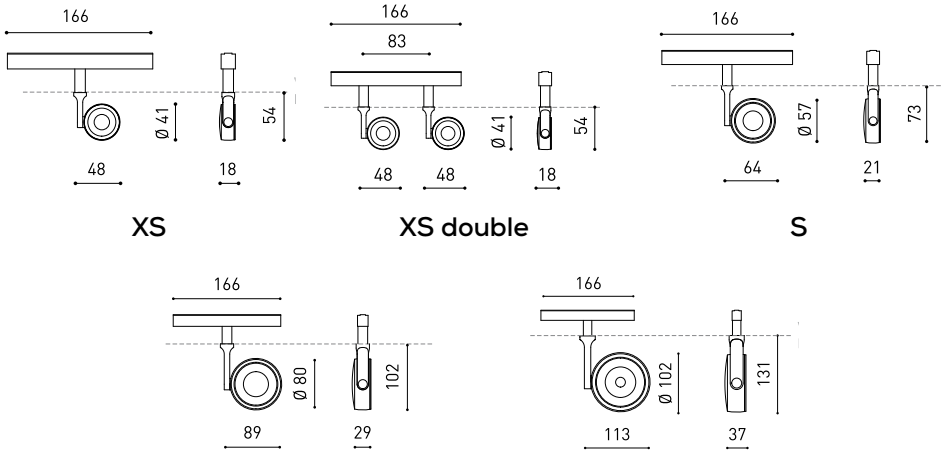

Produit	Puissance (W)	T° (K)	Flux Sortant (lm)	Faisceau (°)	Prix indicatif On/Off € H.T	Prix indicatif DALI € H.T
PRO-SIX XS 48V	4,5 W	2700K / 3000K / 4000K	470 lm / 500 lm / 530 lm	17° / 23° / 34°	263 €	313 €
PRO-SIX XS Double 48V	9 W	2700K / 3000K / 4000K	2x470 lm / 2x500 lm / 2x530 lm	17° / 23° / 34°	382 €	466 €
PRO-SIX S 48V	8,5 W	2700K / 3000K / 4000K	1070 lm / 1140 lm / 1210 lm	17° / 24° / 34°	274 €	324 €
PRO-SIX M 48V	17 W	2700K / 3000K / 4000K	2050 lm / 2130 lm / 2160 lm	19° / 28° / 38°	283 €	331 €
PRO-SIX L 48V	24,5 W	2700K / 3000K / 4000K	2850 lm / 2950 lm / 3000 lm	17° / 26° / 34°	310 €	359 €

PRO-iO 48V

ARKOSLIGHT

Projecteur LED orientable miniaturisé fait d'une pièce tellement petite qu'elle tient dans le creux de la main. Conçu pour les applications d'éclairage d'accentuation, ses proportions réduites permettent de l'installer dans les présentoirs, les vitrines et les petits espaces. IRC>90.Durée de vie 55 000h L90B10.

Matière :
Aluminium / Polycarbonate

Coloris

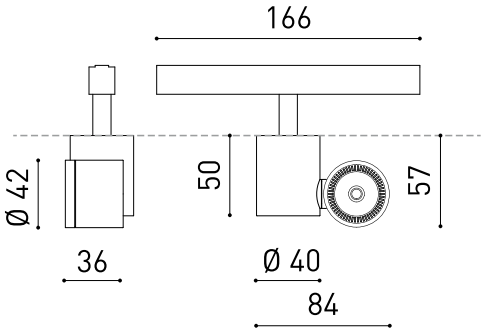

Produit	Puissance (W)	T° (K)	Flux Sortant (lm)	Faisceau (°)	Prix indicatif On/Off € H.T	Prix indicatif DALI € H.T
PRO-iO 48V	4,5 W	2700K / 3000K	485 lm / 505 lm	20° / 30° / 56°	266 €	299 €

PRO-FLIP 48V

ARKOSLIGHT

Projecteur compact pour les systèmes de rail 48V. Forme cylindrique et design minimaliste. Orientable dans toutes les directions et inclinable à 90°. IRC>90. Durée de vie 60 000h L80B10.

Matière : Aluminium / Acrylonitrile butadiè styrènene / Polycarbonate

Coloris

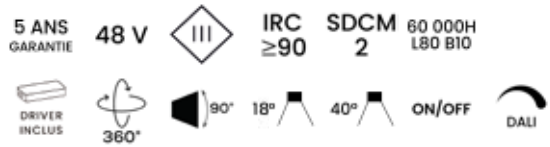

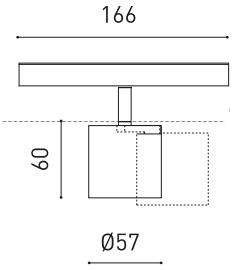

Produit	Puissance (W)	T° (K)	Flux Sortant (lm)	Prix indicatif On/Off € H.T	Prix indicatif DALI € H.T
PRO-FLIP 48V	6W	2700K / 3000K / 4000K	640 lm / 670 lm / 720 lm	246 €	316 €

PRO-LINE 48V

ARKOSLIGHT

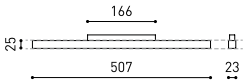

Luminaire à éclairage diffus linéaire pour application sur rail à basse tension de 48V. Eclairage longitudinal avec un diffuseur pour les applications d'éclairage général. IRC>90. Durée de vie 60 000h L80B10.

Matière : Aluminium / Polycarbonate

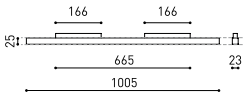

Coloris

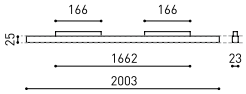

Produit	Puissance (W)	T° (K)	Flux Sortant (lm)	Prix indicatif On/Off € H.T	Prix indicatif DALI € H.T
PRO-LINE 500 48V	10,5 W	2700K / 3000K / 4000K	1500 lm / 1600 lm / 1650 lm	241 €	288 €
PRO-LINE 1000 48V	21 W	2700K / 3000K / 4000K	3000 lm / 3200 lm / 3300 lm	293 €	432 €
PRO-LINE 2000 48V	42 W	2700K / 3000K / 4000K	6000 lm / 6400 lm / 6600 lm	610 €	686 €

PRO-WIZ 48V

ARKOSLIGHT

Downlight intègrant l'effet «The invisible black» dans le système rail 48V. Sa conception trouve son origine dans la géométrie conique. IRC>90. Durée de vie 55 000h L90B10.

Matière :
Aluminium / Acrylonitrile butadiè styrènene / Polycarbonate

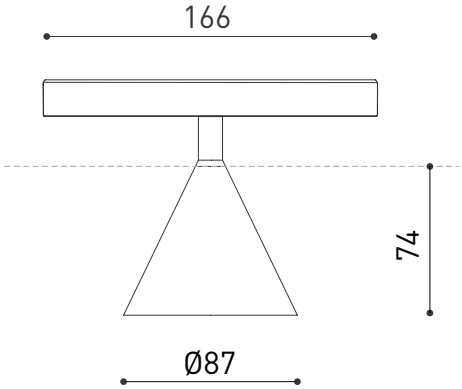

Coloris

5 ANS GARANTIE | 48 V | III | IRC ≥90 | SDCM 2 | 55 000H L90 B10

DRIVER INCLUS | 38° | ON/OFF | DALI

Produit	Puissance (W)	T° (K)	Flux Sortant (lm)	Prix indicatif On/Off € H.T	Prix indicatif DALI € H.T
PRO-WIZ 48V	12,4 W	2700K / 3000K / 4000K	1470 lm / 1530 lm / 1550 lm	222 €	273 €

PRO-SPIN 48V

ARKOSLIGHT

Suspension au design graphique pour éclairage d'accentuation. Câble ultra-mince. Installation sur rails basse tension. IRC>90. Durée de vie 60 000h L90B10.

Matière : Aluminium / Polyméthacrylate de méthyle

Coloris

5 ANS GARANTIE | 48 V | III | IRC ≥90 | SDCM 2 | 60 000H L90 B10

2 m | DRIVER INCLUS | 24° | 40° | ON/OFF | DALI

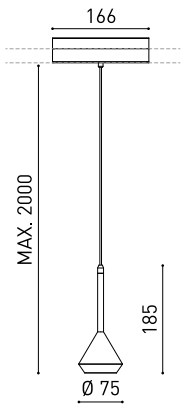

Produit	Puissance (W)	T° (K)	Flux Sortant (lm)	Prix indicatif On/Off € H.T	Prix indicatif DALI € H.T
PRO-SPIN 48V	6,5 W	2700K / 3000K	600 lm / 630 lm	377 €	550 €

PRO-HOLLY 48V

ARKOSLIGHT

Suspension pour les fonctions d'éclairage d'accentuation. Style élégant avec corps en aluminium. Faisceau défini avec un micro-réflecteur qui optimise le flux de la LED. Application indiquée pour les bars, les comptoirs, les tables de chevet, les cages d'escalier, etc... Câble de suspension 2m ou 5m. IRC>90. Durée de vie 102 000h L90B10.

Matière : Aluminium / Acrylonitrile butadiè styrènene

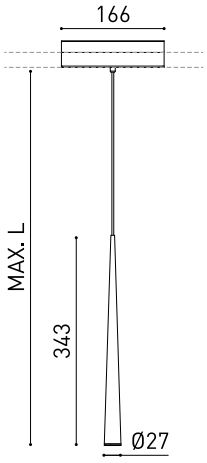

Coloris

5 ANS GARANTIE | 48 V | III | IRC ≥90 | SDCM 3 | 102 000H L90 B10

DRIVER INCLUS | 19° | 38° | ON/OFF | DALI

Produit	Puissance (W)	T° (K)	Flux Sortant (lm)	Prix indicatif On/Off € H.T	Prix indicatif DALI € H.T
PRO-HOLLY 48V	2,1 W	2700K / 3000K	190 lm / 210 lm	365 €	401 €

SYSTÈMES

PRO-STICK 48V

ARKOSLIGHT

Suspension extrêmement fine qui accentue le sens de verticalité dans l'espace. Diamètre 27 mm. Câble de suspension 2m ou 5m. IRC>90. Durée de vie 108 000h L90B10.

Matière : Aluminium / Acrylonitrile butadiè styrènene / Polycarbonate

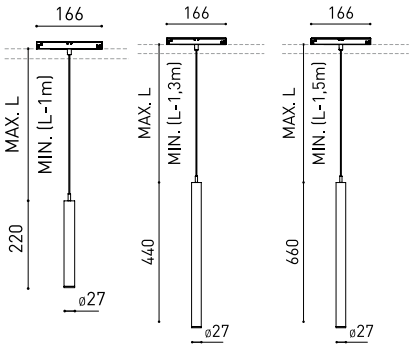

Coloris

5 ANS GARANTIE | 48 V | III | IRC ≥90 | SDCM 2 | 108 000H L90 B10

DRIVER INCLUS | ON/OFF | DALI

Produit	Puissance (W)	T° (K)	Flux Sortant (lm)	Faisceaux (°)	Prix indicatif On/Off € H.T	Prix indicatif DALI € H.T
PRO-STICK 22 48V	5,6 W	2700K / 3000K	530 lm / 570 lm	18° / 31° / 42°	351 €	393 €
PRO-STICK 44 48V	5,6 W	2700K / 3000K	530 lm / 570 lm	18° / 31° / 42°	388 €	431 €
PRO-STICK 66 48V	5,6 W	2700K / 3000K	530 lm / 570 lm	18° / 31° / 42°	420 €	461 €

PRO-RAIL

Rails 230V 1 allumage dimmable
Dimensions : L/H : 32 / 36mm
Rails 230V 3 allumages universels
Dimensions : L/H : 36 / 33mm
Longueurs disponibles : 1m, 2m et 3m.

Matière : Aluminium

Coloris

5 ANS GARANTIE

220-240 V

Produit	Prix indicatif € H.T
PRO-RAIL 1 ALLUMAGE 1M	56 €
PRO-RAIL 1 ALLUMAGE 2M	113 €
PRO-RAIL 1 ALLUMAGE 3M	167 €
PRO-RAIL 3 ALLUMAGE 1M	54 €
PRO-RAIL 3 ALLUMAGE 2M	107 €
PRO-RAIL 3 ALLUMAGE 3M	160 €

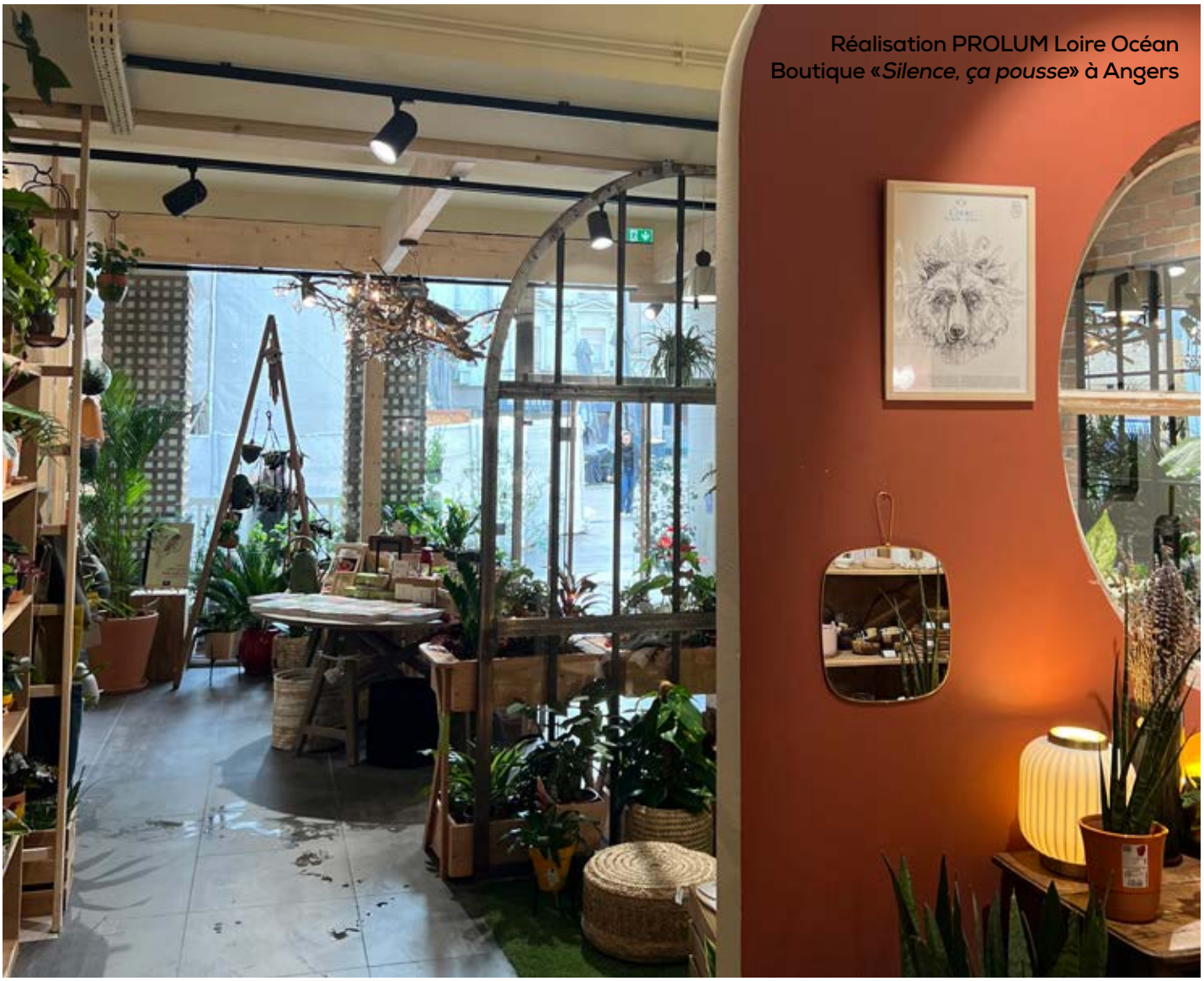

Réalisation PROLUM Loire Océan
Boutique «*Silence, ça pousse*» à Angers

PRO-CHAGA

Projecteur pour rails avec driver intégré.
Refroidisseur passif. Réflecteur métallisé.
Durée de vie 50 000h L80B10.

Matière : Aluminium / Acier thermolaqué

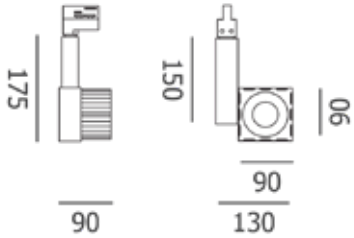

Coloris

5 ANS GARANTIE | 220-240 V | IRC 80 | IRC ≥90 | IP 20 | IK 07

GR 1 | 50 000H L80 B10 | DRIVER INCLUS | 355° | 180° | ON/OFF | DALI

Produit	Puissance (W)	T° (K)	Flux Sortant (lm)	Prix indicatif On/Off € H.T	Prix indicatif DALI € H.T
PRO-CHAGA 19W	19W	3000K / 3500K / 4000K	2339lm / 2407lm / 2455lm	178 €	243 €
PRO-CHAGA 27W	27W	3000K / 3500K / 4000K	3134lm / 3226lm / 3291lm	185 €	250 €
PRO-CHAGA 40W	40W	3000K / 3500K / 4000K	4344lm / 4471lm / 4562lm	190 €	254 €
PRO-CHAGA 39W	39W	3000K / 4000K	5450lm / 5723lm	212 €	271 €
PRO-CHAGA 45W	45W	3000K / 4000K	6145lm / 6451lm	217 €	276 €

Options :

- RAL
- IRC90
- Températures de couleur LED spécifiques boulangerie, boucherie, poissonnerie, textiles, art

PRO-ZELDA

Projecteur pour rails avec driver intégré.
Refroidisseur passif. Réflecteur métallisé.
Durée de vie 50 000h L80B10.

Matière : Aluminium / Acier thermolaqué

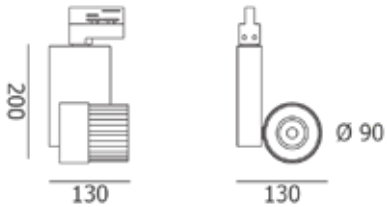

Coloris

5 ANS GARANTIE | 220-240 V | IRC 80 | IRC ≥90 | IP 20 | IK 07

GR 1 | 50 000H L80 B10 | DRIVER INCLUS | 355° | 180° | ON/OFF | DALI

Produit	Puissance (W)	T° (K)	Flux Sortant (lm)	Prix indicatif On/Off € H.T	Prix indicatif DALI € H.T
PRO-ZELDA 19W	19W	3000K / 3500K / 4000K	2339lm / 2407lm / 2455lm	162 €	225 €
PRO-ZELDA 27W	27W	3000K / 3500K / 4000K	3134lm / 3226lm / 3291lm	168 €	230 €
PRO-ZELDA 39W	39W	3000K / 4000K	5450lm / 5723lm	188 €	250 €
PRO-ZELDA 40W	40W	3000K / 3500K / 4000K	4344lm / 4471lm / 4562lm	172 €	235 €
PRO-ZELDA 45W	45W	3000K / 4000K	6145lm / 6451lm	192 €	253 €

Options :

- RAL
- IRC90
- Températures de couleur LED spécifiques boulangerie, boucherie, poissonnerie, textiles, art

PRO-ROLUX

Projecteur pour rails avec driver intégré dans l'adaptateur. Refroidisseur passif.
Réflecteur métallisé.
Durée de vie 50 000h L80B10.

Matière : Aluminium / Acier thermolaqué

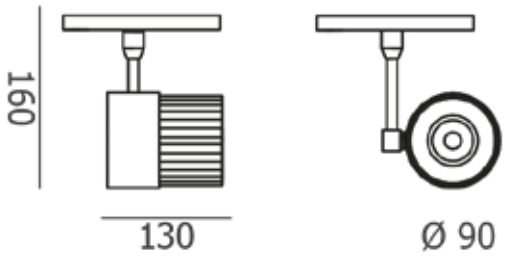

Coloris

5 ANS GARANTIE | 220-240 V | IRC 80 | IRC ≥90 | IP 20 | IK 07

GR 1 | 50 000H L80 B10 | DRIVER INCLUS | 355° | 180° | ON/OFF | DALI

Produit	Puissance (W)	T° (K)	Flux Sortant (lm)	Prix indicatif On/Off € H.T
PRO-ROLUX 13W	19W	3000K / 3500K / 4000K	1689lm / 1739lm / 1774lm	185 €
PRO-ROLUX 19W	27W	3000K / 3500K / 4000K	2339lm / 2407lm / 2455lm	190 €
PRO-ROLUX 27W	39W	3000K / 3500K / 4000K	3134lm / 3226lm / 3291lm	192 €
PRO-ROLUX 40W	40W	3000K / 3500K / 4000K	4344lm / 4471lm / 4562lm	199 €

Options :

- RAL
- IRC90

PRO-CALIDO

✚ ClickBeam : un simple clic sur la lentille permet de régler le faisceau sur deux niveaux 21° et 34°

Projecteur pour rails au design moderne cylindrique sans ailettes de refroidissement visibles. Orientable à 356° et inclinable à 90°. Anneau frontal en aluminium injecté noir. Système optique hybride avec lentille en polycarbonate et réflecteur en aluminium à facettes pour un éclairage particulièrement homogène. Lentille spéciale Clickbeam convenant à différents angles de rayonnement. Convertisseur intégré dans l'adaptateur. Accessoires en option : Grille en nid d'abeille.

Matière : Aluminium / Acier

Coloris

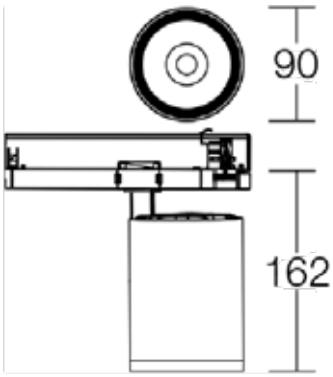

5 ANS GARANTIE | 220-240 V | IRC 80 | IP 20 | IK 03 | SDCM 3

GR 1 | 50 000H L80 B10 | DRIVER INCLUS | 356° | 90° | ON/OFF | DALI

Produit	Puissance (W)	T° (K)	Flux Sortant (lm)	Prix indicatif On/Off € H.T
PRO-CALIDO MAXI D90 26W	26W	3000K / 4000K	2700lm / 2900lm	130 €
PRO-CALIDO MAXI D90 37W	37W	3000K / 4000K	3400lm / 3600lm	145 €
PRO-CALIDO MIDI D65 24W	24W	3000K / 4000K	2400lm / 2500lm	116 €
PRO-CALIDO MINI D50 12W	12W	3000K / 4000K	1000 lm / 1150 lm	75 €

PRO-TX MOVE

Accédez à la vidéo de présentation

Projecteur multifonctionnel ultraplat.
Orientable à 356° et inclinable à 90°.
Échelonnage de l'angle de pivotement.
Unités LED ultra-performantes avec guidage optimal de la lumière grâce à une optique à lentilles de précision avec microstructures.
Excellent rendu des couleurs grâce à un IRC >90. Avec multiadaptateur pour rails triphasés 230:V. MultiLumen : flux lumineux ajustable sur 3 niveaux. Préréglé en usine sur le flux lumineux le plus haut. Respectueux de l'environnement et des ressources grâce à des éléments remplaçables.
Anti-éblouissement, idéal pour les zones de caisses.

Matière : Acier / PC

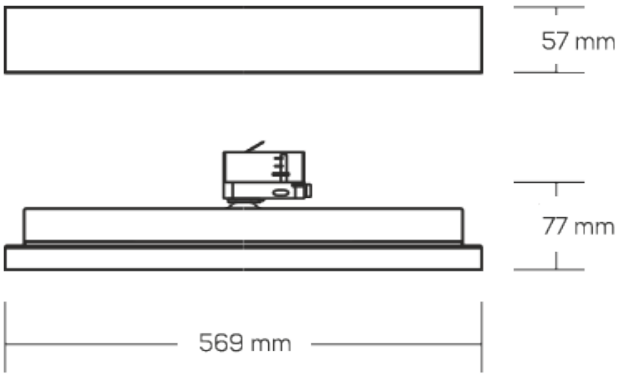

Coloris

5 ANS GARANTIE | 220-240 V | IRC ≥90 | IP 20 | IK 04 | SDCM 3 | UGR <19

GR 1 | 50 000H L80 B10 | DRIVER INCLUS | 356° | 90° | ON/OFF | DALI

Produit	Puissance (W)	T° (K)	Flux Sortant (lm)	Prix indicatif On/Off € H.T	Prix indicatif DALI € H.T
PRO-TX MOVE symétrique simple	19W	3000K 3500K 4000K	2700 lm, 3750 lm, 5250lm 2800 lm, 3800 lm, 5350lm 2900 lm, 4000 lm, 5550lm	205 €	250 €
PRO-TX MOVE symétrique double	41W	2700K 3000K 3500K 4000K	4200 lm, 5500 lm, 6550lm 5850 lm, 7950 lm, 9700lm 6100 lm, 8300 lm, 10200lm 6250 lm, 8450 lm, 10400lm	285 €	340 €

CAMELBAK

PRO-PIXLED

Accédez à la vidéo de présentation

Idéal pour l'agencement ou la rénovation, dans les applications résidentielles (chambres, home cinéma, etc), commerciales (logo, mise en scène...), les ciels étoilés (spas, restaurants, etc). Choisissez les panneaux spécialement conçus en plâtre ou en mousse, piquez les LEDS selon les motifs souhaités puis connectez. Vous pouvez également peindre ou appliquer du papier peint sans avoir à vous soucier des câbles alimentant vos luminaires. Votre décoration est prête, du bout des doigts.

Pas assez de lumière ? Rajoutez-en selon vos besoins. Vous souhaitez rajouter des LED ? C'est aussi simple que d'insérer une punaise dans sa cloison, jouez des couleurs et des intensités, osez l'originalité.

✚ à composer
entièrement personnalisable
LED blanches ou RGB

plaque mousse

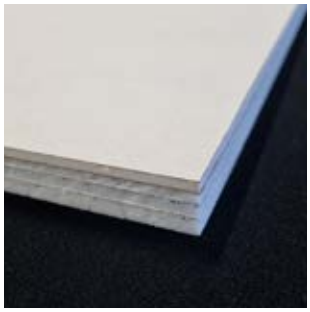
plaque plâtre

LED à piquer

12 V | III | GR 0 | IP 20 | DRIVER EXCLU | 40 000H | 120°

Produit	Prix indicatif € H.T
PRO-PIXLED mousse	295 €
PRO-PIXLED plâtre	310 €

Tarif indicatif pour une configuration type avec plaque 595x595mm, transformateur, 100 LEDs blanches à piquer et la connectique.

HOME CINEMA

SPA

RÉSIDENTIEL

BUREAUX

COMMERCES

RESTAURANTS

PROLUM
L'ECLAIRAGE PROFESSIONNEL

TERTIAIRE / INDUSTRIE

PRO-LINEDO

Accédez à la vidéo de présentation

Gamme de modules complémentaires pour la réalisation de lignes continues lumineuses. Créez une ligne sur-mesure avec les modules à 100%, 75% ou 50%, à répartition symétrique ou asymétrique, bilatéraux, avec projecteurs, etc. Un système qui permet de réduire notablement le temps et la difficulté de montage.

Platines LED spécialement développées pour le profilé en aluminium extrudé, diffuseurs et optiques parfaitement coordonnés, câblage continu jusqu'à 14 pôles et degré de protection IP 54 en standard : toutes ces fonctionnalités font de PRO-LINEDO une gamme particulièrement efficace, fiable sur le long terme et flexible.
Avec une qualité d'éclairage élevée et un design élégant et original qui apportent la touche finale à l'ensemble, la gamme trouve sa place non seulement dans les bâtiments industriels, les supermarchés, les concessions automobiles mais également dans les environnements exigeants d'un point de vue architectural, comme les musées ou encore les édifices religieux.

UGR <19 | IP 54 | 220-240 V

100 000H | 10 ANS GARANTIE

Matière : Aluminium

Coloris

Gamme

Options :

- Nombreuses déclinaisons disponibles, nous consulter
- Coloris à la demande

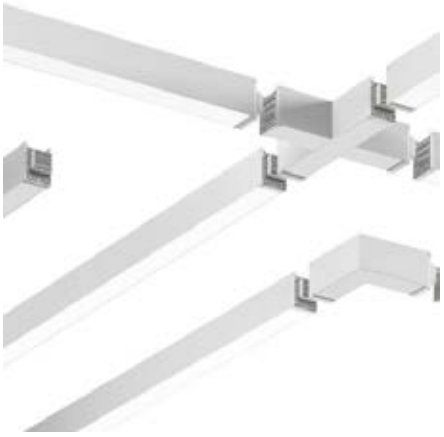

1 composant	
4 longueurs standard	598 mm / 1.163 mm / 2.291 mm / 4.547 mm / solutions spécifiques aux projets
1 degré de protection	IP 54
3 couleurs disponibles	solutions spécifiques aux projets
2 type d' installation	
4 optiques	
7 distributions lumineuses	≤16 UGR / ≤19 UGR / ≤22 UGR / ...
5 niveaux de puissance	13 / 19 / 27 / 33 / 42 .000 lm / 4,5 m
3 température de couleur	830 / 840 / 850 / TW / solutions spécifiques aux projets CRI > 90
2 types de commutation	on/off / DALI
3 câblages continus	5 / 7 / 14 conducteurs

+ Système de ligne continue lumineuse en un seul bloc prêt à l'installation
+ Fabriqué en Allemagne
+ Montage ultra rapide grâce aux modules en un seul bloc et au système Plug & Play
+ Profilé aluminium extrudé ultra léger aux dimensions compactes H 58 mm/ L 76 mm
+ Degré de protection standard IP 54
+ Câblage continu à 5, 7 ou 14 conducteurs en standard
+ 7 types de distributions lumineuses, 5 niveaux de puissance couvrant la quasi-totalité des exigences d'éclairage dans les secteurs de l'industrie, des magasins, des bureaux et des bâtiments publics

+ HACCP : avec accessoires, approuvé pour une utilisation dans l'industrie alimentaire et des boissons.
+ Rendement lumineux jusqu'à 180 lm/W
+ Nombreux modules d'extension, par ex. projecteurs, éclairage de sécurité, capteurs...
+ Durée de vie des LED de 80 000 heures (LCLO)
+ Piloté DALI/CLO
+ Fiabilité de planification élevée grâce à un rendement lumineux constant pendant toute la durée de vie
+ IoT Ready - commande et surveillance supérieures à la norme DALI-2 (sur demande)
+ Planification des projets en quelques étapes grâce à l'application LINEDO

PRO-TECTON IP

ZUMTOBEL

Accédez à la vidéo de présentation

Réglette à LED pour chemin lumineux résistant à la poussière et aux projections d'eau. Pilotable via DALI (uniquement) avec convertisseur à LED. Durée de vie des LED de 50 000 h L90 B10. Step MacAdam 3. Efficacité lumineuse du luminaire : 127 lm/W. IRC>80. Température de couleur 3000 K. Luminaire pour chemin lumineux à LED avec 4 Mid-Power LED haute performance par segment de lentilles. Guidage du flux par combinaison réflecteur-lentilles offrant un design unique du chemin lumineux et des avantages techniques tels que des facteurs UGR très réduits pour une surface de sortie lumineuse très étroite. UGR<19 et luminance de <3000 cd/m². Grande souplesse de pose, installation mécanique et électrique sans outil : fixation par encliquetage avec deux verrous quart de tour rapportés latéralement sur le rail porteur. Résistance aux impacts : IK03. Hors accessoires. A configurer.

Matière : Aluminium

Coloris

- Technologie de lentilles Split, combinant une puissance lumineuse exceptionnelle à une haute résistance.
- Longue durée de vie.
- Protection optimale contre l'éblouissement.
- Temps de pose rapide
- Différentes optiques et possibilités de montage

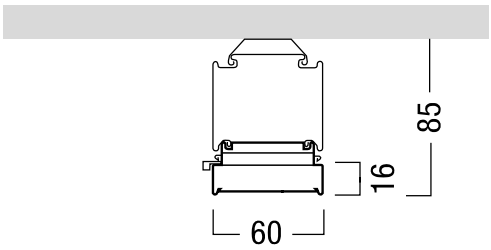

5 ANS GARANTIE | 50 000H L90 B10 | SDCM 3 | UGR <19 | IRC 80 | IK 03

IP 54 | IP 64 | DALI

1 m: L = 1000,2 mm
1,5 m: L = 1498,4 mm
2,0 m: L = 1996,6 mm

Produit	Puissance (W)	T° (K)	Flux Sortant (lm)	Prix indicatif € H.T
PRO-TECTON IP	21W	3000K	2660lm	nous consulter

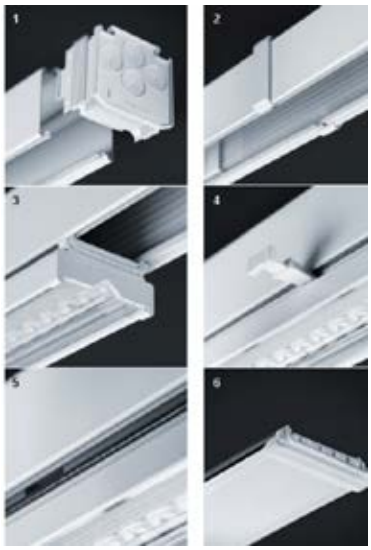

à configurer :
1. Embout
2. Manchon d'étanchéité
3. Embouts
4. Dispositif de fermeture
5. Joints en mousse
6. Caches

Tous les assemblages et autres jonctions critiques sont dotés de composants étanches, conçus à partir de matériaux soigneusement sélectionnés. C'est pourquoi ils sont par ticulièrement résistants aux influences chimiques et contraintes mécaniques.

IP64	**INSTALLATION**	Plafond	Mur	Chaîne	Câble
	RAIL PORTEUR	Alimentation	Rail	Rail individuel	
	LUMINAIRE DE CHEMIN LUMINEUX	TECTON C			
	Faisceaux	Wide Beam	Very Wide Beam	Narrow Beam	
		Shelf Beam	Wide Shelf Beam	Wallwasher	
	ACCESSOIRES	Réflecteur anti-éblouissement	Support de câble	Serre-fils	Cache
	LUMINAIRES INDUSTRIELS	CRAFT II performance	CRAFT II plus	AMPHIBIA TECTON IP64	
IP54	**ÉCLAIRAGE DE SÉCURITÉ**	CROSSIGN	RESCLITE PRO		
	GESTION DE L'ÉCLAIRAGE	PST	MSENS MC/HC	bmLINK	DIMLITE pro

Réalisation PROLUM Champagne-Ardenne
Boutique PARANO Reims
Architecte : Atelier Sophie FOURRURE

PRO-ALPHABET OF LIGHT

Artemide

Accédez à la vidéo de présentation

Un système destiné à traduire en lumière, un alphabet, des chiffres ou des caractères, l'outil idéal pour donner une identité aux espaces commerciaux.
De multiples combinaisons en LED 3000K.

Matière : Support en aluminium, diffuseur en technopolymère opale.

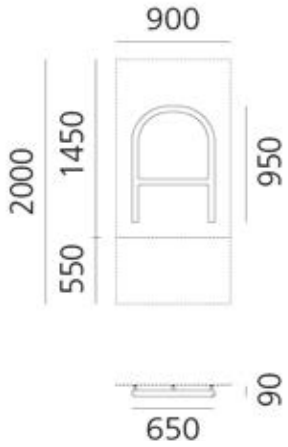

Coloris

2 ANS GARANTIE · III · 650° · IP 20 · IRC 80 · DRIVER EXCLU · ON/OFF

Produit	Puissance (W)	T° (K)	Flux Source (lm)	Prix indicatif On/Off € H.T
PRO-ALPHABET OF LIGHT	de 22W à 40W *selon modèles*	3000K	1872lm à 3456lm	à partir de 1600 €

Tarif indicatif sur la base d'une lettre
Autres possibilités de lettres, chiffres, symboles, nous consulter

PRO-LEX

ARKOSLIGHT

Accédez à la vidéo de présentation

Encastré anti-éclouissement avec LED en retrait. Nombreux coloris pour la collerette interne offrant de multiples possibilités décoratives. UGR<19. IRC>90. Longue durée de vie : 60 000 h L80 B10. SDCM 2. Variable Dali et Push.

Matière : Aluminium

Coloris

Finition **Intérieure**

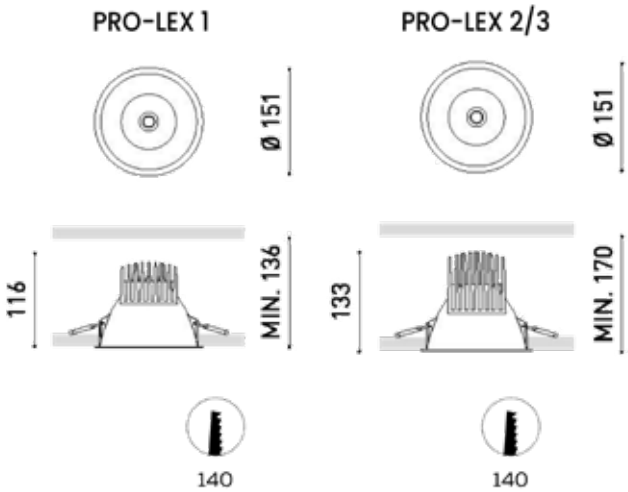

5 ANS GARANTIE | 60 000H L80 B10 | 220-240 V | IP 20 | SDCM 2 | IRC ≥90

UGR <19 | 71° | DRIVER INCLUS | DALI | PUSH | ON/OFF

Produit	Puissance (W)	T° (K)	Flux Sortant (lm)	Prix indicatif On/Off € H.T	Prix indicatif Dali € H.T
PRO-LEX 1	10W	2700K / 3000K / 4000K	1370lm / 1420lm / 1440lm	120 €	nc
PRO-LEX 2	17W	2700K / 3000K / 4000K	2070lm / 2150lm / 2180lm	127 €	179 €
PRO-LEX 3	24W	2700K / 3000K / 4000K	2690lm / 2800lm / 2840lm	139 €	192 €

Options :

- Version asymétrique ou mini
- PRO-LEX BLUE : lumière bleutée en faisceau indirect
- Tunable White
- DIM to Warm

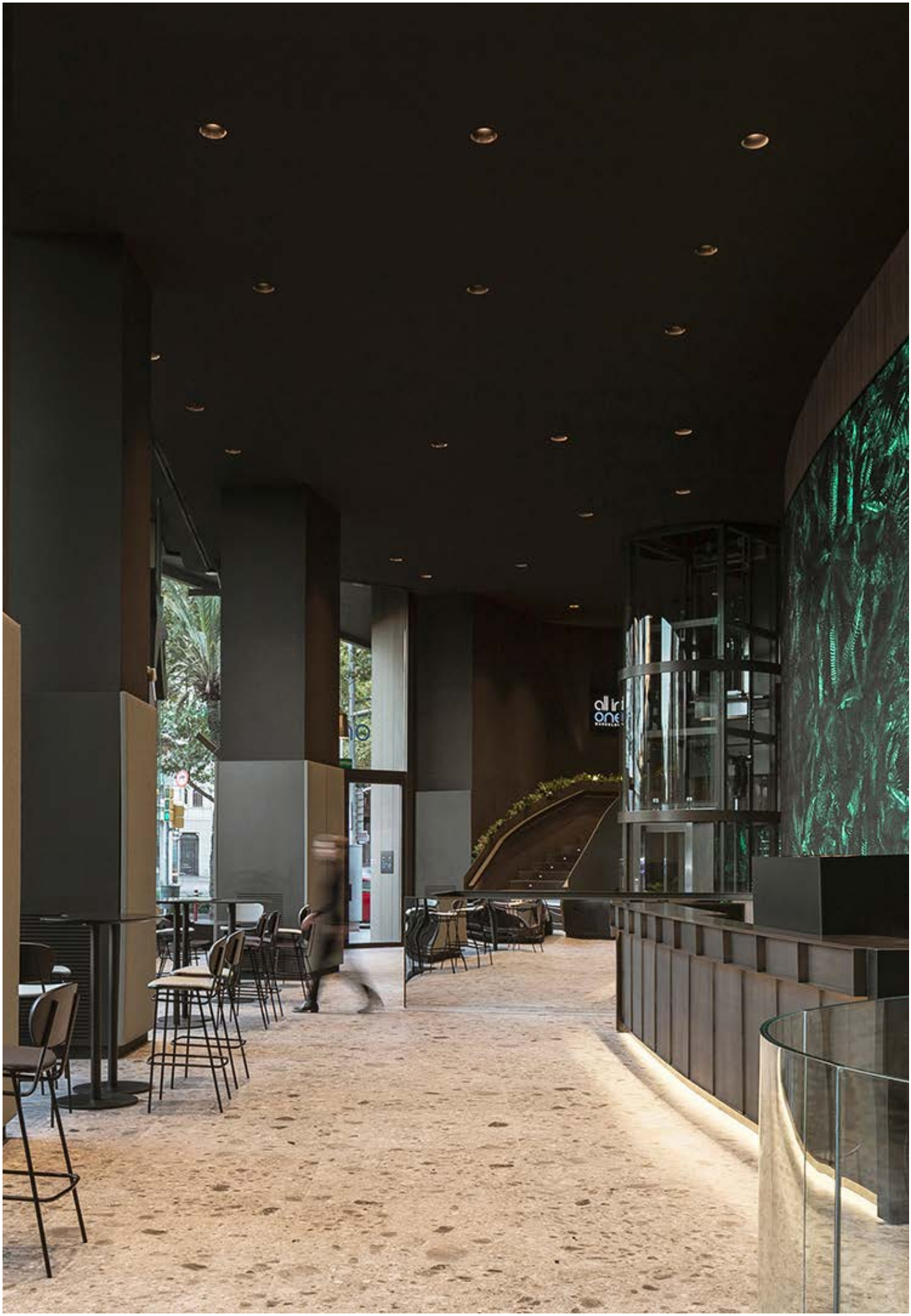

PRO-MIOLED

PRO-MIOLED

✚ Idéal relamping

PRO-MIOLED BRILLANT

Downlight avec LED déportée pour un confort visuel accru. Disponible avec réflecteur brillant. Driver non dimmable ou dimmable déporté. Refroidisseur passif. Fixation au plafond par 2 ressorts. LED garantie 5 ans, driver garanti 3 ans.

Matière : Aluminium / acier thermolaqué

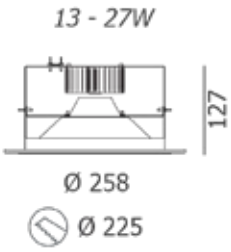

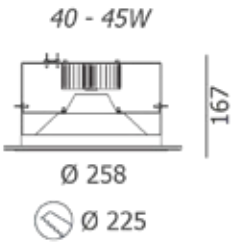

Coloris

5 ANS GARANTIE | 50 000H L80 B10 | 220-240 V | 850° | IP 20 | GR 1

IK 07 | IRC 80 | ON/OFF | DALI

Produit	Puissance (W)	T° (K)	Flux Sortant (lm)	Prix indicatif On/Off € H.T	Prix indicatif Dali € H.T
PRO-MIOLED 19	19W	3000K / 3500K / 4000K	2339lm / 2407lm / 2455lm	153 €	215 €
PRO-MIOLED 27	27W	3000K / 3500K / 4000K	3134lm / 3226lm / 3291lm	155 €	220 €
PRO-MIOLED 39	39W	3000K / 4000K	5450lm / 5723lm	180 €	242 €
PRO-MIOLED 40	40W	3000K / 3500K / 4000K	4344lm / 4471lm / 4562lm	157 €	220 €
PRO-MIOLED 45	45W	3000K / 4000K	6145lm / 6451lm	190 €	245 €

Options :

- RAL
- IRC90

PRO-SLIM

Downlight basse luminance en aluminium et acier thermo-laqué. Driver non dimmable ou dimmable déporté. Refroidisseur passif. Réflecteur métallisé et réflecteur aluminium thermo-laqué structuré mat pour un meilleur confort visuel. Fixation au plafond par 2 ressorts. LED garantie 5 ans, driver garanti 3 ans.

Matière : Acrylique

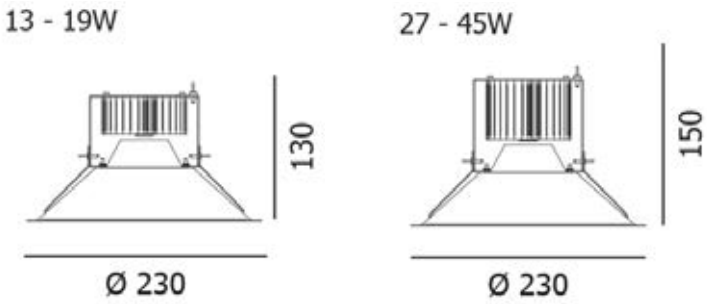

Coloris

5 ANS GARANTIE | 50 000H L80 B10 | 220-240 V | 850° | IP 20

IK 07 | IRC 80 | ON/OFF | DALI | PUSH

Produit	Puissance (W)	T° (K)	Flux Sortant (lm)	Faisceau (°)	Prix indicatif On/Off € H.T	Prix indicatif Dali € H.T
PRO-SLIM 230	13W	3000K / 4000K	1566lm / 1606lm	23° / 37° / 49°	155 €	223 €
PRO-SLIM 230	19W	3000K / 4000K	2183lm / 2239lm	23° / 37° / 49°	154 €	221 €
PRO-SLIM 230	27W	3000K / 4000K	2932lm / 3007lm	23° / 37° / 49°	155 €	223 €
PRO-SLIM 230	40W	3000K / 4000K	4142lm / 4247lm	23° / 37° / 49°	159 €	226 €
PRO-SLIM 230	45W	3000K / 4000K	6181lm / 6444lm	28° / 42° / 57°	194 €	261 €

Options :

- RAL
- IRC90 L
- Disponible également en diamètres 170mm et 200 mm

PRO-BRELED

Downlight inclinable en acier et aluminium. Driver non dimmable ou dimmable déporté. Refroidisseur passif. Fixation au plafond par 4 ressorts. LED garantie 5 ans, driver garanti 3 ans.

Matière : Acier / aluminium

Coloris

5 ANS GARANTIE | 50 000H L80 B10 | 220-240 V | 850° | IP 20

IK 07 | IRC 80 | ON/OFF | DALI | PUSH | 30°

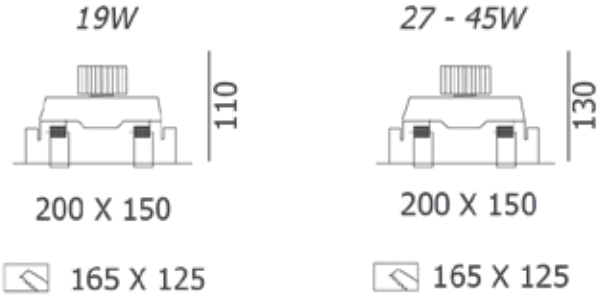

Produit	Puissance (W)	T° (K)	Flux Sortant (lm)	Prix indicatif On/Off € H.T	Prix indicatif Dali € H.T
PRO-BRELED 19	19W	3000K / 3500K / 4000K	1754lm / 1805lm / 1841lm	157 €	219 €
PRO-BRELED 27	27W	3000K / 3500K / 4000K	2351lm / 2419lm / 2468lm	164 €	233 €
PRO-BRELED 39	39W	3000K / 4000K	3708lm / 3893lm	197 €	265 €
PRO-BRELED 40	40W	3000K / 3500K / 4000K	3258lm / 3553lm / 3422lm	196 €	241 €
PRO-BRELED 45	45W	3000K / 4000K	4181lm / 4389lm	207 €	276 €

Options :

- RAL
- IRC90
- Températures de couleur LED spécifiques boulangerie, boucherie, poissonnerie, textiles, art

PRO-DOMILED

Downlight orientable à 355° et inclinable à 30°, en version simple, double ou triple. En acier et aluminium thermo-laqué. Driver non dimmable ou dimmable déporté. Refroidisseur passif. Réflecteur métallisé. Fixation par crochets et vis. IK07, IRC80. Durée de vie 50 000h L80 B10. LED garantie 5 ans, driver garanti 3 ans.

Matière : Acier et aluminium thermolaqué

Coloris

Finition **Intérieure**

5 ANS GARANTIE | 50 000H L80 B10 | 220-240 V | 850° | IP 20

IK 07 | IRC 80 | ON/OFF | DALI/PUSH

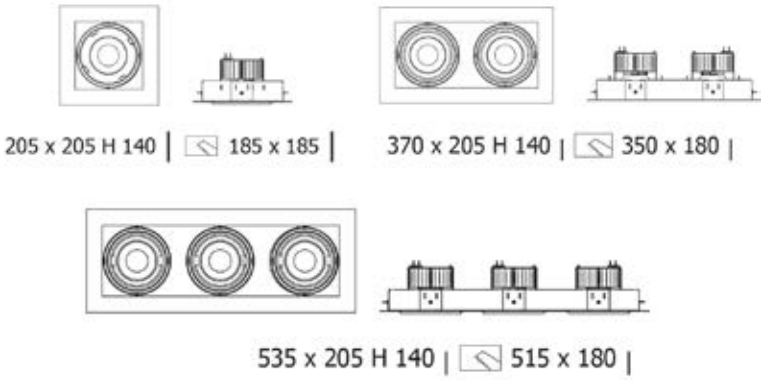

Produit	Puissance (W)	T° (K)	Flux Sortant (lm)	Faisceau (°)	Prix indicatif On/Off € H.T	Prix indicatif Dali € H.T
PRO-DOMILED-1	19W	3000K / 4000K	2183lm / 2239lm	23° / 37° / 49°	200 €	267 €
PRO-DOMILED-1	27W	3000K / 4000K	2932lm / 3007lm	23° / 37° / 49°	202 €	270 €
PRO-DOMILED-1	40W	3000K / 4000K	4142lm / 4247lm	23° / 37° / 49°	209 €	277 €
PRO-DOMILED-1	45W	3000K / 4000K	6181lm / 6444lm	28° / 42° / 57°	241 €	280 €
PRO-DOMILED-2	19W	3000K / 4000K	2183lm / 2239lm	28° / 42° / 57°	340 €	476 €
PRO-DOMILED-2	27W	3000K / 4000K	2932lm / 3007lm	23° / 37° / 49°	347 €	483 €
PRO-DOMILED-2	40W	3000K / 4000K	4142lm / 4247lm	23° / 37° / 49°	369 €	505 €
PRO-DOMILED-2	45W	3000K / 4000K	6181lm / 6444lm	28° / 42° / 57°	425 €	560 €
PRO-DOMILED-3	19W	3000K / 4000K	2183lm / 2239lm	23° / 37° / 49°	495 €	698 €
PRO-DOMILED-3	27W	3000K / 4000K	2932lm / 30007lm	23° / 37° / 49°	508 €	711 €
PRO-DOMILED-3	40W	3000K / 4000K	4142lm / 4247lm	23° / 37° / 49°	522 €	726 €
PRO-DOMILED-3	45W	3000K / 4000K	6181lm / 6444lm	28° / 42° / 57°	577 €	780 €

Options :

- Disponible en version IRC90
- Leds spécifiques boucherie, boulangerie, poissonnerie, textile, art
- RAL (sur demande)

PRO-HELGOLAND

Artemide

Plafonnier et encastré conçu avec différentes cellules optiques pour obtenir un flux lumineux élevé avec une émission de lumière parfaitement uniforme.
La taille extrêmement compacte et la géométrie hexagonale sont combinées pour garantir l'éradication de l'effet des ombres multiples.
Un écran hexagonal, essentiel au confort visuel car il évite l'éblouissement, se développe autour de la lentille circulaire qui capte 100% du flux émis par la LED et le contrôle. Le résultat est un très petit module optique, d'une épaisseur de 12,5 mm seulement. A compléter avec les cadres en accessoires pour une pose trimless ou en saillie.

Matière : Aluminium / verre optique

Coloris

Coloris cadres

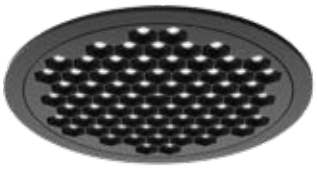

✚ 4 diamètres
Configurations multiples
Large choix de coloris de cadres

2 ANS GARANTIE | III | IP 40 | SDCM 3 | IRC ≥90 | DRIVER EXCLU

36° | 48° | 64° | ON/OFF | DALI

Produit	Puissance (W)	T° (K)	Flux Sortant (lm)	Faisceau (°)	Prix indicatif € H.T
PRO-HELGOLAND 60	2,6W	3000K / 4000K	315lm / 390lm	36°/48°/64°	nous consulter
PRO-HELGOLAND 90	6W	3000K / 4000K	725lm / 900lm	36°/48°/64°	nous consulter
PRO-HELGOLAND 120	8,5W	3000K / 4000K	1050lm / 1300lm	36°/48°/64°	nous consulter
PRO-HELGOLAND 160	17W	3000K / 4000K	2100lm / 2600lm	36°/48°/64°	nous consulter

En option :
cadres et drivers

PRO-STRAM PRISMATIC

Downlight encastrable avec collerette. Dans la version Prismatic, découvrez le design et l'efficacité de l'effet d'ondes de lumière de son diffuseur qui permet de réduire l'index UGR. Vasque prismatique. Disponible dans 2 tailles. Finition texturée.

Matière : Aluminium

Coloris

5 ANS GARANTIE | 60 000H L80 B10 | 220-240 V | IP 43 | IK 07

SDCM 2 | IRC ≥90 | 87° | DRIVER INCLUS | ON/OFF | DALI | PUSH

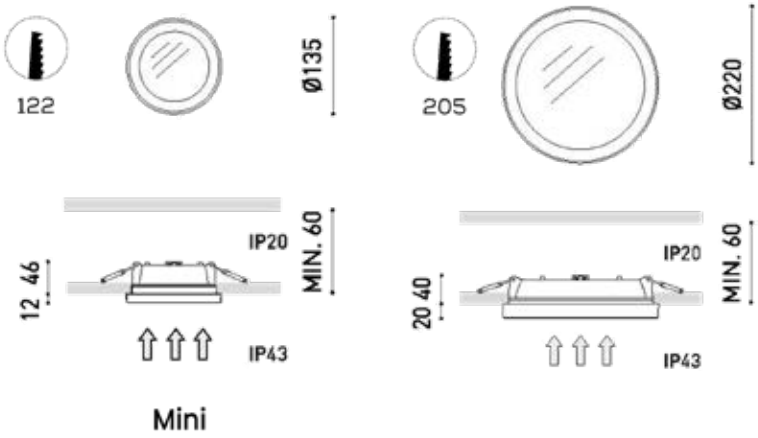

Produit	Puissance (W)	T° (K)	Flux Sortant (lm)	Prix indicatif On/Off € H.T	Prix indicatif Dali € H.T
PRO-STRAM PRISMATIC MINI	7W	2700K / 3000K / 4000K	975lm / 1050lm / 1075lm	95 €	140 €
PRO-STRAM PRISMATIC MINI	10W	2700K / 3000K / 4000K	1275lm / 1375lm / 1400lm	101 €	146 €
PRO-STRAM PRISMATIC	10,5W	2700K / 3000K / 4000K	1525lm / 1650lm / 1675lm	136 €	187 €
PRO-STRAM PRISMATIC	15,5W	2700K / 3000K / 4000K	2100lm / 2275lm / 2300lm	140 €	193 €
PRO-STRAM PRISMATIC	22W	2700K / 3000K / 4000K	2800lm / 3025lm / 3075lm	142 €	195 €
PRO-STRAM PRISMATIC	27W	3000K / 4000K	4050lm / 4100lm	183 €	236 €

Options :

- Version IP54
- Version saillie

PRO-RULED T15

✚ Système optique modulaire
Verre de sécurité

Downlight pour éclairage diffus avec système optique modulaire permettant une grande variété d'optiques : CC, symétrique, asymétrique, double asymétrique ou elliptique. Anneau et cadre en aluminium. Collerette thermoplastique. Verre de sécurité transparent sérigraphié. Ressorts en acier. Ballast électronique externe fourni. Durée de vie : 50 000 h L80 B10. IRC>90. Step Macadam 3.

Matière : Aluminium / plastique / verre sécurité

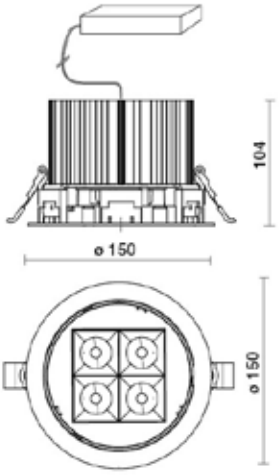

Coloris

5 ANS GARANTIE | 220-240 V | III | 50 000H L80 B10 | IP 40 | IK 06

SDCM 3 | IRC ≥90 | UGR <19 | DRIVER INCLUS

Produit	Puissance (W)	T° (K)	Flux Sortant (lm)	Faisceau (°)	Prix indicatif € H.T
PRO-RULED T15 18W	18W	3000K	1991lm / 2029lm /1075lm /1075lm / 1527lm	12° / 75° / asym / double asym / ellipt	165 €
PRO-RULED T15 42,5W	42,5W	3000K	3317lm / 3380lm /1791lm /1791lm / 2544lm	12° / 75° / asym / double asym / ellipt	275 €

PRO-ALEA SPOT

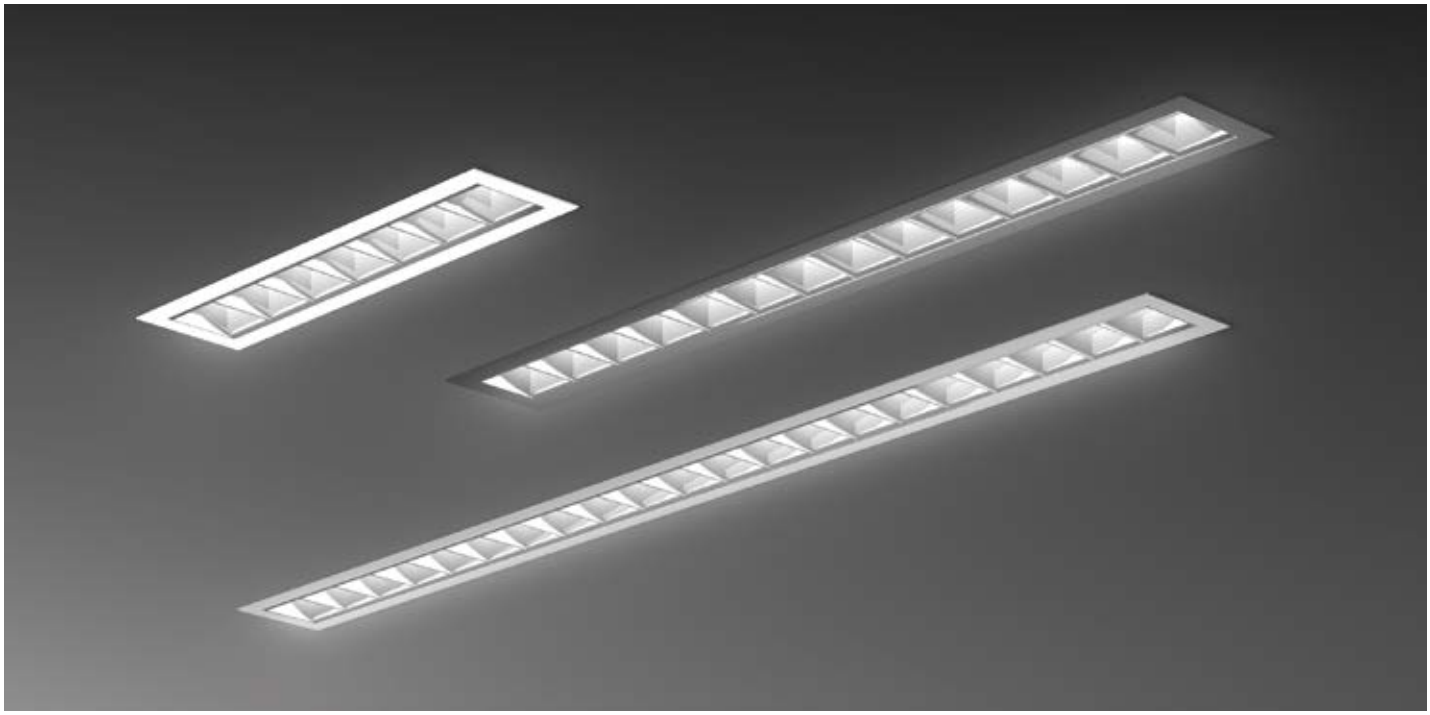

Encastré LED intégrée avec système optique adapté aux espaces de bureaux (UGR ≤ 19) et aux postes de travail avec écran. Corps en métal époxy. Réflecteur (ABS, couche d'aluminium, haute brillance) avec un diffuseur intégré en plastique anti-jaunissement (PMMA) opalin pour un éclairage anti-éblouissement. Fixation du luminaire par ressorts.

Matière : Métal

Coloris

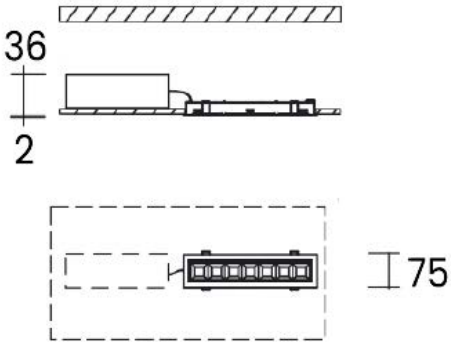

5 ANS GARANTIE | 50 000H L80 B10 | 650° | IP 20 | IK 03

SDCM 3 | IRC 80 | UGR <18 | GR 1 | DALI | CASAMBI

ON/OFF

8,2W : 306
15W : 586
21W : 866

Produit	Puissance (W)	T° (K)	Flux Sortant (lm)	Prix indicatif On/Off € H.T	Prix indicatif Dali € H.T
PRO-ALEA SPOT	8,2W	3000K / 4000K	950lm / 1000lm	117 €	184 €
PRO-ALEA SPOT	15W	3000K / 4000K	1900lm / 1950lm	165 €	232 €
PRO-ALEA SPOT	21W	3000K / 4000K	2650lm / 2750lm	214 €	280 €

PRO-SEVILLE

EXALUM

Downlight LED SEVILLE IP54 existe en plusieurs diamètres (110, 190 et 228mm) et en version carrée. Switch de puissances. UGR<19. Diffuseur prismatique. CCT température de couleur (3000K, 4000K). Ils sont compatibles, en option, avec les systèmes de gestion DALI et Pushdim. Le luminaire est garanti 5 ans. Durée de vie 50 000h L80 B20. IRC>80. IP54. IK08. Classe II. Avec bornier de repiquage.

Coloris

sauf version square

5 ANS GARANTIE | 50 000H L80 B20 | 850° | IP 54 | IK 08

SDCM 4 | IRC 80 | UGR <19 | GR 0 | 90°

ON/OFF | DALI | PUSH DIM

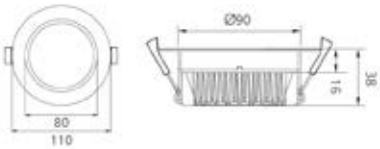

110

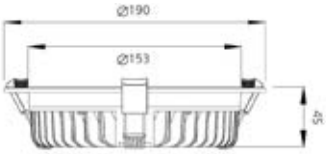

190

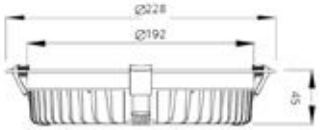

228

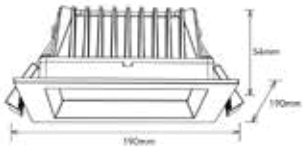

square

Produit	Puissance (W)	T° (K)	Flux Sortant (lm)	Prix indicatif On/Off € H.T
PRO-SEVILLE 110	8W/10W/12W	CCT 3000K-4000K	720lm/900lm/1080lm 800lm/1000lm/1200lm	38 €
PRO-SEVILLE 190	8W/10W/12W/15W	CCT 3000K-4000K	720lm/900lm/1080lm/1350lm 800lm/1000lm/1200lm/1500lm	60 €
PRO-SEVILLE 228	18W/20W/22W/25W	CCT 3000K-4000K	2000lm/2200lm/2400lm/2600lm 2200lm/2400lm/2600lm/2800lm	75 €
PRO-SEVILLE square	18W/20W/22W/25W	CCT 3000K-4000K	1620lm/1800lm/1980lm/2250lm 1800lm/2000lm/2200lm/2500lm	77 €

PRO-SEMA

Downlight basse luminance en aluminium thermo-laqué. Driver non dimmable ou dimmable déporté. Refroidisseur passif. Réflecteur métallisé. Fixation au plafond par 2 ressorts. LED garantie 5 ans, driver garanti 3 ans.

Matière : Aluminium thermolaqué

13 - 27W

40 - 45W

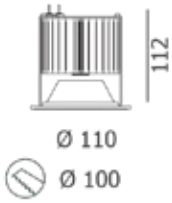

Coloris

5 ANS GARANTIE | 50 000H L80 B10 | 220-240 V | 850° | IP 20 | GR 1

IK 07 | IRC 80 | ON/OFF | DALI

Produit	Puissance (W)	T° (K)	Flux Sortant (lm)	Prix indicatif On/Off € H.T	Prix indicatif Dali € H.T
PRO-SEMA 13	13W	3000K / 3500K / 4000K	1689lm / 1739lm / 1774lm	116 €	180 €
PRO-SEMA 19	19W	3000K / 3500K / 4000K	2339lm / 2407lm / 2455lm	118 €	181 €
PRO-SEMA 27	27W	3000K / 3500K / 4000K	3134lm / 3226lm / 3291lm	120 €	182 €
PRO-SEMA 39	39W	3000K / 3500K / 4000K	5450lm / 5723lm	135 €	200 €
PRO-SEMA 40	40W	3000K / 3500K / 4000K	4344lm / 4471lm / 4562lm	125 €	185 €
PRO-SEMA 45	45W	3000K / 3500K / 4000K	6145lm / 6451lm	145 €	210 €

Options :

- RAL
- IRC90 L
- Disponible également en diamètres 170mm et 200 mm

PRO-DARK FIX

Accédez à la vidéo de présentation

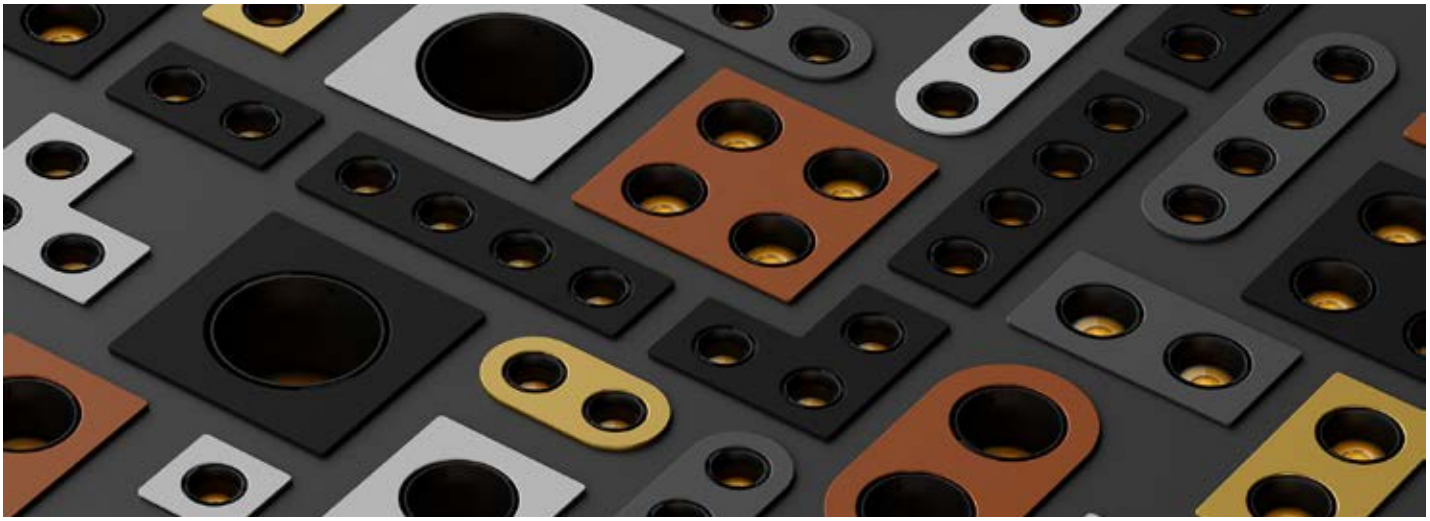

✚ Existe aussi en version Trimless

Encastré sobre et efficace, conjugue non seulement des performances excellentes avec des dimensions minimales, mais il est également doté du nouveau système optique Revo «Cross» qui permet d'obtenir des rendements et une projection d'une pureté exceptionnelle dans un diamètre de 35 mm seulement. Excellent confort visuel.
Disponible en versions simples et multiples, forme carrée et ronde, linéaire ou angulaire, cette famille offre un très large éventail d'options optiques, accessoires et configurations
.

Matière : Aluminium / Polycarbonate

Coloris

5 ANS GARANTIE | 55 000H L80 B10 | 220-240 V | III | UGR <10 | IRC ≥90 | IP 40

ON/OFF | 1-10V | DALI | PUSH | PH. CUT | CASAMBI

Produit	Puissance (W)	T° (K)	Dmensions (mm)	Encastrement (mm)	Prix indicatif On/Off € H.T
PRO-DARK FIX MINI	3,9/4,5W	CCT: 2700K/3000K/3500K/4000K	Ø 57mm / H 73mm	Ø 52mm	98 €
PRO-DARK FIX MEDIUM	17,3/18,2W	CCT: 2700K/3000K/3500K/4000K	Ø 73mm / H 95mm	Ø 68mm	140 €
PRO-DARK FIX COMPACT	18,2/25,1W	CCT: 2700K/3000K/3500K/4000K	Ø 87mm / H 127mm	Ø 82mm	168 €
PRO-DARK FIX MAX	33,1/38,2W	CCT: 2700K/3000K/3500K/4000K	Ø 111mm / H 156mm	Ø 105mm	213 €

Options :

- Version Trimless
- Optiques

PRO-DARK TILT

Spot encastré orientable compact, conjugue non seulement des performances excellentes avec des dimensions minimales, mais il est également doté du nouveau système optique Revo « Cross » qui permet d'obtenir des rendements et une projection d'une pureté exceptionnelle.
Les versions orientables garantissent des inclinaisons jusqu'à 40° sans aucune déformation du faisceau ni perte d'émission. Doté d'un système unique «anti-slot» qui permet d'obtenir un effet minimaliste et un style sobre quelle que soit la direction de pointage du faisceau. Excellent confort visuel.
Disponible en versions simples avec un cadre de forme carrée et ronde, cette famille offre un très large éventail d'options optiques, accessoires et configurations.

Matière : Aluminium / Polycarbonate

Coloris

5 ANS GARANTIE | 55 000H L80 B10 | 220-240 V | III | UGR <10 | IRC ≥90 | IP 40

40° ON/OFF | 1-10V | DALI | PUSH | PH. CUT | CASAMBI

Produit	Puissance (W)	T° (K)	Dmensions (mm)	Encastrement (mm)	Prix indicatif On/Off € H.T
PRO-DARK TILT MINI	3,9/4,5W	CCT: 2700K/3000K/3500K/4000K	Ø 73mm / H 61mm	Ø 64mm	151 €
PRO-DARK TILT SMALL	8,2/9,2W	CCT: 2700K/3000K/3500K/4000K	Ø 85mm / H 73mm	Ø 79mm	175 €
PRO-DARK TILT MEDIUM	17,3/18,2W	CCT: 2700K/3000K/3500K/4000K	Ø 120mm / H 94mm	Ø 114mm	215 €
PRO-DARK TILT COMPACT	18,2/25,1W	CCT: 2700K/3000K/3500K/4000K	Ø 140mm / H 125mm	Ø 133mm	278 €
PRO-DARK TILT MAX	33,1/35,8W	CCT: 2700K/3000K/3500K/4000K	Ø 160mm / H 158mm	Ø 152mm	330 €

Options :

- Version Trimless
- Optiques

PRO-NIO

Downlights LED fixes ou orientables. Anneau de couleur faisant partie de l'ensemble optique, disponible dans de nombreuses finitions. Trois angles de faisceaux différents sont disponibles avec drivers à distance pour un fonctionnement ON-OFF ou dimmable, au choix, DALI, PUSH/1-10V et V. PHASE. Contrôle via Bluetooth avec une application pour smartphone, en option.

Matière : Aluminium

Coloris

Finition **Intérieure**

5 ANS GARANTIE | 70 000H L80 B10 | III | 850° | IP 20 | IRC ≥90 | ON/OFF

DALI | PUSH | 1-10V | PH. CUT

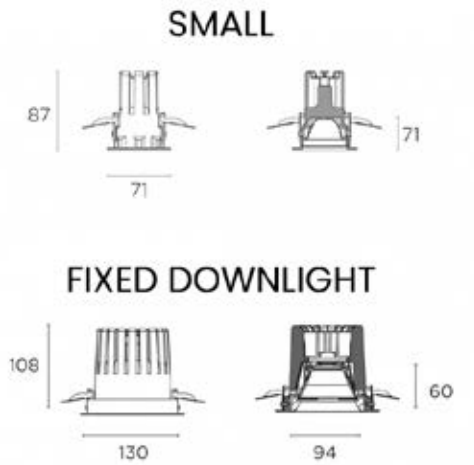

Produit	Puissance (W)	T° (K)	Flux Source (lm)	Faisceau (°)	Prix indicatif On/Off € H.T
PRO-NIO SMALL	13W	2700K / 3000K / 4000K	1630 - 2175lm	21° / 30° / 38°	74 €
PRO-NIO SMALL	18W	2700K / 3000K / 4000K	1630 - 2175lm	21° / 30° / 38°	116 €
PRO-NIO FIXED DOWNLIGHT	18W	2700K / 3000K / 4000K	2345lm	15° / 30° / 58°	135 €
PRO-NIO FIXED DOWNLIGHT	26W	2700K / 3000K / 4000K	3105lm	15° / 30° / 58°	196 €
PRO-NIO FIXED DOWNLIGHT	33W	2700K / 3000K / 4000K	4230lm	20° / 28° / 60°	205 €
PRO-NIO FIXED DOWNLIGHT	40W	2700K / 3000K / 4000K	4800lm	20° / 28° / 60°	220 €

Options :

- Disponible également en version orientable

PRO-PIN REVO

MINI

SMALL

MEDIUM

COMPACT

Downlights encastrés avec protection IP54 couvrant le compartiment optique, conçu pour obtenir des performances maximales dans la plus petite taille, disponibles en versions fixes, simples et multiples. Confort visuel très élevé.
Disponible en trois dimensions optiques, 4 variantes rotosymétriques par modèle, toutes répondant aux facteurs UGR<13. Disponible dans différents faisceaux. Step macadam 2.

Matière : Aluminium

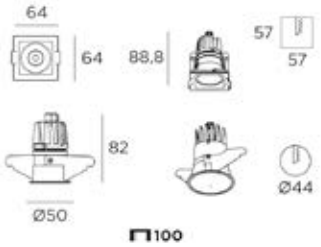

MINI

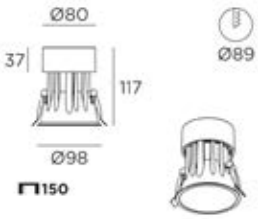

MEDIUM

Coloris

5 ANS GARANTIE | 220-240 V | III | 100 000H L80 B10 | IP 54 | IRC ≥90

ON/OFF | 1-10V | PUSH | PH. CUT | DALI

SMALL

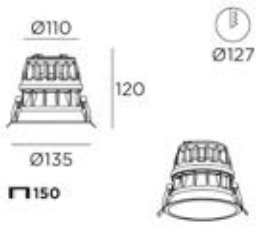

COMPACT

Produit	Puissance (W)	T° (K)	Faisceau (°)	Prix indicatif On/Off € H.T
PRO-PIN REVO MINI	4,5W	2700K / 3000K / 3500K /4000K	18°/24°/35°/48°	80 €
PRO-PIN REVO SMALL	9,2W	2700K / 3000K / 3500K /4000K	17°/24°/36°/55°	100 €
PRO-PIN REVO MEDIUM	17,3W	2700K / 3000K / 3500K /4000K	19°/25°/37°/52°	120 €
PRO-PIN REVO COMPACT	25,1W	2700K / 3000K / 3500K /4000K	15°/25°/36°/51°	132 €

PRO-ENVELOPPE

Encastré mural avec émission d'éclairage asymétrique vers le bas. LED 2700K ou 3000K ou 4000K. IRC 80. IP66. Le driver d'alimentation n'est pas fourni et est à commander séparément. Câble d'alimentation inclus de 1 m de longueur. Classe III. Installation au mur ou au plafond (encastrement diamètre 29 mm dans une plaque de plâtre) avec un boîtier extérieur (pour béton ou maçonnerie).
Conforme à la norme EN 60598-1 et ses dispositions spécifiques.

Matière : Aluminium / résine de silicone

Coloris

5 ANS GARANTIE | 350mA | III | IP 66 | IK 10 | IRC 80

DRIVER EXCLU | ON/OFF | 1-10V | DALI | 1 m

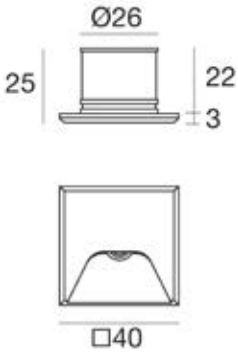

Produit	Puissance (W)	T° (K)	Flux Source (lm)	Prix indicatif On/Off € H.T
PRO-ENVELOPPE	1W	2700K / 3000K / 4000K	25lm / 26lm / 29lm	105 €

Disponible également en version avec 2 ou 4 fenêtre (éclairage multidirectionnel)
Autres formats disponibles

PRO-QUARA

Encastré mural avec émission d'éclairage asymétrique vers le bas. Collerette ronde ou carrée. LED 2700K ou 3000K ou 4000K. IRC 80. IP65. Le driver d'alimentation n'est pas fourni et est à commander séparément. Câble d'alimentation inclus de 1 m de longueur. Classe III. Installation au mur ou au plafond (encastrement diamètre 52mm).
Conforme à la norme EN 60598-1 et ses dispositions spécifiques.

Matière : Aluminium / résine de silicone

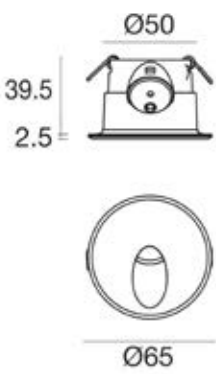

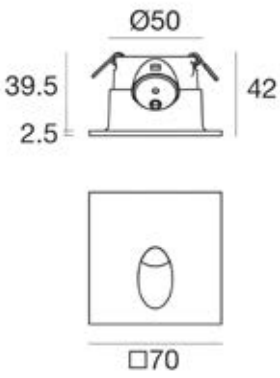

Coloris

5 ANS GARANTIE | 630mA | III | IP 65 | IK 10 | IRC 80

DRIVER EXCLU | ON/OFF | 1-10V | DALI | 1 m

Produit	Puissance (W)	T° (K)	Flux Source (lm)	Prix indicatif On/Off € H.T
PRO-QUARA Q (carré)	2W	2700K / 3000K / 4000K	110lm / 117lm / 126lm	101 €
PRO-QUARA R (rond)	2W	2700K / 3000K / 4000K	110lm / 117lm / 126lm	98 €

PRO-ACTINIGHT

Accédez à la vidéo de présentation

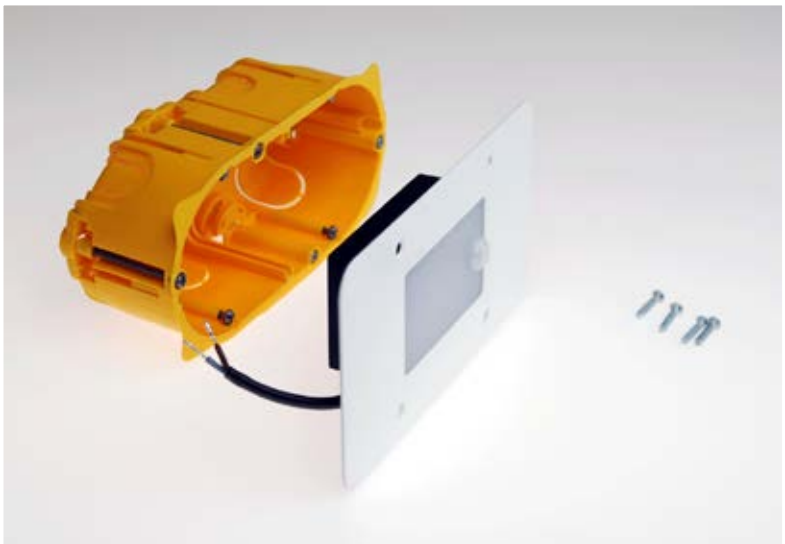

Veilleuse de balisage à LED retrofit, disponible en version simple ou automatique et paramétrable. Idéale pour les EHPAD, les résidences seniors ou le maintien à domicile, la veilleuse apporte un éclairage diffus du sol. Ce balisage s'allume avec la détection d'une personne en mouvement et/ou lorsque la lumière ambiante est en dessous d'un certain seuil. Prévient les chutes nocturnes et facilite les visites de nuit du personnel. La détection de présence agit sur une distance de 3m avec un angle de 120°. IRC80. IK07.

Dimensions :
Façade 223 x 82 x 1 mm
Jaquette 223 x 82 x 10 mm
Boitier 71 x 43 x 25 mm

Matière : Diffuseur polycarbonate, façade métal résistant aux chocs

Coloris

3 ANS GARANTIE | 50 000H L90 B10 | 220-240 V | 850° | IP 20 | IK 07 | IRC 80

ON/OFF | GR 0

Fonctionnalités paramétrables (version DE) :

Mode crépusculaire : Allumé puissance haute lorsque l'éclairage ambiant est inférieur au seuil crépusculaire.
Mode détection : Allumé lorsque l'éclairage ambiant est inférieur au seuil crépusculaire, en puissance basse* lorsqu'il n'y a pas de mouvement et en puissance haute lors d'une détection de mouvement. Lorsque la détection de mouvement disparaît, la veilleuse reste en niveau haut pendant la durée de temporisation.
Mode extinction (OFF) : Éteint en toute circonstance.
Mode allumage forcé (ON) : Allumé en toute circonstance.

Produit	Puissance (W)	T° (K)	Prix indicatif On/Off € H.T
PRO-ACTINIGHT 150E	1,8W*	3000K	83 €
PRO-ACTINIGHT 150DE	Jusqu'à 2W**	3000K	156 €

*Version simple
**Version automatique et paramétrable

Options :

- Télécommande infrarouge : une seule est nécessaire pour configurer un ensemble de veilleuses
- Coloris nuancier RAL

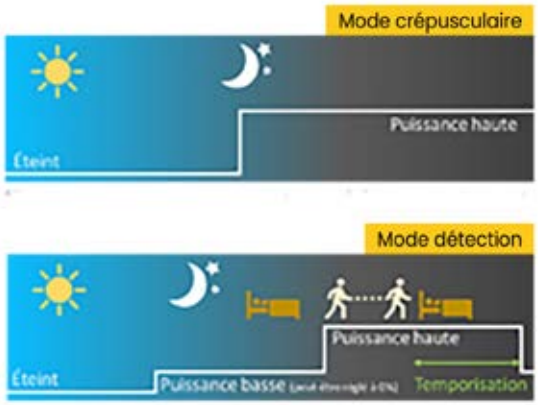
Mode crépusculaire
Puissance haute
Éteint
Mode détection
Puissance haute
Éteint
Puissance basse
Temporisation

PRO-MUSEO REVO

✚ Nombreuses focales disponibles en option pour créer les effets lumineux précis et sur-mesure selon les applications

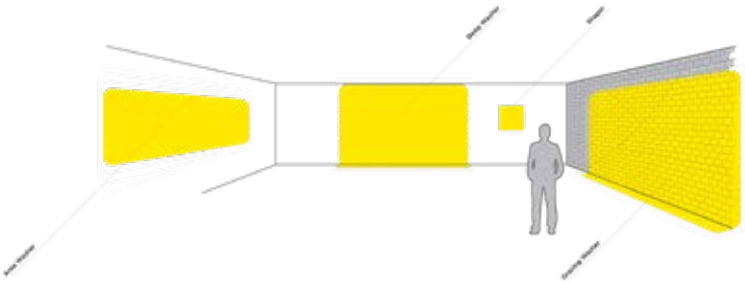

Spots avec double articulation et six degrés d'orientation, ils permettent un positionnement précis dans toutes les directions.
Les dimensions et les finitions contribuent à un camouflage maximum dans tous les contextes, idéalement dans les salles de musées, d'expositions.
Différents faisceaux selon les versions et accessoires en option. IRC>90. UGR<10. SDCM 2.
Durée de vie 100 000h L80 B10.

Matière : Aluminium

MINI

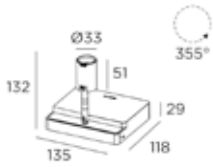

SMALL

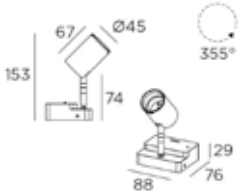

MEDIUM

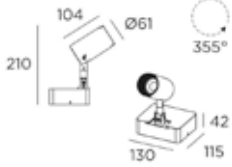

COMPACT

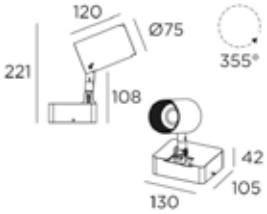

MAX

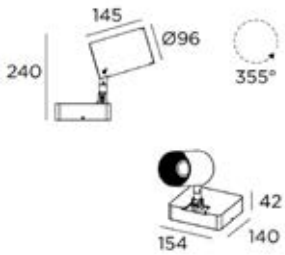

Coloris

5 ANS GARANTIE | 220-240 V | IP 20 | IRC ≥90 | SDCM 2 | UGR <10

100 000H L80 B10 | ON/OFF | DALI | PUSH | 1-10V | PH. CUT

Produit	Puissance (W)	T° (K)	Faisceau (°)	Prix indicatif On/Off € H.T	Prix indicatif DALI € H.T
PRO-MUSEO REVO MINI	3/4,5W	2700/3000/3500/4000K	8°/13°/17°/24°/34°	186 €	245 €
PRO-MUSEO REVO SMALL	3/8,2/9,2W	2700/3000/3500/4000K	7°/11°/17°/24°/36°/47°	211 €	270 €
PRO-MUSEO REVO MEDIUM	8,2/11,8/17/17,3/17,9/18,2W	2700/3000/3500/4000K	8°/12°/18°/24°/37°/51°	310 €	370 €
PRO-MUSEO REVO COMPACT	8,2/17/18,2/24,4/25,1W	2700/3000/3500/4000K	6°/9°/14°/24°/35°/51°	445 €	505 €
PRO-MUSEO REVO MAX	17,9/33,1/32/35,8/38,2W	2700/3000/3500/4000K	7°/11°/14°/24°/35°/52°	550 €	610 €

Options :

- Disponible également en version double

PRO-SOLARIS

Appliques version fixe ou orientable pour éclairage intérieur ou extérieur et diverses applications. Choix de puissances et possibilité de montage mural en mode fixe pour minimiser le porte-à-faux et en mode ajustable pour un calibrage optimal de la puissance lumineuse, en particulier en présence de distances de réflexion réduites. Avec possibilité d'alimentation DALI. 3000K ou 4000K. IRC>90. IP65. IK06. Durée de vie 50 000h L90 B20.

Matière : Aluminium / Verre

Coloris

5 ANS GARANTIE | 220-240 V | 50 000H L90 B20 | IP 65 | IK 06

IRC ≥90 | DRIVER INCLUS | 90°

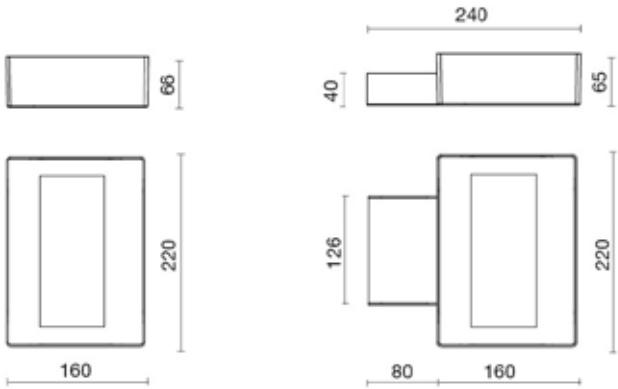

fixe **orientable**

Produit	Puissance (W)	T° (K)	Flux Source (lm)	Prix indicatif On/Off € H.T
PRO-SOLARIS fixe	44W	3000K / 4000K	5278lm	385 €
PRO-SOLARIS orientable	44W	3000K / 4000K	5278lm	400 €

Existe aussi en spot sur rail 230V

PRO-ELYSA

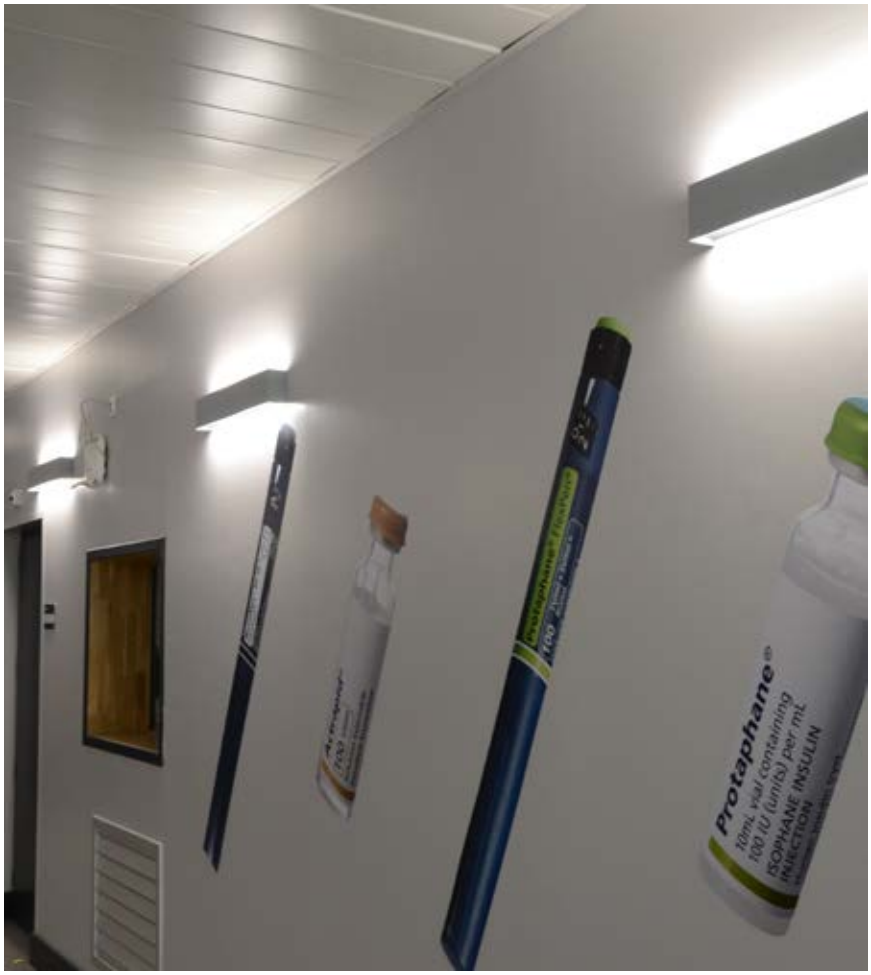

Applique murale à éclairage direct/indirect (faisceau asymétrique) en acier thermo laqué. Câblage double allumage en standard, avec bornier à connection rapide. Éclairage direct avec un diffuseur opale et éclairage indirect avec diffuseur PMMA. Durée de vie : L80 B10, 50 000 h. LED garantie 5 ans, driver garanti 3 ans.

Matière : Acrylique

Coloris

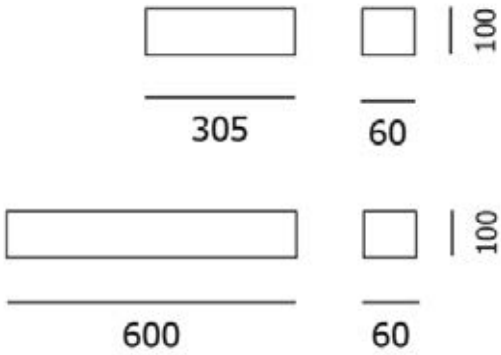

5 ANS GARANTIE | 50 000H L80 B10 | 220-240 V | 850° | IP 40

IK 07 | IRC 80 | ON/OFF

Produit	Puissance (W)	T° (K)	Flux Sortant (lm)	Prix indicatif On/Off € H.T
PRO-ELYSA D/I 305	1x12W + 1x11W 1x12W + 1x11W	3000K / 4000K	1326lm + 1691lm / 1394lm + 1800m	292 €
PRO-ELYSA D/I 600	1x24W + 1x23W 1x24W + 1x23W	3000K / 4000K	2651lm + 3273lm / 2787lm + 3482lm	333 €
PRO-ELYSA D/I 305	2x11W 2x11W	3000K / 4000K	2 x 1691lm / 2 x 1800lm	311 €
PRO-ELYSA D/I 600	2x23W 2x23W	3000K / 4000K	2 x 3273lm / 2 x 3482lm	362 €

Options :

- RAL (sur demande)
- DALI

PRO-SPACE

Applique avec double source «chip on board» (COB LED) alimentée par un transformateur intégré dans le corps du luminaire. Double émission et double allumage. Corps en alliage d'aluminium, différents coloris disponibles: noir opaque texturé, blanc opaque texturé ou gris ciment. Optiques diffusantes en polycarbonate opale. Diffuseur microprismatique anti-éblouissement sur demande. Options de variation : On-Off, DALI, Push, EM.1h1, 1-10V.

Matière : Aluminium

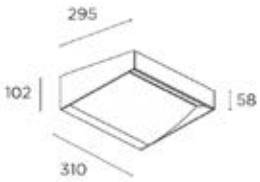

S

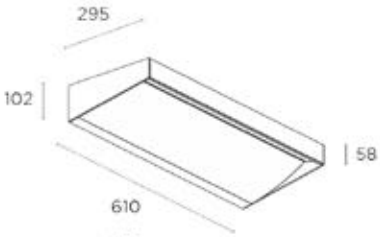

M

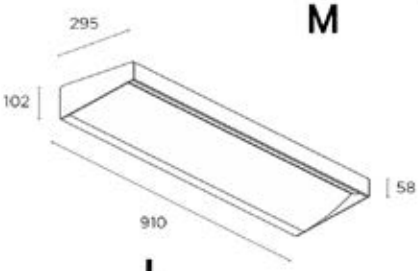

L

Coloris

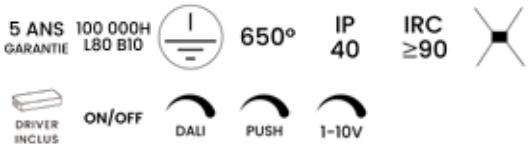

Produit	Puissance (W)	T° (K)	Flux Source (lm)	Prix indicatif On/Off € H.T	Prix indicatif Dali € H.T
PRO-SPACE S	24W + 48W	2700K / 3000K / 4000K	8288lm	975 €	975 €
PRO-SPACE M	48W + 96W	2700K / 3000K / 4000K	16416lm	1 495 €	1 495 €
PRO-SPACE L	72W + 192W	2700K / 3000K / 4000K	29338lm	2390 €	2 390 €

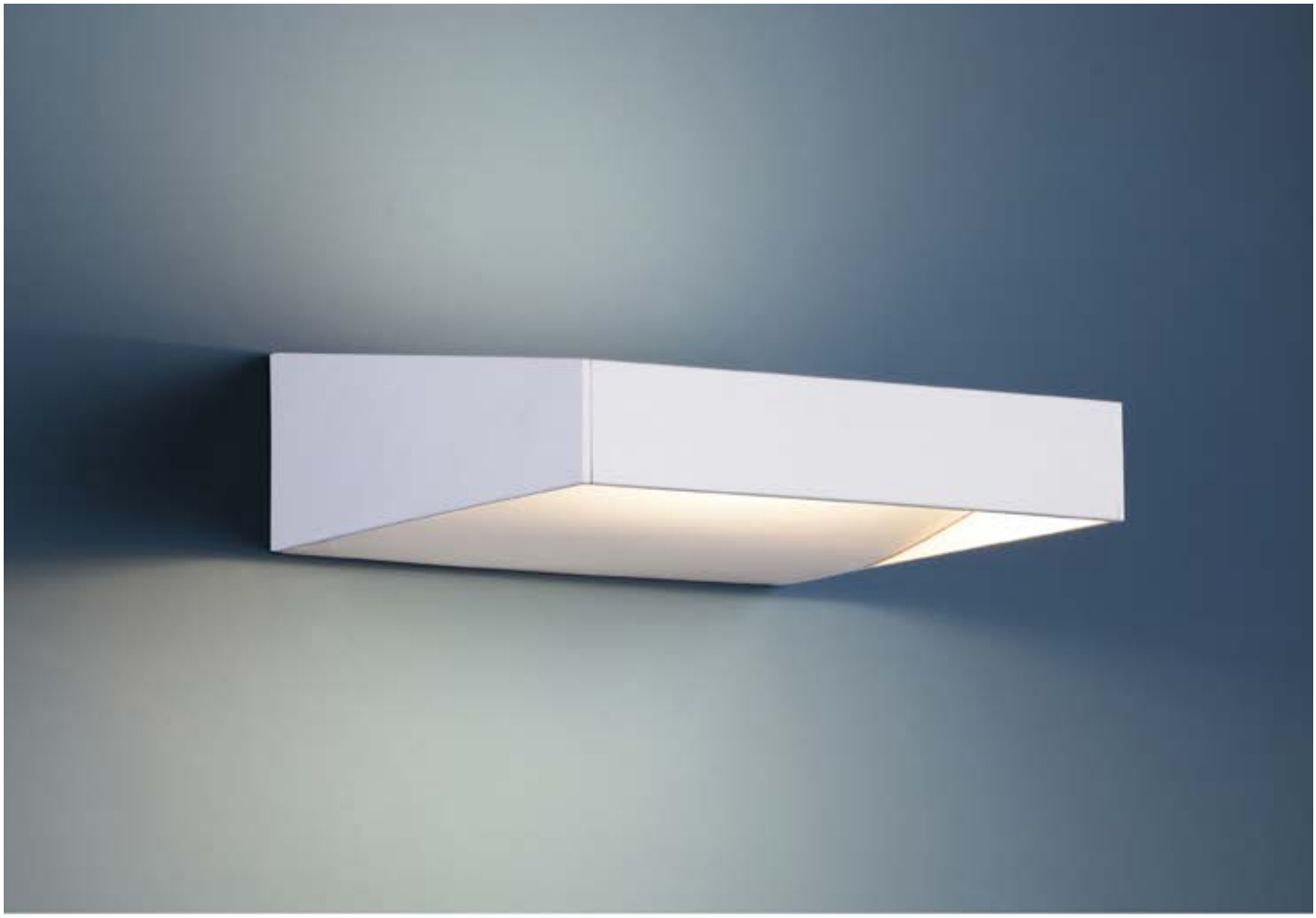

PRO-REC

ARKOSLIGHT

Applique LED à éclairage indirect. Il s'agit d'un luminaire qui s'ajuste à la perfection aux projets où la priorité est le confort de l'éclairage indirect et exigeant un haut débit lumineux. Design aux lignes pures et minimalistes. Durée de vie 60 000h L60 B10. SDCM 2. IRC>90.

Matière : Aluminium

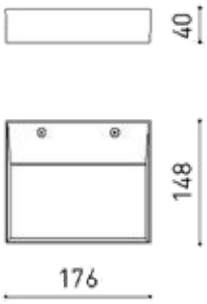

20W

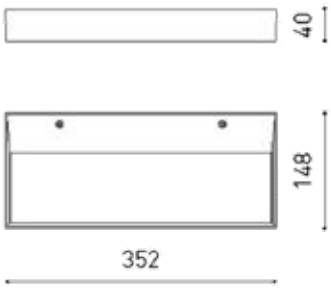

39,5W

Coloris

5 ANS GARANTIE | 60 000H L80 B10 | 220-240 V | IP 20 | SDCM 2

IRC ≥90 | DRIVER INCLUS | ON/OFF | DALI | PUSH

Produit	Puissance (W)	T° (K)	Flux Sortant (lm)	Prix indicatif On/Off € H.T	Prix indicatif Dali € H.T
PRO-REC MINI	20W	2700K / 3000K / 4000K	2450lm / 2650lm / 2700lm	167 €	241 €
PRO-REC	39,5W	2700K / 3000K / 4000K	5200lm / 5625lm / 5725lm	251 €	296 €

Options :

- Finition d'apprêt pour être peinte
- Double emission Directe/Indirecte

PRO-SURF

Artemide

Applique à émission indirecte dotée de LED à haut rendement. Plus de 3400lm de flux installé.
Efficacité très élevée : >70 l/w.
Disponible en 3000K et 4000K. IRC80.
Alimentation électronique non dimmable, dimmable Dali-SwitchDim.
Conforme à la norme EN62471, EN60598-1 et aux autres normes spécifiques.

Matière : Aluminium

Coloris

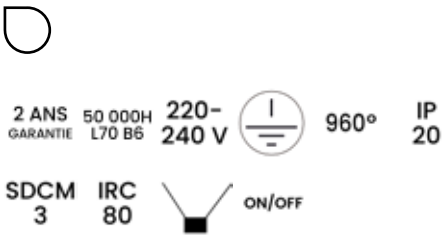

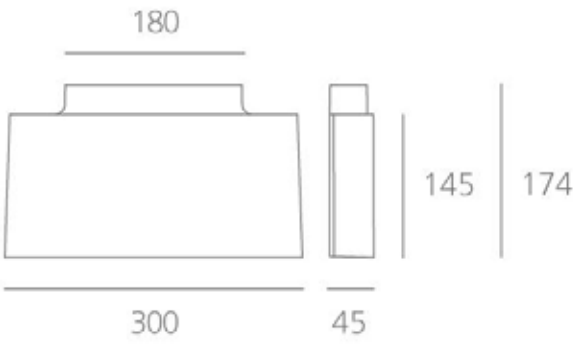

Produit	Puissance (W)	T° (K)	Flux Sortant (lm)	Prix indicatif On/Off € H.T
PRO-SURF APPLIQUE 300 LED	35W	3000K / 4000K	2931lm / 3078lm	468 €

Options :

- Version 35W Dali SwitchDim

PRO-STEP

Gamme d'appliques pour un éclairage indirect avec source LED «chip on board» (COB). Transformateur indépendant intégré dans le corps du luminaire.
La source est installée sur une plaque d'aluminium qui garantit la dissipation correcte de la lumière.
Déclinées en 4 tailles. La LED utilisée appartient au groupe «RG1 (risque faible)» selon la classification du risque photobiologique de la norme EN 62471:2008.

Matière : Aluminium

Coloris

5 ANS GARANTIE | 100 000H L80 B10 | 750° | IP 20 | IRC ≥90

DRIVER INCLUS | ON/OFF | DALI | PUSH | 1-10V

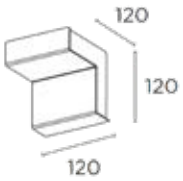

S

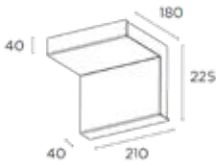

M

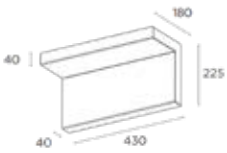

L

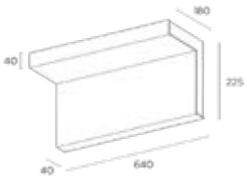

MAXI

Produit	Puissance (W)	T° (K)	Flux Source (lm)	Prix indicatif On/Off € H.T	Prix indicatif Dali € H.T
PRO-STEP S	26W	2700K / 3000K / 4000K	3012lm	438 €	470 €
PRO-STEP M	66W	2700K / 3000K / 4000K	7562lm	575 €	690 €
PRO-STEP L	132W	2700K / 3000K / 4000K	15124lm	1 002 €	1 235 €
PRO-STEP MAXI	198W	2700K / 3000K / 4000K	22686lm	1 635 €	1 980 €

Options :

- 2700K et 3000K

PRO-ELI

INDELAGUE

Appliques aluminium. Distribution directe ou direct/indirect. UGR<19 pour le faisceau 35° et UGR22 pour le 60°. IRC>90. Durée de vie 65 000 h, L90 B10.

Matière : Aluminium

Coloris

5 ANS GARANTIE | 65 000H L90 B10 | 220-240 V | 650° | IP 20

SDCM 3 | IRC ≥90 | UGR <19 | UGR <22

DRIVER INCLUS | ON/OFF | DALI

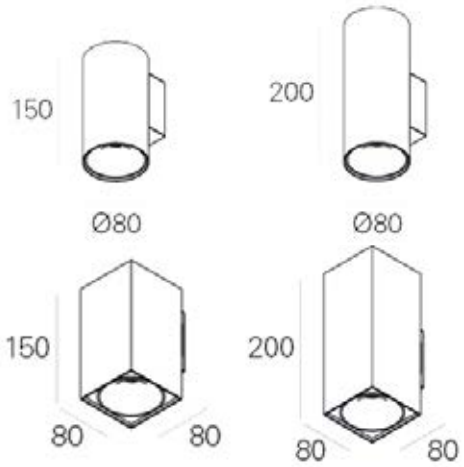

DIRECT DIRECT/INDIRECT

Produit	Puissance (W)	T° (K)	Flux Source (lm)	Faisceau (°)	Prix indicatif On/Off € H.T	Prix indicatif Dali € H.T
PRO-ELI	10W	3000K / 4000K	1161lm	35° / 60°	230 €	270 €
PRO-ELI D/I	10W	3000K / 4000K	1258lm	35° / 60°	230 €	270 €
PRO-ELI sq	10W	3000K / 4000K	1161lm	35° / 60°	230 €	270 €
PRO-ELI sq D/I	10W	3000K / 4000K	1258lm	35° / 60°	230 €	270 €

PRO-HOLI SQ /C MAX

INDELAGUE

Plafonnier LED carré, hauteur maximale de 130 mm. Disponible avec diffuseur Light+. Version standard avec flux lumineux de 1428, 1951 ou 2468 lm, température de couleur 4000K, IRC>80, durée de vie 60.000h L70, B10. Dissipateur de chaleur intégré pour une évacuation optimale de la chaleur. Disponible avec driver LED dimmable DALI et température de couleur de 3000K.

Matière : Acier

Coloris

Finition **Intérieure**

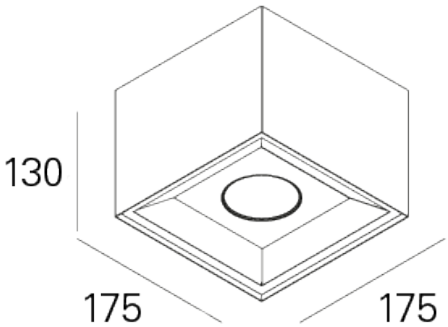

5 ANS GARANTIE | 60 000H L70 B10 | III | IP 40 | IRC 80 | DRIVER INCLUS | ON/OFF | DALI

Produit	Puissance (W)	T° (K)	Flux Sortant (lm)	Prix indicatif On/Off € H.T	Prix indicatif Dali € H.T
PRO-HOLI Sq /C Max	14W	3000K / 4000K	1428lm	190 €	246 €
PRO-HOLI Sq /C Max	19W	3000K / 4000K	1951lm	205 €	253 €
PRO-HOLI Sq /C Max	24W	3000K / 4000K	2468lm	213 €	262 €

Options :

- Disponible en plusieurs tailles
- Version encastrée

PRO-FLO

Lombardo.
EVERYDAY LIGHT

Luminaires pour installation murale ou au plafond. Driver 220-240V intégré. Corps en aluminium extrudé. Diffuseur en polycarbonate opalin anti-rayures. Visserie en acier galvanisé. Fixation au moyen d'un support en acier galvanisé et de goupilles pour ressorts à déclic. Différentes dimensions et finitions.

Matière : Aluminium

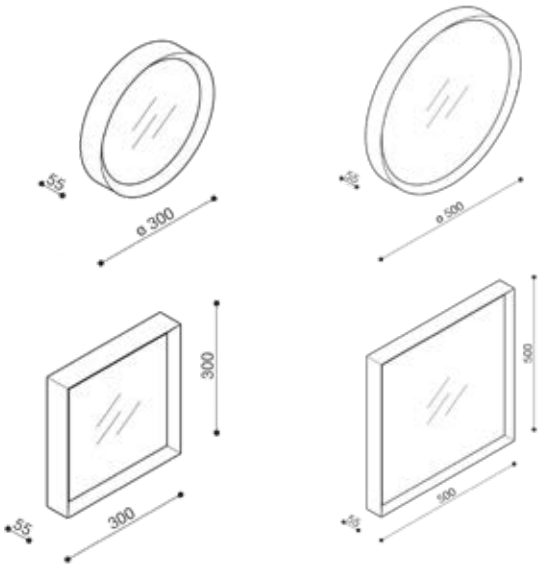

Coloris

5 ANS GARANTIE | 220-240 V | IP 20 | IK 06 | IRC 80 | GR 0

DRIVER INCLUS | ON/OFF | DALI

Produit	Puissance (W)	T° (K)	Flux Source (lm)	Prix indicatif On/Off € H.T	Prix indicatif Dali € H.T
PRO-FLO T 300 (ROND)	30W	2700K / 3000K / 4000K	2800lm	168 €	253 €
PRO-FLO T 500 (ROND)	45W	2700K / 3000K / 4000K	4200lm	287 €	386 €
PRO-FLO Q 300 (CARRE)	30W	2700K / 3000K / 4000K	2800lm	168 €	253 €
PRO-FLO Q 500 (CARRE)	39W	2700K / 3000K / 4000K	4200lm	288 €	386 €

Options :

- Version Q150

PRO-ROFY

INDELAGUE

Accédez à la vidéo de présentation

Plafonnier LED circulaire à faible hauteur pour installation en saille (mur et plafond) ou en suspension. Caisson en aluminium peinture époxy, décliné en 16 coloris. Disponible en 4 diamètres 400, 600, 900 et 1150 mm, avec diffuseur acrylique opale (PMMA) pour une diffusion homogène ou diffuseur microprismatique pour réduction des éblouissements. Version standard livrée avec LED 4000K, RG1 (groupe de risque photobiologique 1 selon IEC 62471), IRC>80 et durée de vie de 90.000h L80, B10. En option : température de couleur 3000K, Tunable White (2700-6500K), driver dimmable DALI, unité de secours 3 heures, suspension S10 et câble transparent.

Matière : Aluminium extrudé

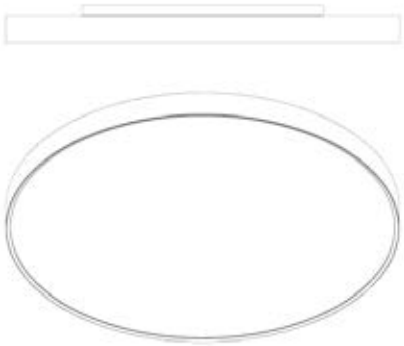

H : 85

D 36W : 400
D 47W : 600
D 68W : 900
D 105W : 1150

Coloris

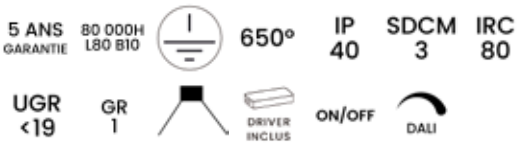

Produit	Puissance (W)	T° (K)	Flux Sortant (lm)	Prix indicatif On/Off € H.T	Prix indicatif Dali € H.T
PRO-ROFY	25W	3000K / 4000K	3040lm	319 €	363 €
PRO-ROFY	44W	3000K / 4000K	5959lm	605 €	649 €
PRO-ROFY	66W	3000K / 4000K	9462lm	1 122 €	1 166 €
PRO-ROFY	106W	3000K / 4000K	15008lm	1 892 €	1 958 €
PRO-ROFY	36W	3000K / 4000K	4090lm	369 €	413 €
PRO-ROFY	47W	3000K / 4000K	7668lm	655 €	699 €
PRO-ROFY	68W	3000K / 4000K	11212lm	1 172 €	1 216 €
PRO-ROFY	105W	3000K / 4000K	18300lm	1 942 €	2 008 €

gCONTROL - Diffuseur microprismatique STANDARD

Options :

- Direct/Indirect
- Version encastré, trimless et suspension
- Epaisseur 60mm

PRO-ROFY DI

INDELAGUE

Luminaire LED circulaire de faible hauteur avec éclairage direct/indirect pour application en saillie (mur et plafond) ou en suspension. Caisson en aluminium peinture époxy décliné en 16 coloris. Disponible en diamètres : 400, 600, 900 et 1150 mm avec diffuseur acrylique opale (PMMA) pour une diffusion homogène ou diffuseur microprismatique pour réduction des éblouissements. Version standard livrée avec LED 4000K, RG1 (groupe de risque photobiologique 1 selon IEC 62471), IRC>80 et durée de vie de 80.000h L80, B10.
En option : température de couleur 3000K, Tunable White (2700-6500K), driver dimmable DALI, unité de secours 3 heures, suspension S10 et câble d'alimentation transparent. Patère de suspension encastrée T5 D90 ou saillie T24 D95, ou patère de suspension centrale saillie T21 en accessoires.

Matière : Aluminium

5 ANS GARANTIE | 80 000H L80 B10 | 220-240 V | 650° | IP 40 | SDCM 3 | IRC 80 | UGR <19

GR 1 | DRIVER INCLUS | ON/OFF | DALI

Coloris

Produit	Puissance (W)	T° (K)	Flux Sortant (lm)	Prix indicatif On/Off € H.T	Prix indicatif Dali € H.T
PRO-ROFY DI	56W	3000K / 4000K	7320lm	838 €	926 €
PRO-ROFY DI	84W	3000K / 4000K	11443lm	1 366 €	1 454 €
PRO-ROFY DI	137W	3000K / 4000K	19118lm	2 213 €	2 301 €

gCONTROL - Diffuseur en polycarbonate microprismatique STANDARD | 70% (Direct) + 30% (Indirect)

PRO-ROFY /E

INDELAGUE

Luminaire LED encastré. Caisson en acier, peinture époxy disponible en 16 coloris. Disponible en diamètres : 400, 600, 900 et 1150 mm avec diffuseur acrylique opale (PMMA) pour une diffusion homogène ou diffuseur microprismatique pour réduction des éblouissements. Version standard livrée en LED 4000K, RG1 (groupe de risque photobiologique 1 selon IEC 62471), IRC>80 et durée de vie de 80 000 h L80, B10.
En option température de couleur 3000K, Tunable White (2700-6500K), driver dimmable DALI et unité de secours de 3 heures.

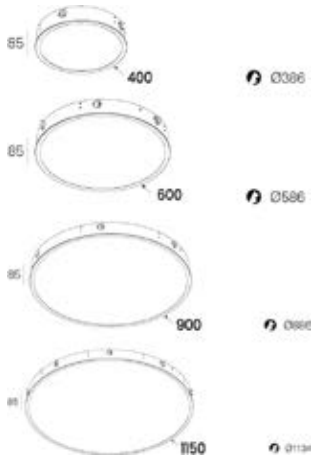

Matière : Aluminium

5 ANS GARANTIE | 80 000H L80 B10 | 220-240 V | 650° | IP 40 | SDCM 3 | IRC 80 | UGR <19

GR 1 | DRIVER INCLUS | ON/OFF | DALI

Coloris

Produit	Puissance (W)	T° (K)	Flux Sortant (lm)	Prix indicatif On/Off € H.T	Prix indicatif Dali € H.T
PRO-ROFY /E	25W	3000K / 4000K	2560lm	363 €	407 €
PRO-ROFY /E	44W	3000K / 4000K	5119lm	649 €	693 €
PRO-ROFY /E	66W	3000K / 4000K	8094lm	1 298 €	1 342 €
PRO-ROFY /E	106W	3000K / 4000K	13507lm	2 079 €	2 145 €

gCONTROL - Diffuseur en polycarbonate microprismatique STANDARD

PRO-FLORIDA ROND

Gamme de plafonniers en aluminium à diffuseur microprismatique. Dimmable en 1.10V, Push et DALI. 12 coloris disponibles. NB : seuls les coloris blanc et noir peuvent être associés à un autre coloris de finition intérieure. Existe en 2700K, 3000K, 4000K.

Matière : Aluminium

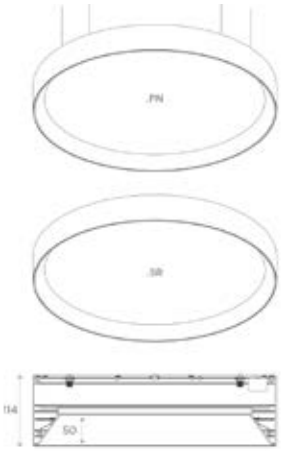

Coloris Finition **Intérieure**

5 ANS GARANTIE | 35 000H | 220-240 V | IP 40 | IK 06 | IRC ≥90 | DRIVER INCLUS | ON/OFF

PUSH | 1-10V | DALI

Produit	Puissance (W)	T° (K)	Flux Sortant (lm)	Dimensions LxHxP (mm)	Prix indicatif On/Off € H.T	Prix indicatif Dali € H.T
PRO-FLORIDA ROND 450	45W	2700K / 3000K / 4000K	4510lm / 4900lm / 5000lm	Ø450 / H114	658 €	795 €
PRO-FLORIDA ROND 650	109W	2700K / 3000K / 4000K	10824lm / 11760lm / 12000lm	Ø650 / H114	1 017 €	1 190 €
PRO-FLORIDA ROND 950	200W	2700K / 3000K / 4000K	19844lm / 21560lm / 22000lm	Ø950 / H114	1 695 €	1 910 €
PRO-FLORIDA ROND 1250	318W	2700K / 3000K / 4000K	31570lm / 34300lm / 35000lm	Ø1250 / H114	2 190 €	2 482 €

PRO-FLORIDA ROND

Gamme de suspensions en aluminium à diffuseur microprismatique. Dimmable en 1.10V, Push et DALI. IRC>90. 12 coloris disponibles. NB : seuls les coloris blanc et noir peuvent être associés à un autre coloris de finition intérieure.

Matière : Aluminium

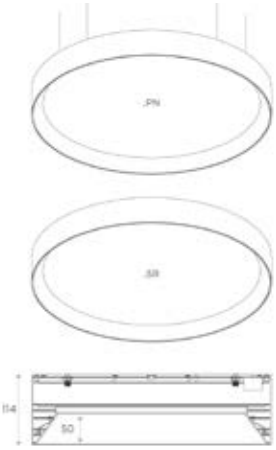

Coloris Finition **Intérieure**

5 ANS GARANTIE | 35 000H | 220-240 V | IP 40 | IK 06 | IRC ≥90 | DRIVER INCLUS | ON/OFF

PUSH | 1-10V | DALI

Produit	Puissance (W)	T° (K)	Flux Sortant (lm)	Dimensions LxHxP (mm)	Prix indicatif On/Off € H.T	Prix indicatif Dali € H.T
PRO-FLORIDA S ROND 450	45W	2700K / 3000K / 4000K	4510lm / 4900lm / 5000lm	Ø450 / H114	745 €	885 €
PRO-FLORIDA S ROND 650	109W	2700K / 3000K / 4000K	10824lm / 11760lm / 12000lm	Ø650 / H114	1 080 €	1 255 €
PRO-FLORIDA S ROND 950	200W	2700K / 3000K / 4000K	19844lm / 21560lm / 22000lm	Ø950 / H114	1 508 €	1 625 €
PRO-FLORIDA S ROND 1250	318W	2700K / 3000K / 4000K	31570lm / 34300lm / 35000lm	Ø1250 / H114	2 205 €	2 500 €

PRO-FLORIDA CARRE

Gamme de plafonniers en aluminium à diffuseur microprismatique. Dimmable en 1.10V, Push et DALI. 12 coloris disponibles. NB : seuls les coloris blanc et noir peuvent être associés à un autre coloris de finition intérieure. Existe en 2700K, 3000K, 4000K.

Matière : Aluminium

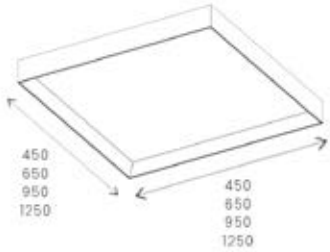

Coloris

Finition **Intérieure**

5 ANS GARANTIE | 35 000H | 220-240 V | IP 40 | IK 06 | IRC ≥90 | DRIVER INCLUS | ON/OFF

PUSH | 1-10V | DALI

Produit	Puissance (W)	T° (K)	Flux Sortant (lm)	Prix indicatif On/Off € H.T	Prix indicatif Dali € H.T
PRO-FLORIDA CARRE 450	55W	2700K / 3000K / 4000K	5412lm / 5880lm / 6000lm	545 €	585 €
PRO-FLORIDA CARRE 650	109W	2700K / 3000K / 4000K	10824 lm/ 11760 lm / 12000 lm	1 033 €	1 205 €
PRO-FLORIDA CARRE 950	218W	2700K / 3000K / 4000K	21648 lm / 23520 lm / 24000lm	1 706 €	1 972 €
PRO-FLORIDA CARRE 1250	364W	2700K / 3000K / 4000K	36080 lm / 39200lm / 40000lm	2 321 €	2 613 €

PRO-FLORIDA CARRE

Gamme de suspensions en aluminium à diffuseur microprismatique. Dimmable en 1.10V, Push et DALI. IRC>90. 12 coloris disponibles. NB : seuls les coloris blanc et noir peuvent être associés à un autre coloris de finition intérieure.

Matière : Aluminium

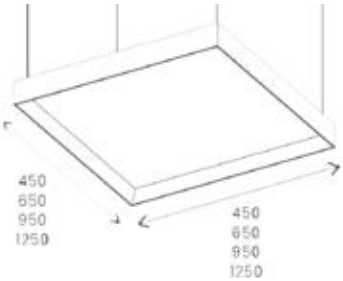

Coloris

Finition **Intérieure**

5 ANS GARANTIE | 35 000H | 220-240 V | IP 40 | IK 06 | IRC ≥90 | DRIVER INCLUS | ON/OFF

PUSH | 1-10V | DALI

Produit	Puissance (W)	T° (K)	Flux Sortant (lm)	Prix indicatif On/Off € H.T	Prix indicatif Dali € H.T
PRO-FLORIDA S CARRE 350	27W	2700K / 3000K / 4000K	2706lm / 2940lm / 2940lm	430 €	495 €
PRO-FLORIDA S CARRE 450	55W	2700K / 3000K / 4000K	5412lm / 5880lm / 6000lm	717 €	857 €
PRO-FLORIDA S CARRE 650	109W	2700K / 3000K / 4000K	10824lm / 11760 lm / 12000lm	1 083 €	1 260 €
PRO-FLORIDA S CARRE 950	218W	2700K / 3000K / 4000K	21648lm / 23520lm / 24000lm	1 722 €	1 992 €
PRO-FLORIDA S CARRE 1250	364W	2700K / 3000K / 4000K	6080 lm / 39200lm / 40000lm	2 339 €	2 634 €

PRO-VAS 300

✚ Existe avec adaptateur aluminium

Suspension LED basse luminance en aluminium et polycarbonate. Driver intégré. IRC 80. Filin et câble d'alimentation longueur 3 m. Livrée avec abat-jour, adaptateur rail 3 allumages ou DALI. Durée de vie : 50 000 H L80 B10. LED garantie 5 ans, driver garanti 3 ans.

Matière : Aluminium

Coloris

5 ANS GARANTIE | 50 000H L80 B10 | 220-240 V | 850° | IP 20

IK 07 | IRC 80 | 3 m | DRIVER INCLUS | ON/OFF | DALI

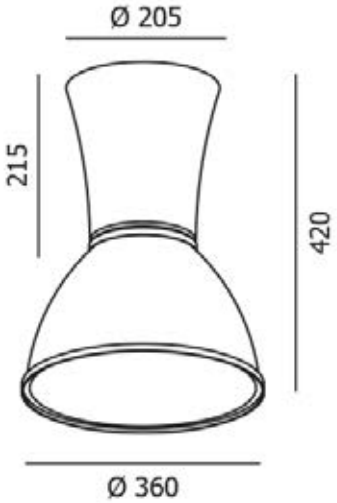

Produit	Puissance (W)	T° (K)	Flux Sortant (lm)	Faisceau (°)	Prix indicatif On/Off € H.T	Prix indicatif Dali € H.T
PRO-VAS 300	27W	3000K / 3500K / 4000K	3134lm / 3226lm / 3291lm	23° / 37° / 49°	292 €	375 €
PRO-VAS 300	39W	3000K / 4000K	5450lm / 5723 lm	28° / 42° / 57°	325 €	404 €
PRO-VAS 300	40W	3000K / 3500K / 4000K	4344lm / 4471lm / 4562lm	23° / 37° / 49°	298 €	384 €
PRO-VAS 300	45W	3000K / 4000K	6145lm / 6451lm	28° / 42° / 57°	335 €	410 €

Options :

- Leds spécifiques boucherie, boulangerie, poissonnerie, textile, art
- Coupole polycarbonate ou aluminium
- RAL
- IRC90
- Disponible sur rail 3 allumages

PRO-SHOP

Suspension LED cylindrique avec transformateur incorporé dans le corps du luminaire. La source est installée sur une plaque permettant la dissipation de la chaleur générée par la source. Anneau et corps du luminaire en aluminium peint. Optiques réfléchissantes en polycarbonate, 3 faisceaux disponibles. Diffuseur micro-prismatique disponible sur demande. L'anneau décoratif et l'optique doivent être commandés séparément. Différents coloris disponibles. Différentes options de variation : On/Off, Push, DALI, et 1-10V.

Matière : Aluminium

Coloris

Finition **Intérieure**

5 ANS GARANTIE | 100 000H L80 B10 | 850° | IP 20 | IRC ≥90

DRIVER INCLUS | ON/OFF | DALI | PUSH | 1-10V

Produit	Puissance (W)	T° (K)	Flux Source (lm)	Faisceau (°)	Prix indicatif On/Off € H.T	Prix indicatif Dali € H.T
PRO-SHOP D	66W	2700K / 3000K / 4000K	7962lm	33° / 57° / 61°	864 €	928 €
PRO-SHOP D	80W	2700K / 3000K / 4000K	9145lm	33° / 57° / 61°	864 €	nc
PRO-SHOP D/I	66W + 9W	2700K / 3000K / 4000K	8847lm	27° / 48° / 51°	940 €	1 005 €
PRO-SHOP D/I	80W + 9W	2700K / 3000K / 4000K	9990lm	27° / 48° / 51°	940 €	nc

Options :

- Diffuseur prismatique

PRO-MEMBA

Suspension LED basse luminance en aluminium. Driver intégré. Filin et câble d'alimentation de 3 m. Livrée avec abat-jour, adaptateur 3 allumages ou DALI. IRC > 80. Durée de vie L80 B10 : 50 000 h. Classe 1. IK07. LED garantie 5 ans, driver garanti 3 ans.

Coloris

Finition **Intérieure**

5 ANS GARANTIE | 50 000H L80 B10 | 220-240 V | 850° | IP 20

IK 07 | IRC 80 | 3 m | ON/OFF | DALI

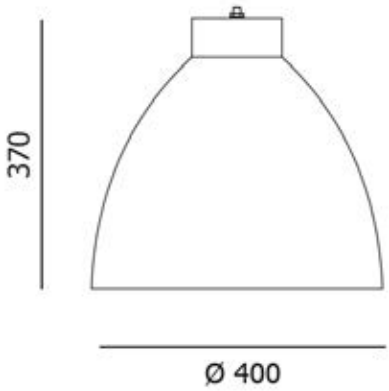

Produit	Puissance (W)	T° (K)	Flux Sortant (lm)	Faisceau (°)	Prix indicatif On/Off € H.T	Prix indicatif Dali € H.T
PRO-MEMBA	27W	3000K / 3500K / 4000K	2685lm / 2765lm / 2822lm	23° / 37° / 49°	362 €	452 €
PRO-MEMBA	39W	3000K / 3500K / 4000K	3722lm / 3833lm / 3911lm	28° / 42° / 57°	364 €	483 €
PRO-MEMBA	40W	3000K / 3500K / 4000K	4669lm / 4808lm / 4908lm	23° / 37° / 49°	370 €	459 €

Options :

- Leds spécifiques boucherie, boulangerie, poissonnerie, textile, art
- RAL
- Lampe culot E27
- IRC90
- Disponible pour rail 3 allumages

PRO-TTP 50 360°

INDELAGUE

Luminaire tubulaire LED, IP40 pour installation en saillie, suspendue ou en applique. Tube en polycarbonate opale de diamètre 50mm avec profilé intérieur en aluminium. Disponible en 6 longueurs (570, 970, 1270, 1570, 1870, 2070mm). Version standard livrée avec LED 4000K, RG0 (groupe de risque photobiologique, selon IEC 62471), IRC>80, MacAdamStep <3 et durée de vie de 72 000 heures L80, B10. Pré-câblé avec 1,5m de câble transparent. Disponible avec température de couleur 3000K, driver HF ou dimmable DALI, patère de suspension encastrée (T31 D90) ou saillie (T32 D80).

Matière : Polycarbonate

Patère de suspension encastrée T31 D90

Patère de suspension saillie T32 D80

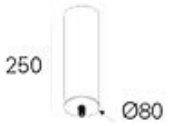

Coloris

5 ANS GARANTIE | 70 000H L80 B10 | 220-240 V | III | 960° | IP 40 | SDCM 3

IRC 80 | UGR <22 | GR 0 | 1,5m | DRIVER EXCLU | DALI | ON/OFF

Produit	Puissance (W)	T° (K)	Flux Sortant (lm)	Dimensions LxHxP (mm)	Prix indicatif On/Off € H.T	Prix indicatif Dali € H.T
PRO-TTP 50 360°	10W	3000K / 4000K	912lm	570mm	319 €	374 €
PRO-TTP 50 360°	18W	3000K / 4000K	1685lm	970mm	396 €	449 €
PRO-TTP 50 360°	23W	3000K / 4000K	2275lm	1270mm	462 €	515 €
PRO-TTP 50 360°	29W	3000K / 4000K	2916lm	1570mm	539 €	592 €
PRO-TTP 50 360°	34W	3000K / 4000K	3370lm	1870mm	594 €	647 €
PRO-TTP 50 360°	37W	3000K / 4000K	3744lm	2070mm	638 €	691 €

TOP - Diffuseur en polycarbonate opale

PRO-EQUILIBRA BALANS

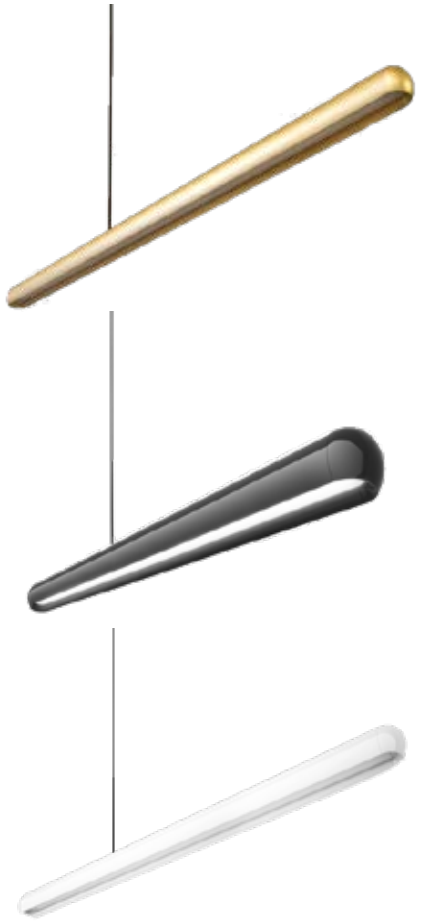

✚ design récompensé

reddot award 2015
winner

Suspension au design unique et à la technicité particulière : l'équilibre se fait avec un seul câble de suspension !
LED avec driver inclus. Disponible en version 3000K ou 4000K.

Matière : Aluminium

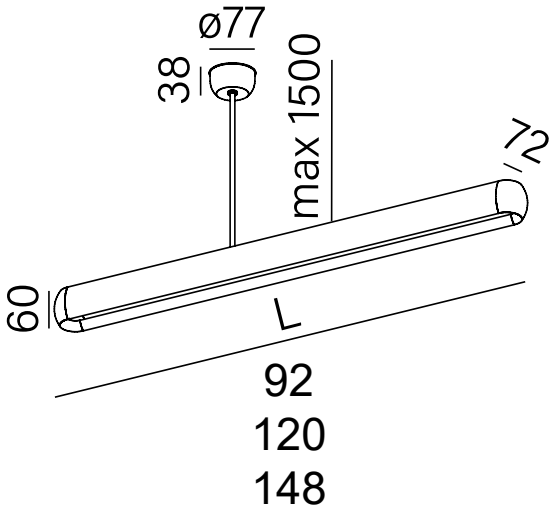

Coloris

5 ANS GARANTIE | 50 000H L90 B10 | 220-240 V | IP 20 | IRC ≥90

SDCM 3 | DRIVER INCLUS | ON/OFF

Produit	Puissance (W)	T° (K)	Flux Source (lm)	Prix indicatif On/Off € H.T
PRO-EQUILIBRA BALANS 92	24W	3000K / 4000K	3210/3390lm	836 €
PRO-EQUILIBRA BALANS 120	32W	3000K / 4000K	4280/4520lm	1057 €
PRO-EQUILIBRA BALANS 148	40W	3000K / 4000K	5350/5650lm	1242 €

PRO-TOUR CELL

Suspension avec 20 microcellules découpées pour un éclairage ciblé avec un minimum d'éblouissement et un confort visuel optimal. Les micro-réflecteurs ronds avec des facettes convexes composant l'optique contrôlent efficacement la luminance. Eclairage précis et confortable, idéal pour une large gamme d'environnements. LED 2700K, 3000K ou 4000K. IRC>90. IP40. Classe III. Câble de suspension 5m.

Matière : Aluminium

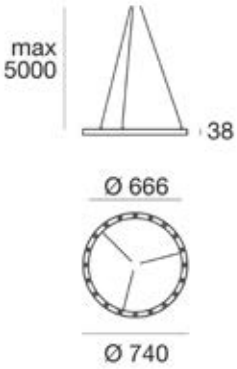

Coloris

5 ANS GARANTIE | 220-240 V | III | IP 40 | IRC ≥90

5 m | ON/OFF

Produit	Puissance (W)	T° (K)	Flux Source (lm)	Faisceau (°)	Prix indicatif On/Off € H.T
PRO-TOUR CELL 20	38W	2700K / 3000K / 4000K	2813lm / 2993lm / 3345lm	64,6° / 52°	1 190 €

PRO-OREO V IN/OUT

INDELAGUE

Suspension circulaire LED verticale. Disponible en 5 dimensions (Ø650, 970, 1255, 1540 et 1955 mm) avec diffuseur en polycarbonate opale bLINE et système de clips. Projection de la lumiére à l'intérieur (IN) ou à l'extérieur (OUT). Version standard livrée avec LED 4000K, IRC>90, durée de vie de 60.000h L80, B10 sans câble d'alimentation visible.
En option boîtier d'alimention encastré avec collerette, encastré sans collerette ou saillie disponible en HF, gradation DALI ou OmniaControl. Disponible en 16 couleurs.
Autres versions disponibles : Tunable White ou RGB White, Version horizontale

Matière : Aluminium

Coloris

5 ANS GARANTIE | 60 000H L80 B10 | 24 V | III | 850° | IP 40 | IRC ≥90

UGR <22 | DRIVER EXCLU | DALI | ON/OFF

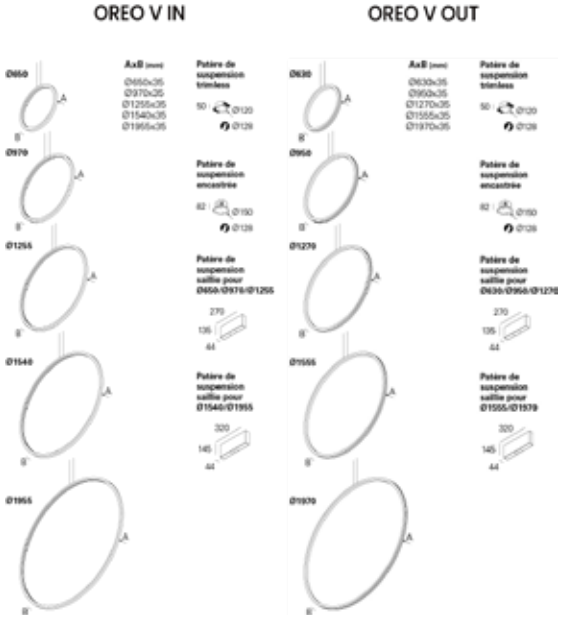

Produit	Puissance (W)	T° (K)	Flux Sortant (lm)	Dimensions LxHxP (mm)	Prix indicatif On/Off € H.T	Prix indicatif Dali € H.T
PRO-OREO V IN	28W	2700K / 3000K / 4000K	2600lm	Ø650x35mm	790 €	840 €
PRO-OREO V IN	42W	2700K / 3000K / 4000K	3900lm	Ø970x35mm	1 012 €	1 060 €
PRO-OREO V IN	54W	2700K / 3000K / 4000K	5070lm	Ø1255x35mm	1 529 €	1 577 €
PRO-OREO V IN	67W	2700K / 3000K / 4000K	6240lm	Ø1540x35mm	1 859 €	1 907 €
PRO-OREO V IN	85W	2700K / 3000K / 4000K	7930lm	Ø1955x35mm	2 233 €	2 281 €
PRO-OREO V OUT	24W	2700K / 3000K / 4000K	2210lm	Ø630x35mm	790 €	840 €
PRO-OREO V OUT	38W	2700K / 3000K / 4000K	3510lm	Ø950x35mm	1 012 €	1 060- €
PRO-OREO V OUT	51W	2700K / 3000K / 4000K	4810lm	Ø1270x35mm	1 859 €	1 907 €
PRO-OREO V OUT	64W	2700K / 3000K / 4000K	5980lm	Ø1555x35mm	2 233 €	2 281 €
PRO-OREO V OUT	82W	2700K / 3000K / 4000K	7670lm	Ø1970x35mm	2 233 €	2 281 €

PRO-CONCEPT O 35

INDELAGUE

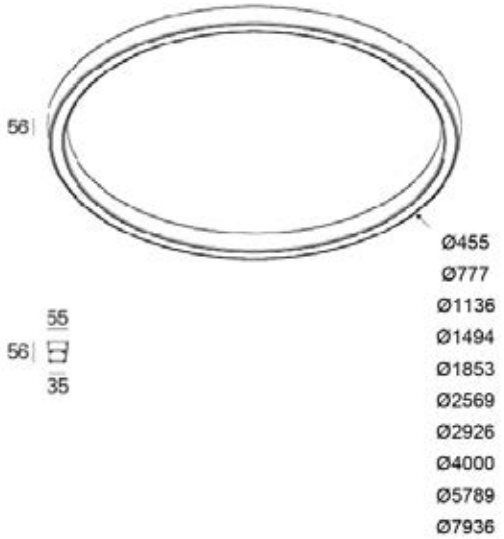

Patère de suspension encastrée T5 D90

Patère de suspension saillie T24 D95

Patère de suspension centrale T20 D95

Suspension LED intégrée en aluminium avec diffuseur silicone opale. Température de couleur 3000K/4000K, durée de vie 70 000h L90 B10 (Direct) et 65 000h L90 B10 (Direct/Indirect). Existe en version LED 3000K, SwitchDim, avec panneaux acoustiques. Patères, câbles et filins de suspension en option. Décliné en 16 coloris.

Matière : Aluminium

Coloris

5 ANS GARANTIE | 65 000H L90 B10 | 70 000H L90 B10 | 220-240 V | 960° | IP 40 | SDCM 3 | IRC 80 | DRIVER INCLUS | ON/OFF | DALI

Produit	Puissance (W)	T° (K)	Flux Sortant (lm)	Dimensions LxHxP (mm)	Prix indicatif On/Off € H.T	Prix indicatif Dali € H.T
PRO-CONCEPT O 35	33W	3000K / 4000K	2761lm	Ø455	781 €	847 €
PRO-CONCEPT O 35	64W	3000K / 4000K	5796lm	Ø777	1 034 €	1 100 €
PRO-CONCEPT O 35	94W	3000K / 4000K	8280lm	Ø1136	1 122 €	1 188 €
PRO-CONCEPT O 35	128W	3000K / 4000K	11592lm	Ø1494	1 360 €	1 426 €
PRO-CONCEPT O 35	158W	3000K / 4000K	14950lm	Ø1853	1 536 €	1 602 €
PRO-CONCEPT O 35	224W	3000K / 4000K	20930lm	Ø2569	1 784 €	1 916 €
PRO-CONCEPT O 35	256W	3000K / 4000K	23920lm	Ø2926	1 960 €	2 092 €
PRO-CONCEPT O 35	344W	3000K / 4000K	32890lm	Ø4000	2 354 €	2 486 €
PRO-CONCEPT O 35	512W	3000K / 4000K	47840lm	Ø5789	2 684 €	2 816 €
PRO-CONCEPT O 35	736W	3000K / 4000K	65780lm	Ø7936	3 918 €	4 182 €
PRO-CONCEPT O 35 DI	79W	3000K / 4000K	7475lm	Ø777	4 248 €	4 501 €
PRO-CONCEPT O 35 DI	120W	3000K / 4000K	11213lm	Ø1136	4 897 €	5 161 €
PRO-CONCEPT O 35 DI	158W	3000K / 4000K	14720lm	Ø1494	5 425 €	5 689 €
PRO-CONCEPT O 35 DI	202W	3000K / 4000K	18113lm	Ø1853	6 855 €	7 119 €
PRO-CONCEPT O 35 DI	284W	3000K / 4000K	26082lm	Ø2569	7 801 €	8 065 €
PRO-CONCEPT O 35 DI	316W	3000K / 4000K	28980lm	Ø2926	10 485 €	11 013 €
PRO-CONCEPT O 35 DI	448W	3000K / 4000K	40572lm	Ø4000	11 695 €	12 223 €
PRO-CONCEPT O 35 DI	632W	3000K / 4000K	57960lm	Ø5789	14 799 €	15 855 €
PRO-CONCEPT O 35 DI	896W	3000K / 4000K	81144lm	Ø7936	16 273 €	17 329 €

Options :

- Option acoustique

PRO-NABOO MEETING

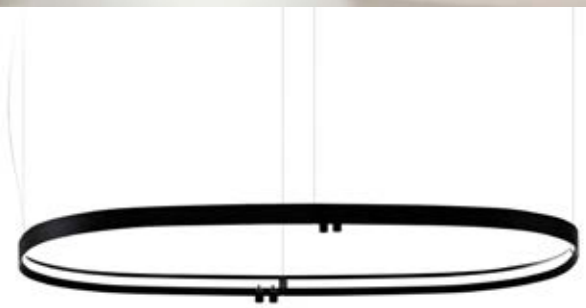

✚ Avec ou sans spots

Suspension avec source SMD linéaire avec transformateur à l'intérieur de la patère (à commander séparément). Equipé d'une source de lumière linéaire SMD et d'un diffuseur en polycarbonate opale pour une répartition lumineuse omnidirectionnelle. Disponible en 2700K, 3000K et 4000K version IRC95 et 3000K version IRC85. Durée de vie 50 000 heures L80 B10. Composé de quatre sections pouvant être assemblées avec des pièces de jonction, quatre câbles de suspension en acier montés sur les pièces de jonction qui permettent un réglage en hauteur du luminaire. Variable ON/OFF, 1-10V, DALI et PUSH. IP40.

Matière : Aluminium / Polycarbonate

Coloris

5 ANS GARANTIE | 50 000H L80 B10 | 220-240 V | III | IRC ≥90 | IP 40

ON/OFF | 1-10V | DALI | PUSH

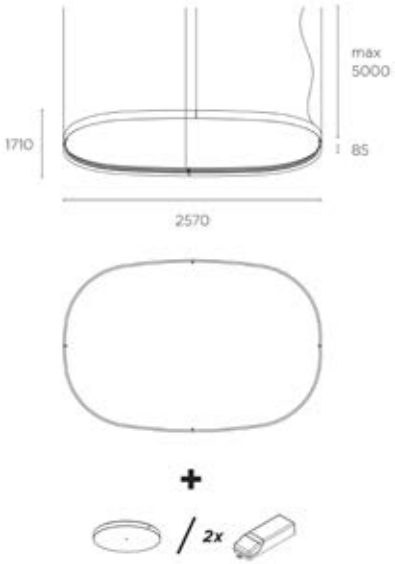

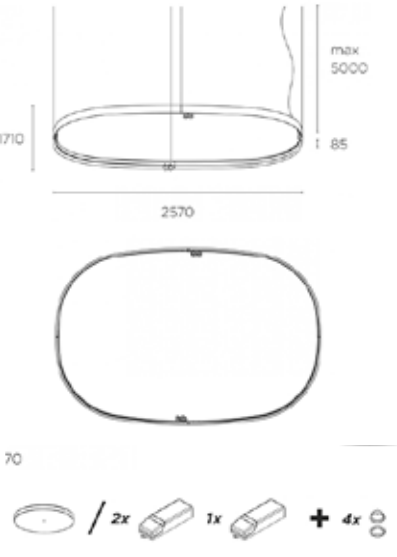

Produit	Puissance (W)	T° (K)	Flux Sortant (lm)	Prix indicatif On/Off € H.T
PRO-NABOO MEETING 145W	145W	CCT: 2700K/3000K/4000K	11805 lm	4 469 €
PRO-NABOO MEETING SPOT 139W+4x6W	139W+4x6W	CCT: 2700K/3000K/4000K	15255 lm	4 920 €

PRO-PLURIEL

Suspension avec transformateur incorporé dans la patère. Trois patères disponibles (individuelle, pour trois dispositifs et pour cinq dispositifs). Diffuseur partiellement strié afin d'obtenir une parfaite diffusion pde la lumière. Durée de vie 50 000h L80 B10. IP40.
Variable 1-10V, DALI, PUSH, CASAMBI.

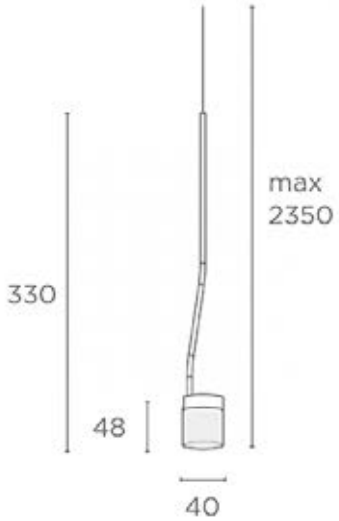

Coloris

5 ANS GARANTIE | 50 000H L80 B10 | 220-240 V | III | IRC 85 | IP 40

ON/OFF | 1-10V | DALI | PUSH | CASAMBI

Produit	Puissance (W)	T° (K)	Flux Sortant (lm)	Prix indicatif On/Off € H.T
PRO-PLURIEL	3,5W	CCT: 2700K/3000K/4000K	189 lm	148 €

PRO-FLATLINER

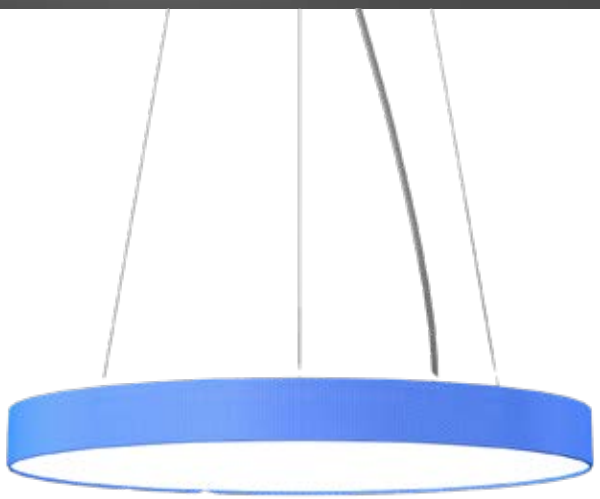

Suspension LED avec abat-jour textile (en option, disponible en 70 coloris). Armature et cache-piton en métal, peinture époxy blanc. Montage sans outil de l'abat-jour. Bas de l'abat-jour fermé. Suspension par câble en 3 points réglable en hauteur (longueurs spéciales sur demande). Câble d'alimentation transparent. Conception modulaire : abat-jour en tissu cylindrique ou carré à commander séparément.

Matière : Métal

Coloris

5 ANS GARANTIE | 50 000H L70 B10 | 650° | IP 40 | IK 02

SDCM 3 | IRC 80 | GR 1 | ON/OFF | DALI

19W : D 460 H 120
38W : D 620 H 160
100W : D 1040 H 230

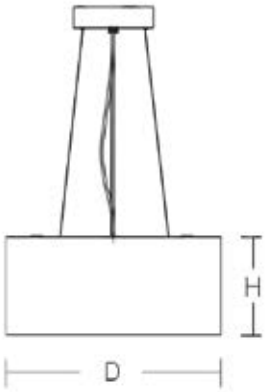

Produit	Puissance (W)	T° (K)	Flux Sortant (lm)	Dimensions LxHxP (mm)	Prix indicatif On/Off € H.T	Prix indicatif Dali € H.T
PRO-FLATLINER	19W	3000K / 4000K	1450lm	Ø460x120mm	380 €	447 €
PRO-FLATLINER	38W	3000K / 4000K	2800lm	Ø620x160mm	699 €	765 €
PRO-FLATLINER	100W	3000K / 4000K	7000lm / 7300lm	Ø1040x230mm	1 545 €	1 610 €

PRO-FLAT POLYMERO

Suspension LED ronde. Armature et cache-piton en métal, peinture époxy blanc. Cache-piton Ø 205 mm, h 35 mm. Diffuseur en plastique anti-jaunissement (PMMA) opalin. Fixation du diffuseur par technique de fermeture brevetée (fermeture à pression). Suspension par câble en 3 points réglable en hauteur (longueurs spéciales sur demande). Capteur TouchDim compatible. Des capteurs de luminosité et/ou de présence peuvent être intégrés pour la commande.

Matière : Plastique PMMA

21W : D 360 H 100
27/31W : D 460 H 120
33/38W : D 515 H 150
33/38W : D 620 H 160

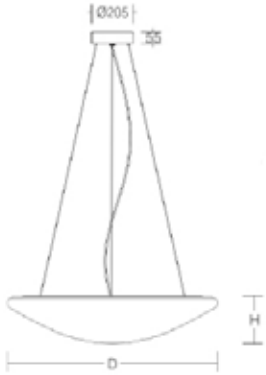

Coloris

5 ANS GARANTIE | 50 000H L70 B10 | 650° | IP 40 | IK 03 | SDCM 3

IRC 80 | UGR <20 | GR 1 | 115° | ON/OFF | DALI

Produit	Puissance (W)	T° (K)	Flux Sortant (lm)	Prix indicatif On/Off € H.T	Prix indicatif Dali € H.T
PRO-FLAT POLYMERO	19W	3000K / 4000K	2100lm / 2150lm	486 €	499 €
PRO-FLAT POLYMERO	24W	3000K / 4000K	2600lm / 2650lm	519 €	595 €
PRO-FLAT POLYMERO	38W	3000K / 4000K	4050lm / 4250lm	639 €	774 €

Options :

- IK 10
- Polycarbonate

PRO-FLAT POLYMERO KREIS

Suspension LED ronde. Armature et cache-piton en métal, peinture époxy blanc. Cache-piton Ø 205 mm, H 35 mm. Diffuseur en polycarbonate opalin, résistant aux chocs. Fixation du diffuseur par pression. Éclairage homogène et doux. Suspension par câble en 3 points réglable en hauteur (longueurs spéciales sur demande). Capteur TouchDim compatible. Des capteurs de luminosité et/ou de présence peuvent être intégrés pour la commande.

Matière : Plastique PMMA

Coloris

21W : D 360 H 87
27/32W : D 460 H 93
33/40W : D 515 H 98

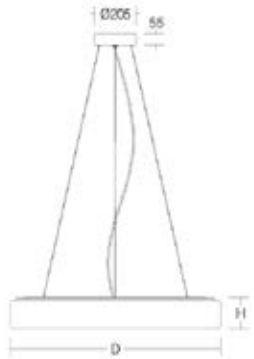

5 ANS GARANTIE | IP 40 | IK 03 | SDCM 3 | IRC 80

180° | ON/OFF | DALI

Produit	Puissance (W)	T° (K)	Flux Sortant (lm)	Prix indicatif On/Off € H.T	Prix indicatif Dali € H.T
PRO-FLAT POLYMERO KREIS	14W	3000K / 4000K	1500lm / 1550lm	340 €	345 €
PRO-FLAT POLYMERO KREIS	19W	3000K / 4000K	2050lm / 2100lm	439 €	452 €
PRO-FLAT POLYMERO KREIS	24W	3000K / 4000K	2550lm / 2650lm	460 €	527 €

Options :

- IK 10
- Polycarbonate

Kasse

PRO-TWINDOT

Accédez à la vidéo de présentation

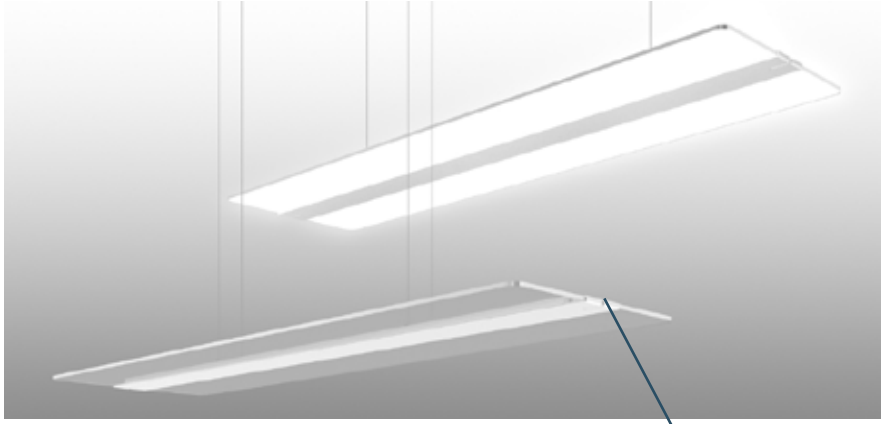

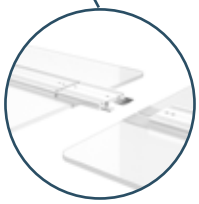

Suspension LED transparente, épaisseur de seulement 6 mm en verre acrylique résistant aux UV (PMMA). Equipée du système de microprismes TWINDOT, ils permettent de décupler la lumière qui se diffuse dans la pièce de façon particulièrement douce et non éblouissante avec des ombres atténuées - parfaits pour l'éclairage des poste de travail et travaux sur écran.
L'émission lumineuse est directe à 55% et indirecte à 45%. Déclinée en différentes tailles et modèles, puissances. Durée de vie 60 000h L80B50.

Matière : Verre acrylique PMMA

✚ Interconnectables pour créer des luminaires multiples et des lignes continues.

5 ANS GARANTIE | 220-240 V | IP 20 | IK 03 | SDCM 3 | IRC 80 | CIRCADIEN | ON/OFF | DALI

Produit	Puissance (W)	T° (K)	Flux Sortant (lm)	Dimensions (mm)	Prix indicatif On/Off € H.T	Prix indicatif Dali € H.T
PRO-TWINDOT K	57W	2700-6500K 3000K / 4000K	6500lm 8100lm	L 1500, l 350, H 45	1 090 €	1 150 €
PRO-TWINDOT S	57W	3000K / 4000K	6500lm	L 1500, l 350, H 20	1 200 €	1 270 €
PRO-TWINDOT S rond	39W	3000K / 4000K	4500lm	D 645, H 20	940 €	1 010 €
PRO-TWINDOT S carré	41W	3000K / 4000K	4800lm	L 645, B 637, H 20	940 €	1 010 €

PRO-AMBITUS

ZUMTOBEL

✚ Design récompensé

Suspension design primée à plusieurs reprises avec un anneau lumineux fin et anodisé de 24 mm de hauteur et de 600 mm de diamètre. Grâce à son alimentation électrique invisible, ce luminaire haut de gamme plane dans l'espace avec légèreté et tout en discrétion. Excellent contrôle de l'éblouissement UGR < 13 & L65 < 1000cd/m². Adaptée aux postes de travail. IRC>90. Step Macadam 3.

Matière : Aluminium

Coloris

5 ANS GARANTIE | III | 50 000H L90 B10 | SDCM 3 | UGR <13 | IRC ≥90

ON/OFF | DALI

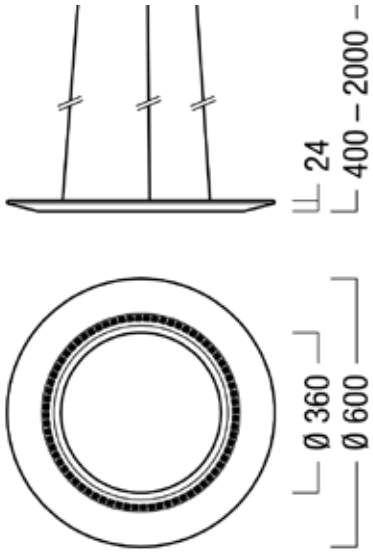

Produit	T° (K)	Flux Sortant (lm)	Prix indicatif € H.T
PRO-AMBITUS	3000K / 4000K	11030lm	2 448 €

Options :

- Tunable

PRO-CIELUMA

ZUMTOBEL

Cadre profilé haut de gamme. Revêtement en tissu translucide et sans couture de classe d'inflammabilité B1 ou A2 conformément à la norme EN 13501 et résistant aux UV. Structure innovante en deux couches, permettant d'éviter la poussière et les insectes de pénétrer et l'apparition de points d'ombre. Excellentes propriétés d'absorption sonore allant jusqu'à aw = 0,85 conformément à la norme ISO 11654.
Concept de rétroéclairage LED pour un éclairage homogène. Température de couleur 3000K, 4000K, 6000K, 2500-6500 K ou combinaison de teintes RGB. Livraison en éléments individuels préfabriqués pour un assemblage rapide sur site. Les accessoires pour une installation suspendue (câble de suspension, éléments de fixation ainsi que petites pièces nécessaires à l'assemblage) sont fournis.

Matière : Aluminium / Polyester

Coloris

5 ANS GARANTIE | 50 000H L70 B50 | SDCM 3 | UGR <19 | IRC ≥90

ON/OFF | DALI

✚ Concept unique de retroéclairage grand format, pour plafond lumineux et acoustique

Produit	T° (K)	Flux Sortant (lm)	Prix indicatif € H.T
PRO-CIELUMA	3000K, 4000K, 6000K, 2500-6500 K ou RGB	jusqu'à 13 500 lm/m²	nous consulter

Options :

- RAL au choix

PRO-ECOOS II

ZUMTOBEL

✚ Interconnectables pour créer des luminaires multiples et des lignes continues.

Suspension LED avec optique à structure micropyramidale MPO + Températures de couleur 4000K, 3000K et tunableWhite de 2700 - 6500K. IRC > 90. Durée de vie de 50 000 h pour un flux lumineux résiduel de 90 % de la valeur initiale. Tolérance de couleur entre plusieurs luminaires de maximum 3 ellipses de MacAdam. Support d'appareillages amovible en profilé d'aluminium. Boîtier en PMMA.

Matière : Aluminium

Coloris

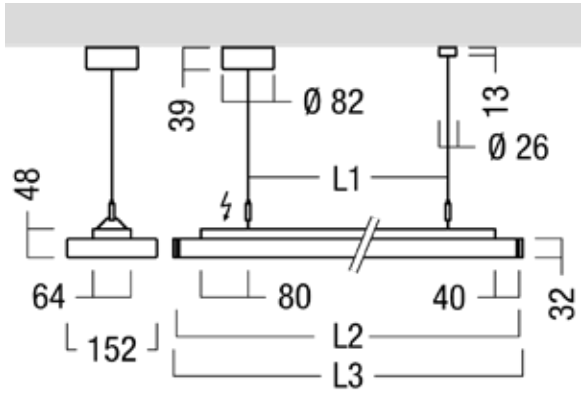

5 ANS GARANTIE | 100 000H L90 B10 | 650° | SDCM 3 | IRC ≥90

UGR <19 | DALI

L12:	L15:
L1=1012 mm	L1=1260 mm
L2=1251 mm	L2=1499 mm
L3=1264 mm	L3=1512 mm

Produit	T° (K)	Flux Sortant (lm)	Prix indicatif Dali € H.T
PRO-ECOOS II ORIGINAL	3000K / 4000K	23330lm	947 €

Options :

- Tunable White

PRO-ATLAS

EXALUM

Luminaire LED asymétrique UGR<13, d'une puissance de 28W pour un flux sortant de 125lm/W. Ce luminaire peut être installé encastré, en saillie ou avec un bras de déportation. Durée de vie 70 000h. IRC>80. Classe I.

Matière : Aluminium

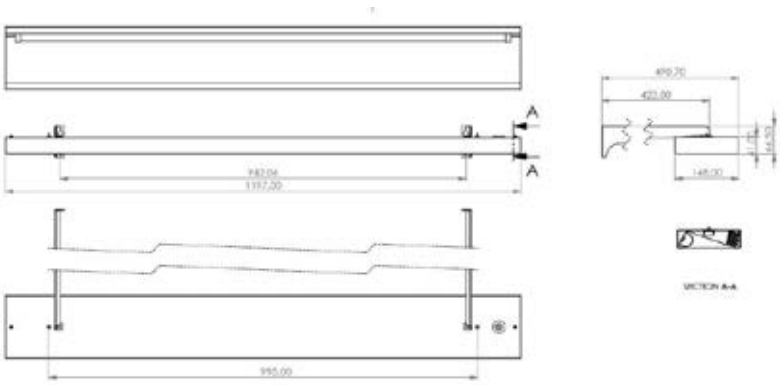

Coloris

5 ANS GARANTIE | 70 000H L80 B20 | I | 850° | IP 20

SDCM 3 | IRC 80 | UGR <13 | GR 0 | DRIVER INCLUS

Produit	Puissance (W)	T° (K)	Flux Sortant (lm)	Prix indicatif On/Off € H.T
PRO-ATLAS encastré	28W	4000K	3500lm	225 €

Options :

- Bras de déportation, câble de suspension

PRO-RESILLE

PRO-DAL

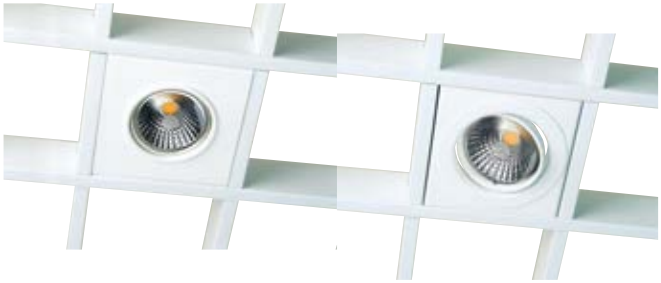

Dalle de support pour plafond résille équipé d'un luminaire encastré fixe ou orientable pour LED GU10 230 V. Livré sans lampes. Pour plaques de 90 à 110mm

Coloris

5 ANS GARANTIE | 220-240 V | IP 20

PRO-CAR

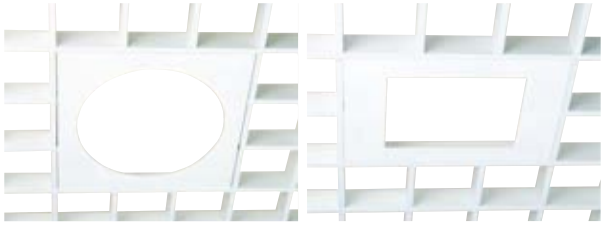

Plaque d'adaptation pour plafonds résille. Disponible pour plaques de 190 à 230 mm et 290 à 350mm, pour luminaires ronds ou carrés.

Coloris

Produit	Dimensions plaques	Prix indicatif € H.T
PRO-DAL (fixe)	90 à 110mm	nous consulter
PRO-DAL (orientable)	90 à 110mm	nous consulter
PRO-CARG (luminaire rond)	190 à 230mm	80 €
PRO-CARR (luminaire carré)	190 à 230mm	85 €
PRO-CARG (luminaire rond)	290 à 350mm	103 €
PRO-CARR (luminaire carré)	290 à 350mm	108 €

Toute demande pour résille spéciale doit être accompagnée d'un plan et préciser le sens de la découpe dans la dalle support afin de réaliser correctement la résille.

PRO-FLORIDA DALLE

Dalle encastrée LED intégrée avec collerette intérieure colorée pour un effet décoratif inédit. Diffuseur opale ou microprismatique. Dimmable en 1.10V, Push et DALI.

Matière : Aluminium

Coloris

Finition **Intérieure**

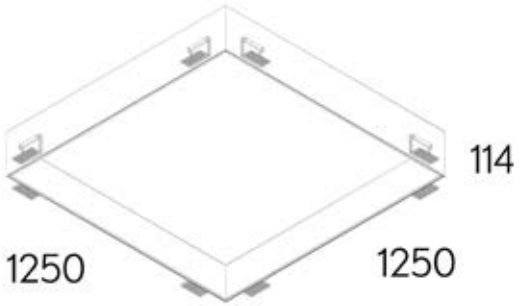

5 ANS GARANTIE | 35 000H | 220-240 V | IP 40 | IK 06 | IRC ≥90

DRIVER INCLUS | ON/OFF | 1-10V | PUSH | DALI

Produit	Puissance (W)	T° (K)	Flux Sortant (lm)	Prix indicatif On/Off € H.T	Prix indicatif Dali € H.T
PRO-FLORIDA dalle square	364W	2700K / 3000K / 4000K	36080 lm / 39 200 lm / 40 000 lm	2 040 €	2 240 €

PRO-SUPERFLY

EXALUM

✚ Gestion IR et luminosité
Optiques basse luminance
blanches ou noires
CCT 3000/4000/5000K

Dalle LED avec optique basse luminance, déclinée en deux formats : 600x600 et 1200x30. 28W.
CCT avec une efficacité lumineuse de 140m/W et un angle d'éclairage de 77°. IP42. IK06. UGR<13.
Disponible avec des optiques basses luminances blanches ou noires.
Fourni avec un système de gestion DALI2/PUSH et il est proposé en option avec le système CASAMBI.
En option : accessoires pour une installation encastrée, en saillie et en suspension,

Coloris

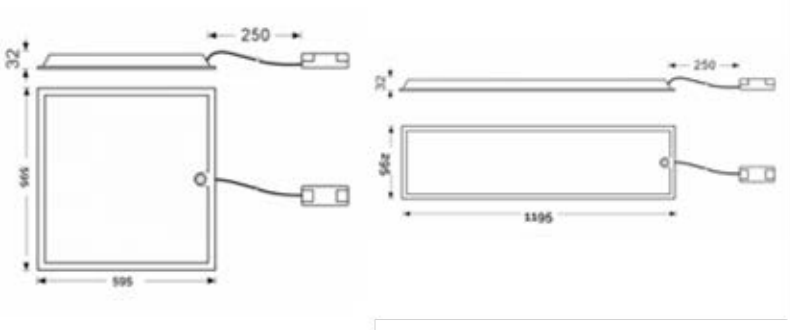

5 ANS GARANTIE | 100 000H | 850° | IP 42 | IK 06 | SDCM 4

IRC 80 | UGR <13 | GR 0 | ON/OFF | DALI | PUSH

Produit	Puissance (W)	T° (K)	Flux Sortant (lm)	Prix indicatif On/Off € H.T
PRO-SUPERFLY 600X600	28W	CCT 3000K - 4000K - 5000K	3640lm / 3920lm	115 €
PRO-SUPERFLY 300X1200	28W	CCT 3000K - 4000K - 5000K	3640-3920lm	122 €

PRO-CLEAN INDUSTRY

ZUMTOBEL

Panneau LED en acier avec un revêtement blanc antistatique (résistant aux vapeurs d'huile, aux produits chimiques ainsi qu'aux produits de désinfection et de nettoyage). Diffuseur en PMMA pour une résistance aux produits chimiques dans les salles blanches et pour une utilisation dans l'industrie. Technologie de thermoformage, conception sans cadre pour répondre aux exigences élevées en matière d'hygiène et nettoyage facile et rapide. 4 températures de couleur : 3000K, 4000K, 6500K et tunable White de 2700 - 6500K. Compatibilité salle blanche selon DIN EN ISO 14644-1, classes 1 à 9, conforme aux réglementations de la GMP (Good Manufacturing Practice) et HACCP.

Matière : Acrylique

Coloris

5 ANS GARANTIE | 50 000H L90 B10 | IP 65 | IK 03 | IRC 80

UGR <19 | ON/OFF | DALI

L/l : 21mm

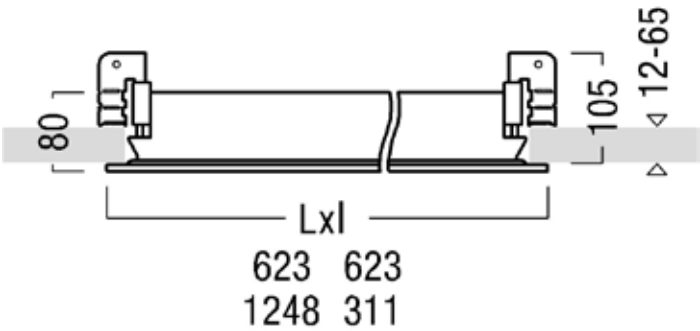

Produit	T° (K)	Flux Sortant (lm)	Prix indicatif Dali € H.T
PRO-CLEAN industry Carré	3000K / 4000K / 6000K	4600lm	752 €
PRO-CLEAN industry Rectangulaire	3000K / 4000K / 6000K	4600lm	752 €
PRO-CLEAN industry Carré	3000K / 4000K / 6000K	5600lm	787 €
PRO-CLEAN industry Rectangulaire	3000K / 4000K / 6000K	5600lm	787 €

PRO-MIREL

ZUMTOBEL

Plafonnier encastré à LED modulaire avec optique à lentille. Pilotable via DALI (uniquement) avec convertisseur à LED. Durée de vie des LED de 100 000 h L80 B10. Step MacAdam 2. IRC>80. Guidage du flux par optique à lentille carrée, répartition sans éblouissement avec UGR < 19 et L65 < 3000 cd/m² conforme à EN 12464. Avec raccordement électrique externe. Installation en luminaire à insérer dans les découpes de plafonds modulaires avec système de support visible.

Matière : Acier

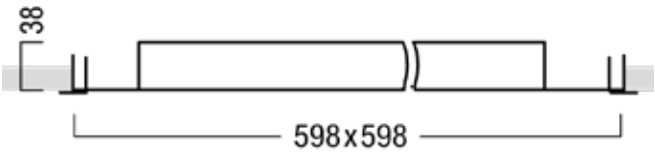

Coloris

5 ANS GARANTIE | 100 000H L80 B10 | 220-240 V | 650° | IP 40

SDCM 2 | IRC 80 | UGR <19 | DALI

Produit	Puissance (W)	T° (K)	Flux Sortant (lm)	Prix indicatif DALI € H.T
PRO-MIREL	23,2W	4000K	3820lm	515 €

PRO-ML6

ZUMTOBEL

Plafonnier encastré à LED avec convertisseur LED à gradation numérique et compatible avec un courant continu, pour une commande DALI avec une adresse DALI et pour la commande simultanée de la zone centrale et des zones latérales. Durée de vie des LED de 100 000 h L85 B10. Efficacité lumineuse du luminaire : 119 lm/W. IRC>80. Zones latérales diffuses pour un éclairage ambiant agréable et structure lenticulaire de grande qualité au niveau de la zone centrale pour un éclairage sans éblouissement avec UGR<19 et L65 < 3000 cd/m² et un aspect homogène, bornier de raccordement à 5 pôles à l'intérieur (raccordement de l'intérieur ou de l'extérieur). Set de fixation et serre-fils à commander séparément.

Matière : Acier

Coloris

5 ANS GARANTIE | 100 000H L80 B10 | 220-240 V | 650° | IP 40

SDCM 3 | IRC 80 | UGR <19 | DALI

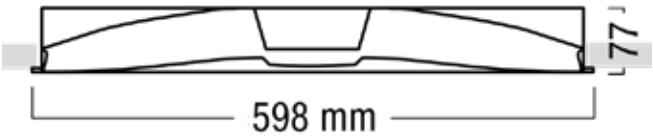

Produit	Puissance (W)	T° (K)	Flux Sortant (lm)	Prix indicatif DALI € H.T
PRO-ML6	29,7W	3000K	3540lm	695 €

PRO-BURGOS

EXALUM

Panneau LED nouvelle génération apportant un meilleur confort visuel grâce au diffuseur prismatique. Il intégre aussi une nouvelle génération de LED CCT 3000K et 4000K dans le même luminaire ainsi qu'une puissance réglable par switch de 28 à 40W. Existe en version 595x595mm et 295x1195mm. Compatible avec tous les systèmes de gestion selon l'option choisie : Dali/Push dim, 1-10v et BLE.

Matière : Aluminium

BURGOS 600

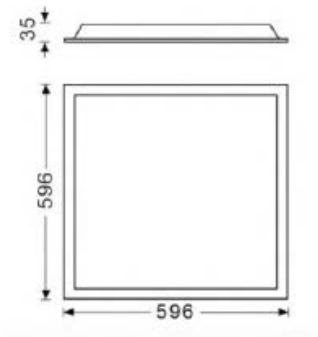

Coloris

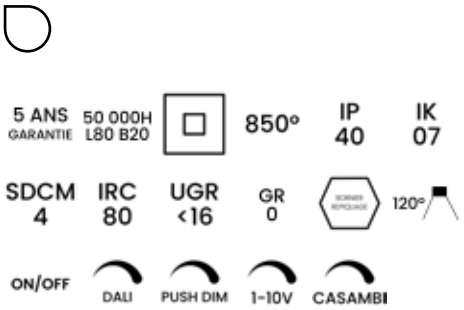

BURGOS 1230

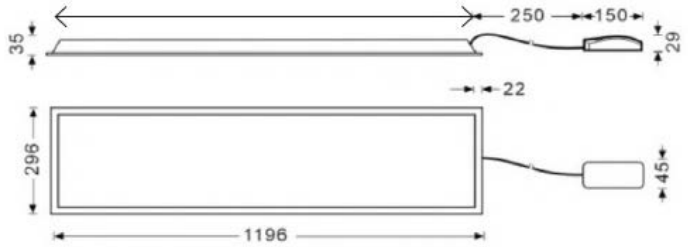

Produit	Version	Puissance (W)	T° (K)	Flux Sortant (lm)	Prix indicatif On/Off € H.T	Prix indicatif Dali € H.T
PRO-BURGOS 600	carré	28-32-36-40W	3000K / 4000K	3500lm / 4000lm / 4500lm / 5000lm	72 €	134 €
PRO-BURGOS 1230	rectangulaire	28-32-36-40W	3000K / 4000K	3500lm / 4000lm / 4500lm / 5000lm	94 €	152 €

PRO-BURGOS +

✚ Mono couleur et circadien LED sans pic de bleu IRC>95

Panneau LED IRC 95 avec diffuseur prismatique UGR16, RG0. Existe en deux versions CCT (avec changement de couleur via un switch sur le luminaire) et Circadienne (changement de couleur via une gestion DT8). Disponible en version standard 600×600 et 300×1200 mm. Pour les version DT8, des accessoires de gestion sont aussi disponibles. Ce produit intègre la nouvelle technologie de LED sans pic de bleu.

Matière : Aluminium

BURGOS 600

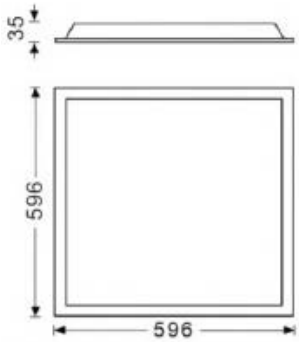

BURGOS 1230

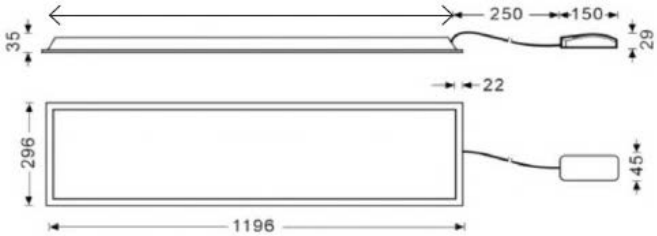

Coloris

Produit	Puissance (W)	T° (K)	Flux Sortant (lm)	Prix indicatif Dali € H.T
PRO-BURGOS + 600	36W	3000K / 4000K	3000lm / 3500lm	227 €
PRO-BURGOS + 1230	36W	3000K / 4000K	3000lm / 3500lm	249 €

PRO-POOL

EXALUM

Panneau LED POOL 600x600mm, IP65, 125lm/W, 27W. Compatible pour l'éclairage des zones avec projection d'eau. Avec bornier de repiquage. Longue durée de vie. UGR<19.

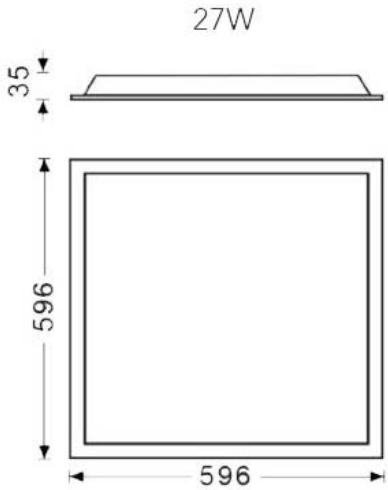

Coloris

5 ANS GARANTIE 50 000H L80 B20 | 850° | IP 65 | IK 08

SDCM 4 | IRC 80 | UGR <19 | GR 0 | 120°

Produit	Puissance (W)	T° (K)	Flux Sortant (lm)	Prix indicatif On/Off € H.T
PRO-POOL	27W	3000K / 4000K	3240lm / 3510lm	121 €

PRO-DARWIN

EXALUM

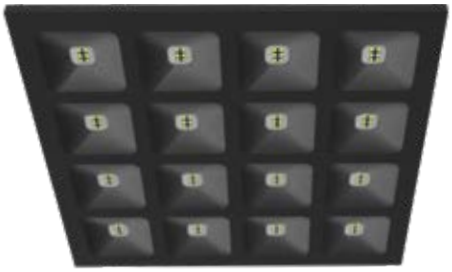

Panneau LED alvéolé garantissant un confort d'éclairage avec un UGR<13. Afin de s'adapter à tous les environnements, vous pouvez modifier la puissance du luminaire de 14W à 32W sans changer son efficacité (140 lm/W). Compatible avec tous les systèmes de gestion d'éclairage DALI/PUSHdim et BLE.
En option : accessoires pour installation encastrée, en saillie ou en suspension.

Coloris

5 ANS GARANTIE | 50 000H L80 B20 | 850° | IP 42 | IK 07

SDCM 3 | IRC 80 | UGR <13 | GR 0 | 75°

ON/OFF | DALI/PUSH | BLE

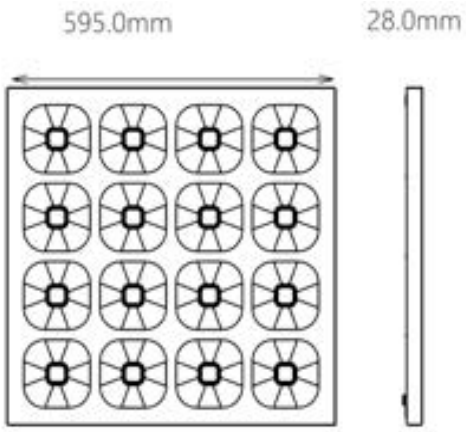

Produit	Puissance (W)	T° (K)	Flux Sortant (lm)	Prix indicatif On/Off € H.T
PRO-DARWIN	15W-34W	3000K / 4000K	1785lm / 4080lm 2100lm / 4800lm	115 €

PRO-THE / THS

INDELAGUE

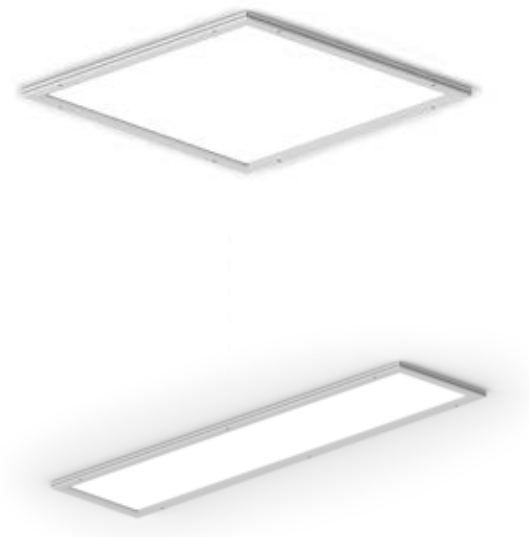

Dalles LED encastrées ou en saillie IP65 pour salle blanche, adaptées pour toutes les applications où l'hygiène est d'une importance cruciale : cuisines, laboratoires, hôpitaux. Diffuseur microprismatique pour un confort visuel optimal. UGR 19. Très longue durée de vie. Fixation par brancards.

Matière : Cadre aluminium extrudé / Corps tole acier

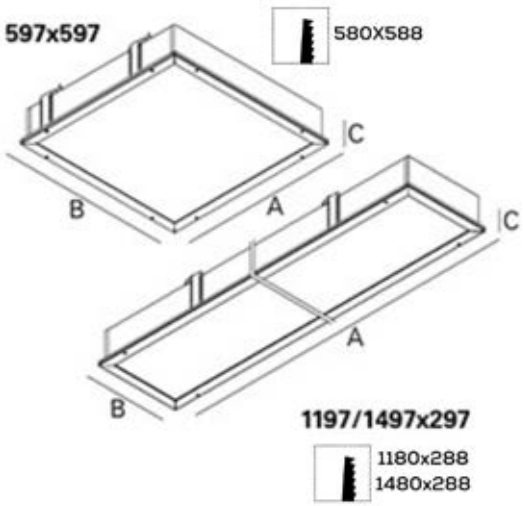

Coloris

5 ANS GARANTIE | 50 000H | 220-240 V | 650° | IP 65

IRC 80 | UGR <19 | 1m | DRIVER INCLUS | ON/OFF

DALI

Produit	Version	Puissance (W)	T° (K)	Flux Sortant (lm)	Dimensions LxHxP (mm)	Prix indicatif On/Off € H.T	Prix indicatif Dali € H.T
PRO-THE SALLE BLANCHE	Encastré	39W	3000K / 4000K	5440lm	1197x297x134mm	473 €	517 €
PRO-THE SALLE BLANCHE	Encastré	39W	3000K / 4000K	5440lm	597x597x134mm	462 €	506 €
PRO-THE SALLE BLANCHE	Encastré	47W	3000K / 4000K	6800lm	1497x297x134mm	495 €	539 €
PRO-THS SALLE BLANCHE	En saillie	39W	3000K / 4000K	5440lm	1140x297x102mm	484 €	528 €
PRO-THS SALLE BLANCHE	En saillie	39W	3000K / 4000K	5440lm	600x600x102mm	528 €	572 €
PRO-THS SALLE BLANCHE	En saillie	47W	3000K / 4000K	6800lm	1415x297x102mm	550 €	594 €

Options :

- IRC90

PRO-CLEAN SUPREME

Panneau LED et plafonniers étanches avec optique à microprisme spécialement développée pour obtenir une efficacité lumineuse élevée et un contrôle de l'éblouissement conforme aux normes. Boîtier acier avec un revêtement blanc antistatique (résistant aux vapeurs d'huile, aux produits chimiques ainsi qu'aux produits de désinfection et de nettoyage). IRC 90 pour les applications de bureau. Températures de couleur : 3000K, 4000K et tunableWhite de 2700-6500K. Tolérance de couleur entre plusieurs luminaires de maximum 3 ellipses de MacAdam. Diffuseur en verre de sécurité trempé de 4 mm, traité thermiquement pour éviter les bris de verre. Compatibilité salle blanche selon DIN EN ISO 14644-1, classes 1 à 9, conforme aux réglementations de la GMP (Good Manufacturing Practice) et HACCP.

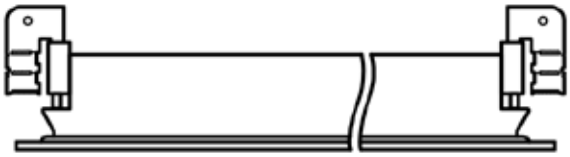

Matière : Acrylique

Coloris

5 ANS GARANTIE | 50 000H L90 B10 | IP 65 | IK 07 | SDCM 3 | IRC 80

UGR <19 | ON/OFF | DALI

Produit	T° (K)	Flux Sortant (lm)	Dimensions LxHxP (mm)	Prix indicatif Dali € H.T
PRO-CLEAN supreme rectangle saillie	3000K / 4000K	6600lm	L1250 1249x349x57mm	1 755 €
PRO-CLEAN supreme rectangle saillie	3000K / 4000K	10000lm	L1550 1549x349x57 mm	1 936 €
PRO-CLEAN supreme carré saillie	3000K / 4000K	4600lm	M600Q 598x598x75mm	1 396 €
PRO-CLEAN supreme carré encastré	3000K / 4000K	6600lm	M600Q 598x598x75mm	1 396 €
PRO-CLEAN supreme carré saillie	3000K / 4000K	4600lm	Q610 609x609x57mm	1 720 €

Options :

- Asymétrique
- TunableWhite (de 2700K à 6500K)
- Solutions de gestion
- Éclairage de secours

PRO- DALLE CIEL

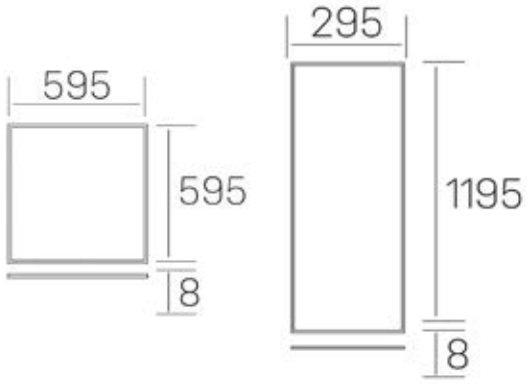

Dalle LED pour installations dans les bureaux, salles de réception, magasins, classes scolaires. Possibilité de personnaliser la finition couleur et le diffuseur au motif ciel.

Matière : Aluminium

Coloris

3 ANS GARANTIE | 35 000H | 220-240 V | IP 23 | IK 03 | IRC 80 | ON/OFF | DALI

Produit	Version	Puissance (W)	T° (K)	Flux Sortant (lm)	Prix indicatif On/Off € H.T	Prix indicatif Dali € H.T
PRO-DALLE CIEL	carré	40W	3000K / 4000K / 6000K	3450lm / 3850lm / 3650lm	207 €	261 €
PRO-DALLE CIEL	rectangulaire	36W	3000K / 4000K / 6000K	2300lm / 2700lm / 2500lm	230 €	284 €

Réalisation PROLUM Ouest,
scanner à Laval

PRO-PRINTLED

Impression en haute définition sur dalles LED 600x600. Sur-mesure, vous pouvez choisir l'image de votre choix (logo, ciel, fleurs, etc) pour donner l'illusion souhaitée. Polymère adhésif.
Fabriqué en France.

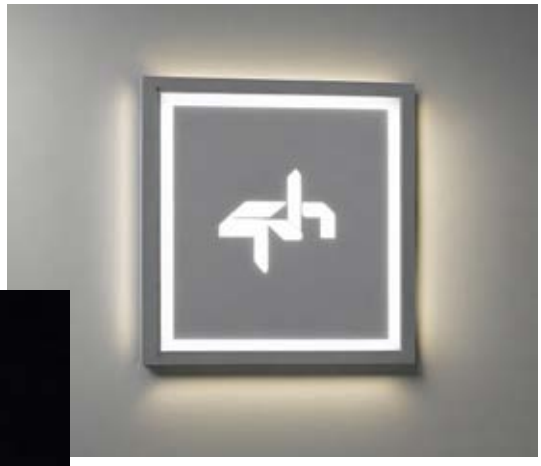

Produit	Prix indicatif € H.T
PRO-PRINTLED 600	280 €

Réalisation PROLUM Ouest,
scanner à Laval

PRO-TTP COLOR

INDELAGUE

Suspension tubulaire LED, IP20. Tube en polycarbonate opale de diamètre 72mm et embouts en polycarbonate transparent décliné en de nombreux coloris. Version standard livrée avec LED 4000K, IRC>80 et durée de vie 50 000h L80, B10. Pré-câblé avec câble transparent de 1.5m de long et presse étoupe plastique. En option : driver LED dimmable DALI, température de couleur 3000K, IP44, colliers de fixation, kits de suspension, presse étoupe métallique et unité de secours de 1 heure.

Matière : Polycarbonate

Coloris

5 ANS GARANTIE | 65 000H L80 B10 | 220-240 V | 850° | IP 20 | IRC 80

1,5m | DRIVER INCLUS | ON/OFF | DALI

Produit	Puissance (W)	T° (K)	Flux Sortant (lm)	Prix indicatif On/Off € H.T	Prix indicatif Dali € H.T
PRO-TTP COLOR	15W	3000K / 4000K	1610lm	143 €	231 €
PRO-TTP COLOR	26W	3000K / 4000K	3220lm	187 €	275 €

Options :

- Kit de suspension

PRO-TTP 50

INDELAGUE

✚ Existe aussi avec diffuseur en polycarbonate transparent

Suspension tubulaire LED, IP68. Tube en polycarbonate opale (existe aussi en polycarbonate transparent) et embouts en inox ou polycarbonate transparent. Pré-câblé avec 1,2m de câble. Version standard livrée avec LED 4000K, IRC>80 et durée de vie 80 000h L90, B10. Capteur de présence, accessoires de fixation et de suspension, colliers en option

Matière : Polycarbonate / inox

Coloris

5 ANS GARANTIE | 80 000H L90 B10 | 220-240 V | 960° | IP 68 | IRC 80

1,2m | IK 10 | DRIVER INCLUS | ON/OFF | DALI

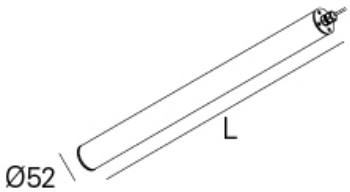

Produit	Puissance (W)	T° (K)	Flux Sortant (lm)	Prix indicatif On/Off € H.T	Prix indicatif DALI € H.T
PRO-TTP 50 LOW 13	13W	4000K	1520lm	150 €	200 €
PRO-TTP 50 LOW 18	18W	4000K	2280lm	163 €	212 €
PRO-TTP 50 LOW 23	23W	4000K	3040lm	184 €	233 €
PRO-TTP 50 LOW 28	28W	4000K	3848lm	201 €	250 €
PRO-TTP 50 HIGH 28	28W	4000K	3157lm	150 €	200 €
PRO-TTP 50 HIGH 41	41W	4000K	4736lm	163 €	212 €
PRO-TTP 50 HIGH 54	54W	4000K	6369lm	184 €	233 €
PRO-TTP 50 HIGH 67	67W	4000K	8098lm	201 €	250 €

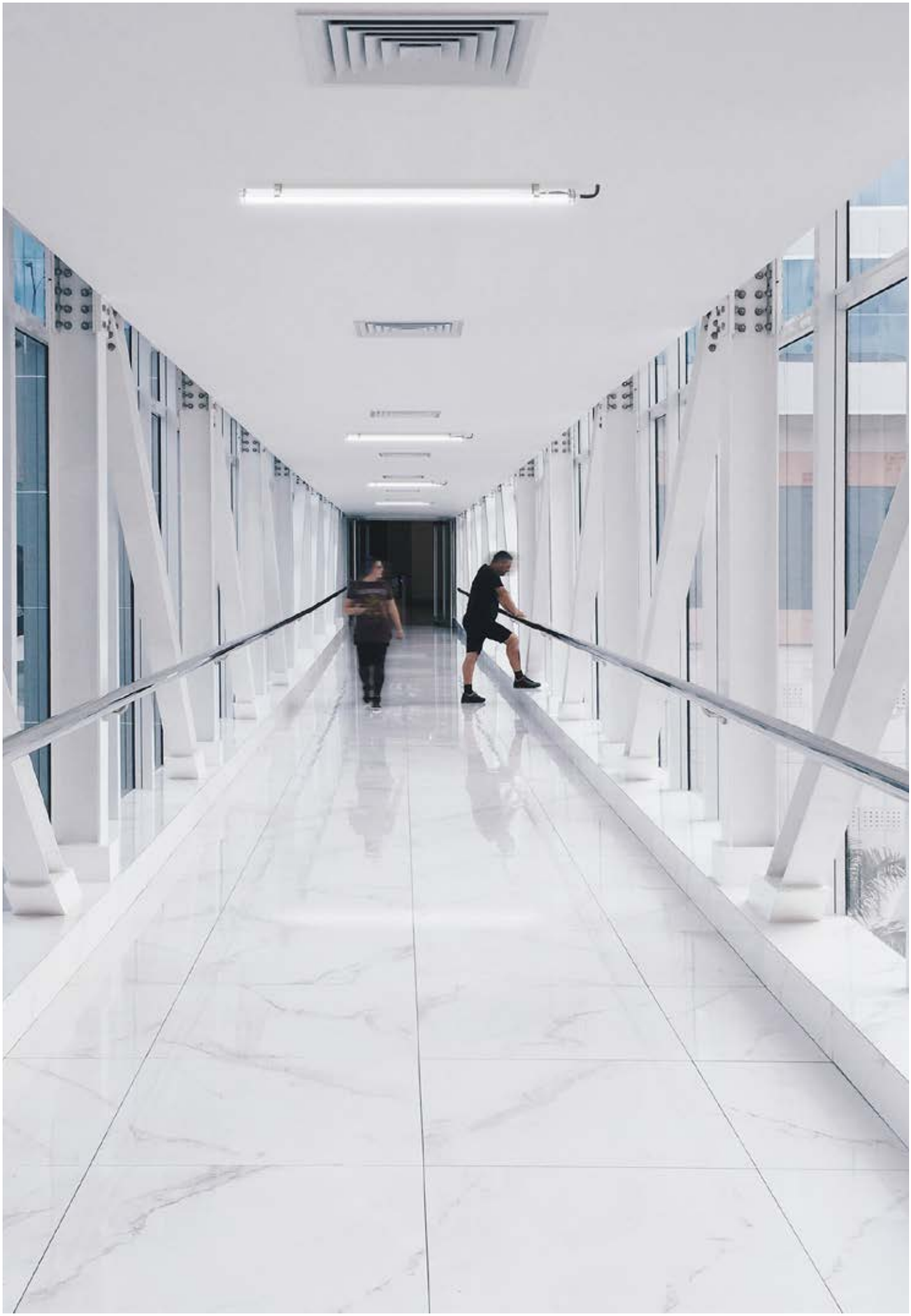

PRO-PROOF + IP

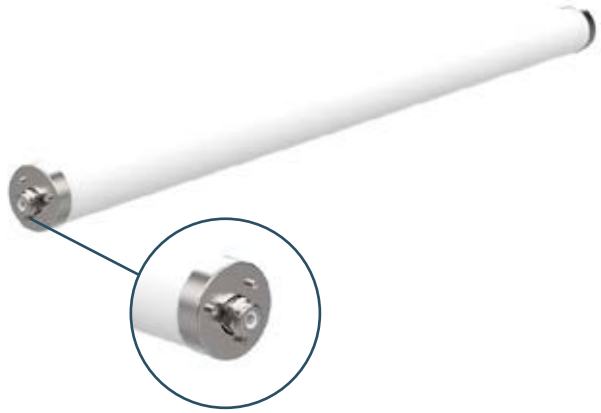

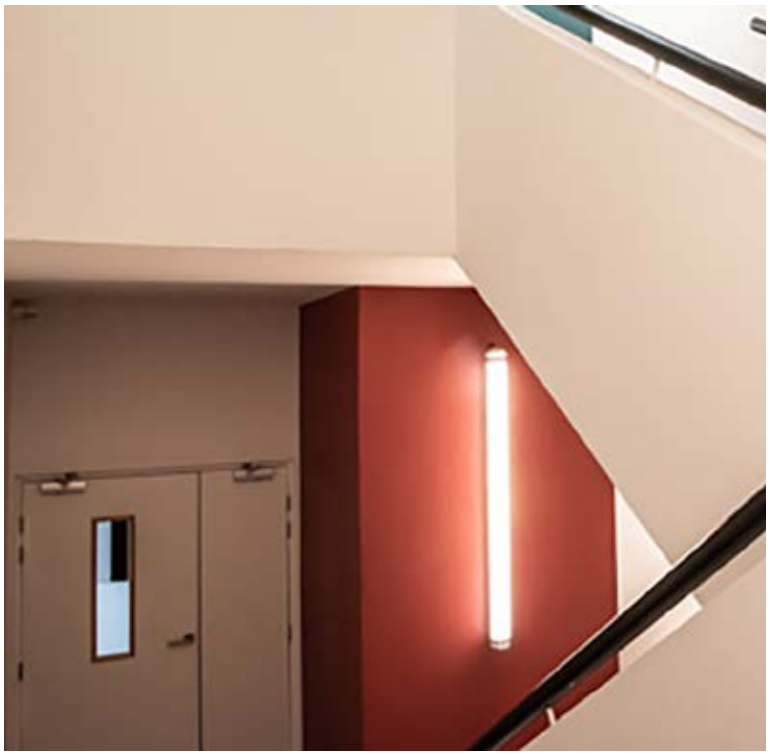

- Câblage traversant
- Connexion interne
- Luminaire réparable
- Eligible CEE
- Connecteur IP67 (pour la version IP)

Tubulaire étanche LED disponible en plusieurs dimensions. IP65 ou IP67. IK10. UGR<22. Compatible, selon les modèles, avec les systèmes de gestion DALI. IRC80. Température de couleur : 3000K ou 4000K. Durée de vie 100 000 h, L80 B20.
Existe en version avec détecteur HF.
Accessoires non inclus : télécommande sensor HF, kit de suspension et kit de fixation anti-vandale

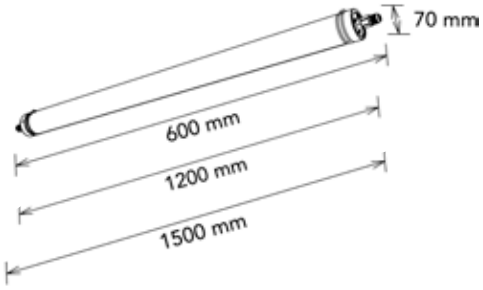

Produit	Puissance (W)	T° (K)	Flux Sortant (lm)	Prix indicatif On/Off € H.T
PRO-PROOF 600	12W/15W/18W/20W	3000K / 4000K	2900lm / 3200lm	110 €
PRO-PROOF 600 sensor HF	12W/15W/18W/20W	3000K / 4000K	2900lm / 3200lm	148 €
PRO-PROOF 1200	20W/25W/30W/36W	3000K / 4000K	4350lm / 4800lm	133 €
PRO-PROOF 1200 sensor HF	20W/25W/30W/36W	3000K / 4000K	4350lm / 4800lm	178 €
PRO-PROOF 1500	26W/36W/42W/48W	3000K / 4000K	6090lm / 6720lm	153 €
PRO-PROOF 1500 sensor HF	26W/36W/42W/48W	3000K / 4000K	6090lm / 6720lm	199 €
PRO-PROOF IP 1200	36W	3000K / 4000K	5508lm / 6480lm	244 €
PRO-PROOF IP 1500	48W	3000K / 4000K	5508lm / 6480lm	267 €

PRO-PROOF PR

EXALUM

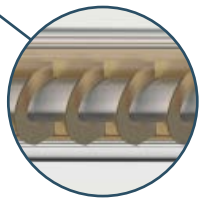

- Design innovant
- Connexion interne
- Luminaire réparable
- Faible UGR

Tubulaire étanche LED IP65. IK10. UGR<16. IRC90. Optique parabolique. Compatible avec les systèmes de gestion DALI. IRC80. Température de couleur : 3000K ou 4000K.Durée de vie 100 000 h, L80 B20.

Coloris

5 ANS GARANTIE | 100 000H L80 B20 | 850° | IP 65 | IK 10 | UGR <16

IRC ≥90 | 45° | DRIVER INCLUS | DALI

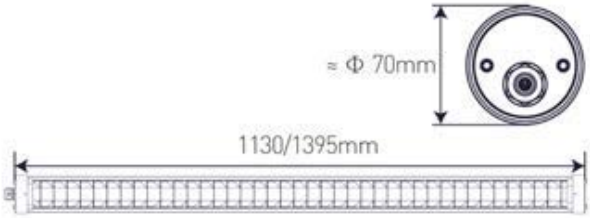

Produit	Puissance (W)	T° (K)	Flux Sortant (lm)	Prix indicatif On/Off € H.T
PRO-PROOF PR noir	36W	3000K / 4000K	2448lm / 2880lm	328 €
PRO-PROOF PR alu	36W	3000K / 4000K	3825lm / 4500lm	336 €
PRO-PROOF PR gold	36W	3000K / 4000K	3080lm / 3600lm	357 €

PRO-PROOF LENS

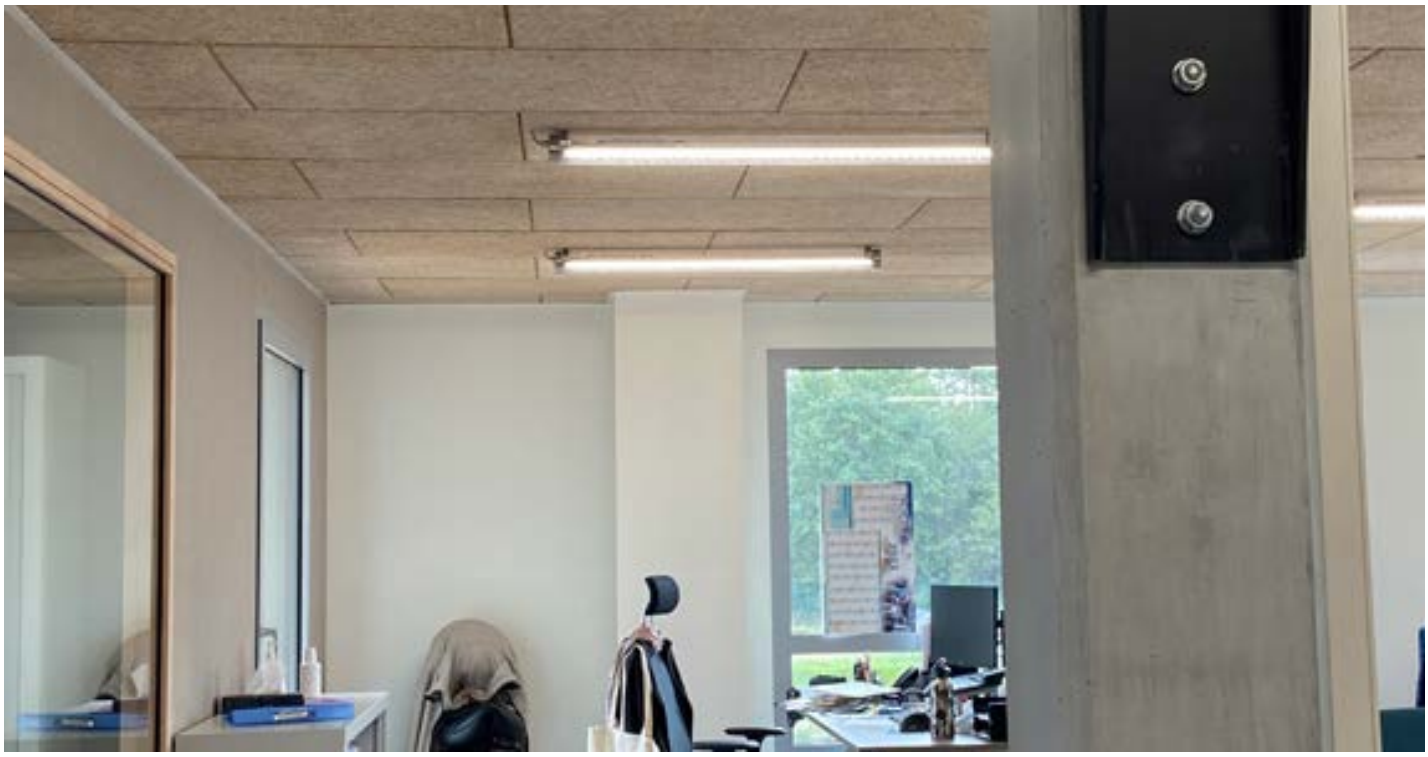

- Optique 50°
- Connexion interne
- Luminaire réparable
- Faible UGR

Tubulaire étanche LED. IP65. IK10. Optique spécifique 50°, UGR<13, assurant un grand confort visuel . Compatible avec les systèmes de gestion DALI. IRC90. Température de couleur : 3000K ou 4000K. Durée de vie 100 000 h, L80 B20.

Coloris

5 ANS GARANTIE | 100 000H L80 B20 | 850° | IP 65 | UGR <13 | IK 10

IRC ≥90 | 50° | DRIVER INCLUS | DALI

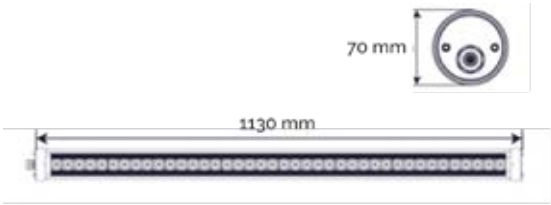

Produit	Puissance (W)	T° (K)	Flux Sortant (lm)	Prix indicatif On/Off € H.T
PRO-PROOF LENS alu	36W	3000K / 4000K	3080lm / 3600lm	360 €
PRO-PROOF LENS noir	36W	3000K / 4000K	3080lm / 3600lm	396 €

PRO-MALAGA

EXALUM

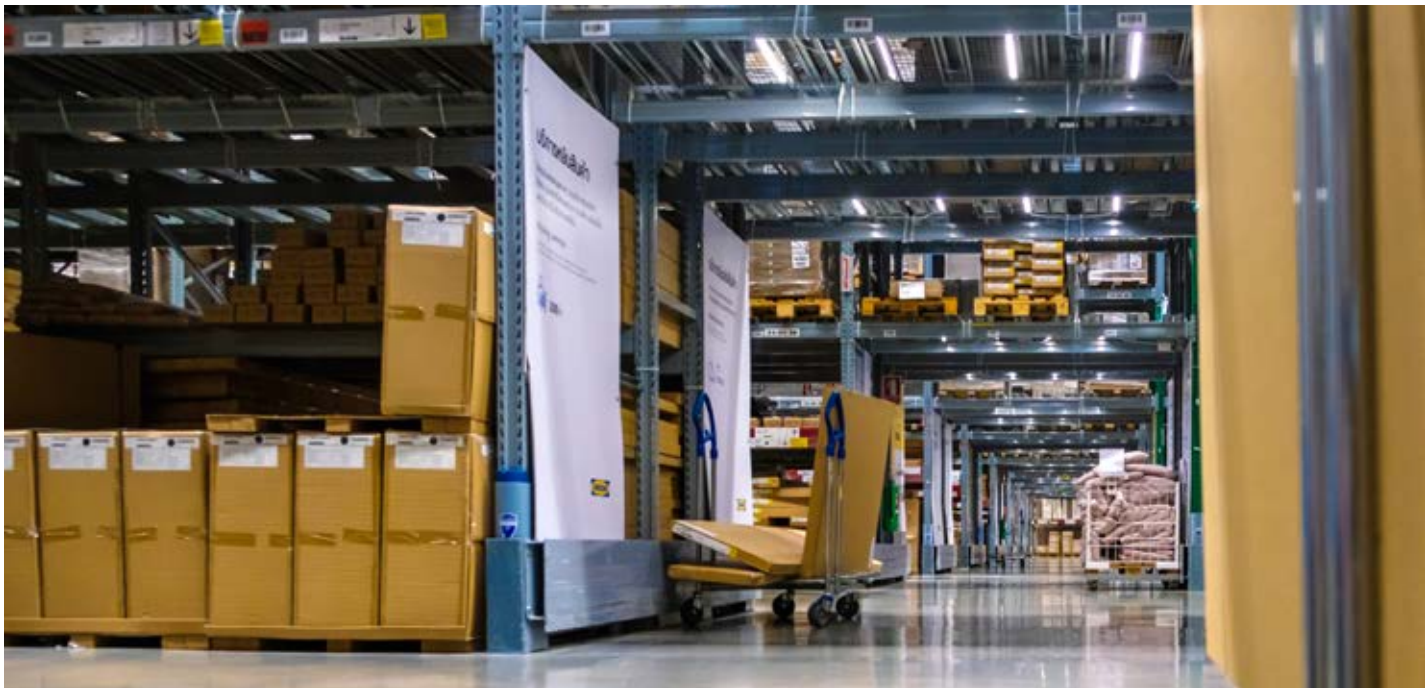

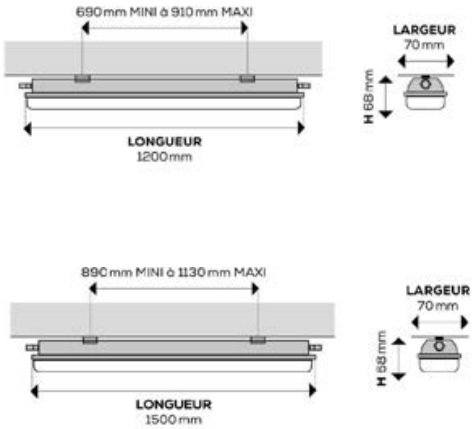

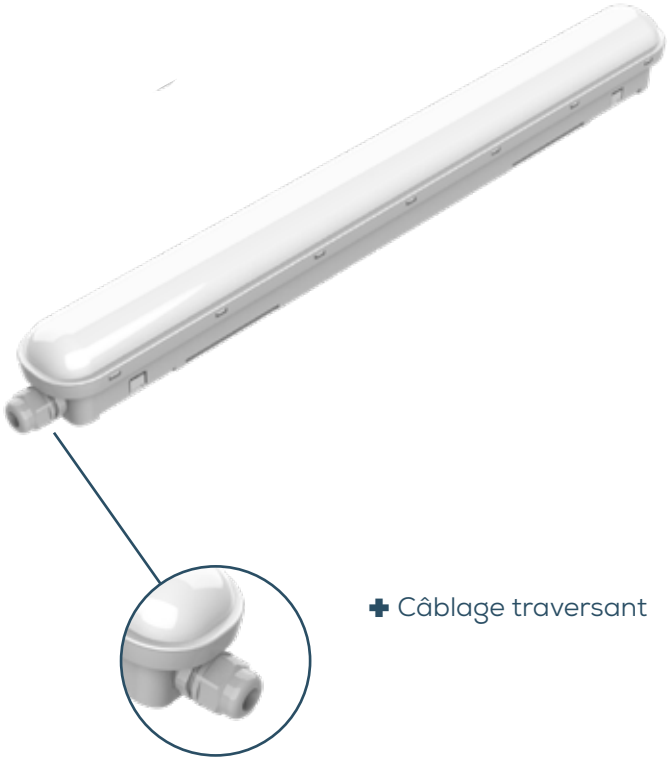

Luminaire étanche LED 1200mm et 1500mm, IP65, IK08, avec connectique traversante. Disponibles en gestion : on/off, détection HF et détection HF maître/esclave. Idéal pour l'éclairage des entrepôts, industries, parkings et locaux techniques. SDCM 5. Durée de vie 50 000 h L80 B20. IRC80.

✚ Câblage traversant

5 ANS GARANTIE | 50 000H L80 B20 | 850° | IP 65 | IK 10

IRC 80 | SDCM 5 | 120° | DRIVER INCLUS | cee

Produit	Puissance (W)	T° (K)	Flux Sortant (lm)	Prix indicatif On/Off € H.T
PRO-MALAGA 1200	30W	3000K / 4000K	4050lm / 4500lm	56 €
PRO-MALAGA 1500	40W	3000K / 4000K	5400lm / 6000lm	91 €
PRO-MALAGA sensor 1200	30W	3000K / 4000K	4050lm / 4500lm	61 €
PRO-MALAGA sensor 1500	40W	3000K / 4000K	5400lm / 6000lm	94 €

PRO-PLANOX ECO

Accédez à la vidéo de présentation

✚ Existe avec détection

Luminaire étanche avec embouts en polycarbonate gris et diffuseur en polycarbonate opalin résistant aux chocs. Le diffuseur moulé est prismatique à l'intérieur et résistant aux UV. Diffusion de la lumière symétrique. Éclairage homogène. Éclairage latéral vers l'arrière. Montage facile avec étriers coulissants. Étriers de montage au plafond en inox et étriers triangle pour montage en suspension fournis. Convertisseur encapsulé, intégré et fixé sur le diffuseur et la partie latérale. Luminaire à câblage continu 4 pôles intégré pour la connexion d'autres luminaires. Entrée de câble par presse étoupe à vis. Installation simple par fermeture rotative des deux côtés. DALI-MultiLumen : Flux lumineux du luminaire ajustable sur 3 niveaux. Préréglé en usine sur le flux lumineux le plus haut. Luminaires à température de surface limitée selon la norme DIN EN 60598-2-24. Approuvé pour une utilisation dans l'industrie alimentaire et des boissons.

Matière : Plastique PMMA

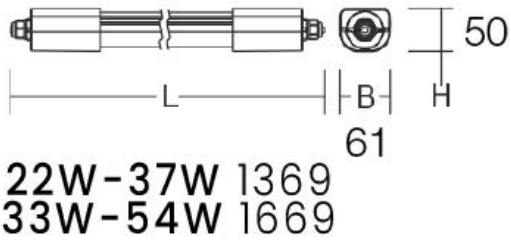

Coloris

5 ANS GARANTIE | 220-240 V | 50 000H L80 B10 | IP 66 | IK 08 | IRC 80

SDCM 4 | GR 0 | DRIVER INCLUS | ON/OFF

Produit	Puissance (W)	T° (K)	Flux Sortant (lm)	Prix indicatif On/Off € H.T
PRO-PLANOX ECO 9	9/17W	3000K / 4000K	1100lm-2100lm	142 €
PRO-PLANOX ECO 22	22/37W	3000K / 4000K	3050lm-4950lm	168 €
PRO-PLANOX ECO 33	33W/54W	3000K / 4000K	4350lm-6300lm	185 €

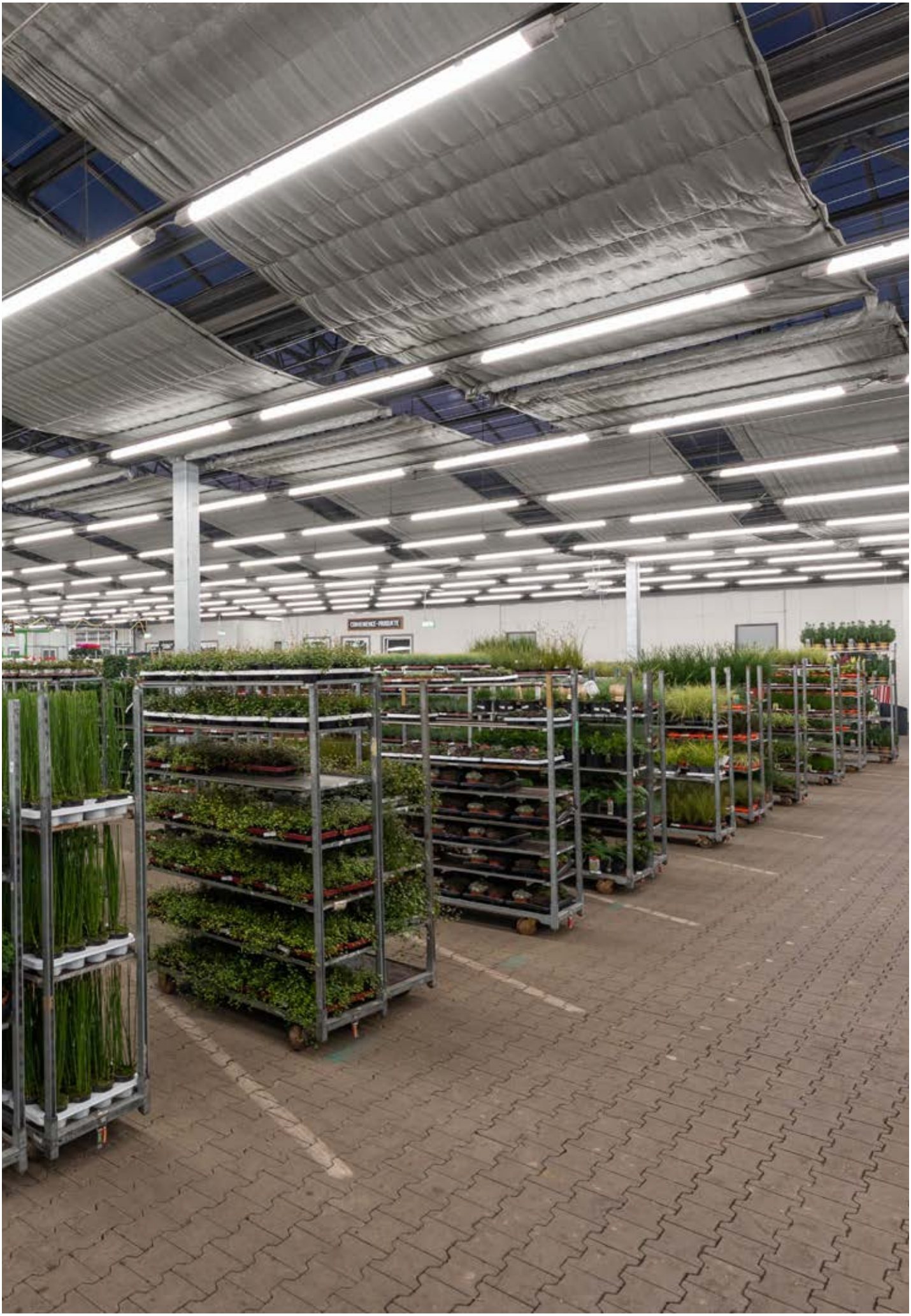

PRO-PLANOX FARM

Accédez à la vidéo de présentation

Luminaire étanche avec embouts en polycarbonate gris et diffuseur en polycarbonate opalin résistant aux chocs. Le diffuseur moulé est prismatique à l'intérieur et résistant aux UV. Diffusion de la lumière symétrique. Éclairage homogène. Éclairage latéral vers l'arrière. Montage facile avec étriers coulissants. Étriers de montage au plafond en inox et étriers triangle pour montage en suspension fournis. Convertisseur encapsulé, intégré et fixé sur le diffuseur et la partie latérale. Luminaire à câblage continu 4 pôles intégré pour la connexion d'autres luminaires. Entrée de câble par presse étoupe à vis. Installation simple par fermeture rotative des deux côtés. DALI-MultiLumen : Flux lumineux du luminaire ajustable sur 3 niveaux. Préréglé en usine sur le flux lumineux le plus haut. Luminaires à température de surface limitée selon la norme DIN EN 60598-2-24. Approuvé pour une utilisation dans l'industrie alimentaire et des boissons.

Matière : Plastique PMMA

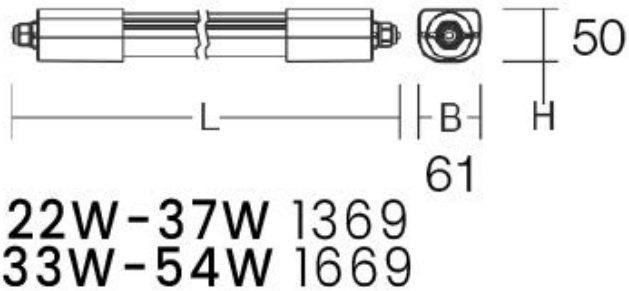

Coloris

5 ANS GARANTIE | 50 000H L80 B10 | IP 66 | IK 07 | IRC 80

GR 0 | DRIVER INCLUS | ON/OFF | DALI

Produit	Puissance (W)	T° (K)	Flux Sortant (lm)	Prix indicatif On/Off € H.T	Prix indicatif Dali € H.T
PRO-PLANOX ECO	22W-37W	3000K / 4000K	3050lm-4950lm	125 €	nc
PRO-PLANOX ECO	36W	3000K / 4000K	4950lm	nc	169 €
PRO-PLANOX ECO	33W-54W	3000K / 4000K	4700lm-6800lm	156 €	nc
PRO-PLANOX ECO	50W	3000K / 4000K	6800lm	nc	200 €

PRO-BRINKS + ASY

Gamme de hublots LED antivandale, 18W ou 20W. Ce luminaire est IP65 et IK10. Plusieurs déclinaisons existent : On/off, avec détecteurs HF, optique diffuse ou asymétrique.

Coloris

5 ANS GARANTIE | 50 000H L80 B20 | 850° | IP 65 | IK 10

SDCM 4 | IRC 80 | 120°

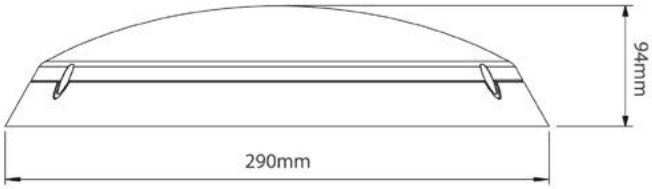

Produit	Puissance (W)	T° (K)	Flux Sortant (lm)	Prix indicatif On/Off € H.T
PRO-BRINKS	18W	3000K / 4000K	1764lm / 1854lm	88 €
PRO-BRINKS détecteur HF	18W	3000K / 4000K	1764lm / 1854lm	126 €
PRO-BRINKS + ASY	20W	3000K / 4000K	2019lm / 2121lm	110 €
PRO-BRINKS + ASY détecteur HF	20W	3000K / 4000K	2019lm / 2121lm	146 €

PRO-ARTELEA

ZUMTOBEL

Accédez à la vidéo de présentation

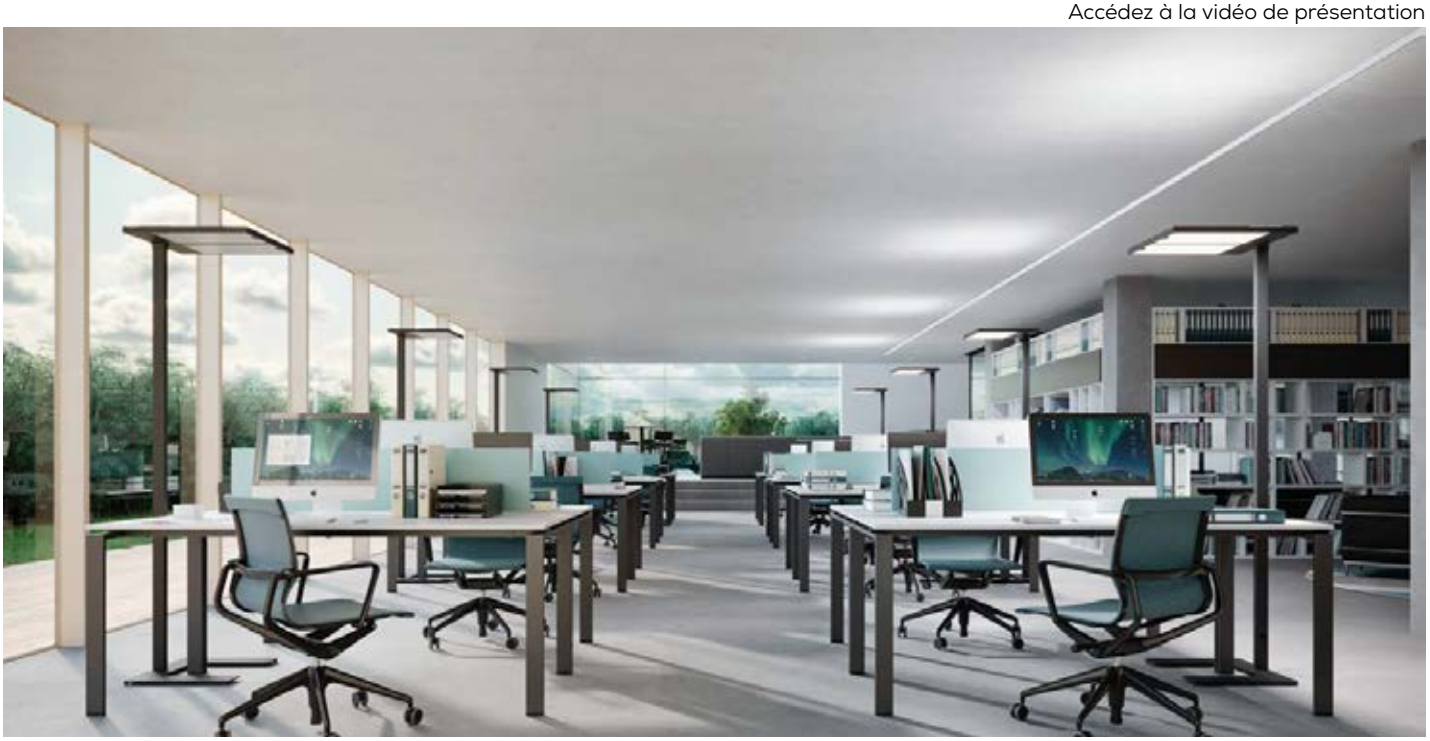

✚ Eclairage circadien Tunable White
Détection et gestion «swarm»
9 versions à configurer

Luminaire sur pied au design intemporel pour l'éclairage individuel des postes de travail simples et doubles. Commande séparée de l'éclairage direct et indirect à l'aide d'une télécommande. Lumière directe / indirecte entre 20 et 80 %. Optique LRO satinée (luminance réduite). Lumière indirecte doublement asymétrique par le biais de grilles réfléchissantes. Convertisseur LED intégré dans la tête du luminaire. En version SensControl : capteur de luminosité et détecteur de mouvement réglables individuellement intégrés. Extension du module SWARM disponible en option. Mise à niveau séparée de la tête de luminaire et de la semelle de base. Câble de raccordement 2,5m avec prise de couleur noire Température de couleur : 4000 K et 3000 K. IRC> 90.

Matière : Aluminium / acier

Coloris

5 ANS GARANTIE | 220-240 V | IRC ≥90 | IP 20

CIRCADIEN | 2,5m

Produit	T° (K)	Flux Sortant (lm)	Prix indicatif € H.T
PRO-ARTELEA	3000K / 4000K	8000 - 12 000 lm	nous consulter

PRO-NAVONA

Luminaire sur pied simple et double avec commande de présence intelligente et capteur de luminosité. Support plat en acier pour une grande stabilité et un positionnement peu encombrant sous les meubles de bureau. Tête et colonne en aluminium. Interrupteur à bascule pour commuter, faire varier et mémoriser les valeurs de luminosité. Tête du luminaire (L 675 x L 350 x H 40 mm). Socle (450 x 340 mm) avec une ouverture large (150 mm). Diffuseurs en plastique anti-jaunissement (PMMA). Éclairage direct 20%, indirect 80%. Guidage de l'éclairage direct par le biais du diffuseur en plastique micro-prismatique. Guidage de l'éclairage indirect par le diffuseur en plastique transparent. Luminaire commutable conjointement. Plage de variation de 1 % à 100 %. Équipement de commande intégré. Avec câble d'alimentation de 2 m et fiche 2 pôles + terre incluse. Convient parfaitement aux zones de bureaux (UGR ≤ 19) et les postes de travail avec écran conformément à la norme EN 12464-1.

Matière : Aluminium

Coloris

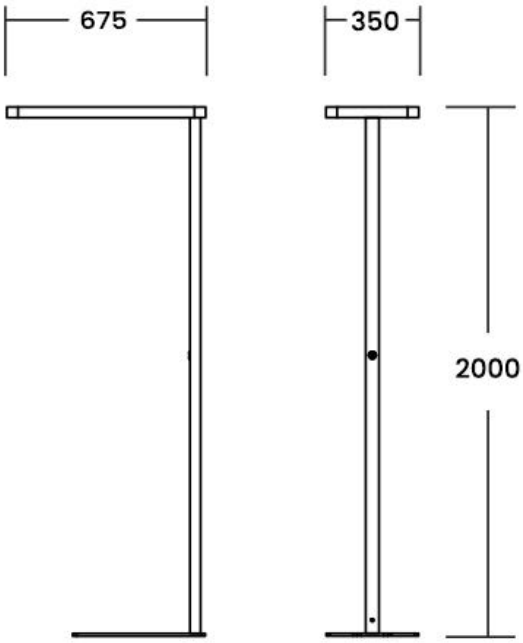

Produit	Puissance (W)	T° (K)	Flux Sortant (lm)	Prix indicatif Dali € H.T
PRO-NAVONA	90W	4000K	13400lm	1 140 €

PRO-LESS IS MORE 27

Accédez à la vidéo de présentation

Luminaire sur pied pour poste de travail avec tête de luminaire extrêmement étroite. Pied support plat pour une grande stabilité et un positionnement peu encombrant sous les meubles de bureau. Interrupteur sensitif ergonomique intégré à la colonne du luminaire.
Versions Tunable White à réglage dynamique de 2700 K à 6500 K en indirect et 4000 K en direct. Répartition asymétrique de la lumière pour une homogénéité élevée sur le poste de travail. Guidage de l'éclairage direct par le biais de la micro-grille en aluminium brillant. Guidage de l'éclairage indirect par le diffuseur anti-jaunissement satiné en PMMA. Luminaire avec allumage séparé/variable . Modèle avec commande de présence intelligente et capteur de luminosité. Équipement de commande intégré. Avec câble d'alimentation 2 m et fiche incluse.

Matière : Aluminium / acier / PMMA

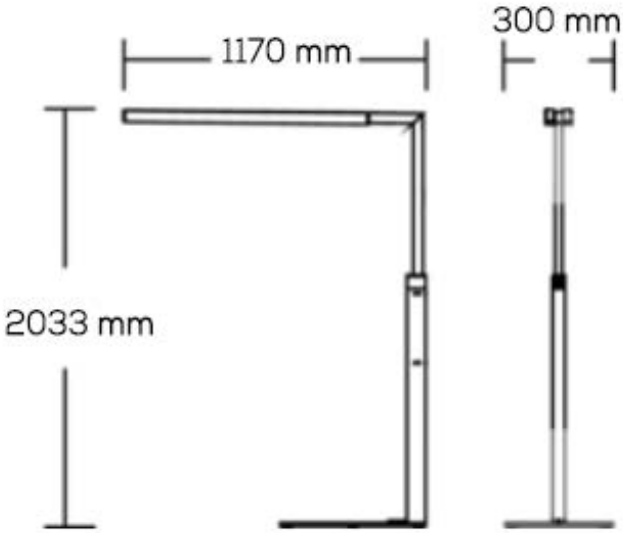

Coloris

5 ANS GARANTIE | 60 000H L80 B10 | 220-240 V | 650° | IP 20 | SDCM 3

IRC 80 | GR 1 | 2 m

Produit	Puissance (W)	T° (K)	Flux Sortant (lm)	Prix indicatif On/Off € H.T
PRO-LESS IS MORE 27	80W	4000K + 2700-6500K	7100lm	2065 €

PRO-LINETIK

ZUMTOBEL

Luminaire sur pied au design ultra fin pour postes de travail avec commande séparée de l'éclairage direct et indirect. Tête d'éclairage et colonne de luminaire avec une section de seulement 24,8 x 24,8 mm. Guidage direct du flux par réflecteurs asymétriques en matériau composite de qualité pour une grande régularité. Guidage indirect du flux par optique spéciale avec répartition photométrique homogène plus large. Répartition photométrique indirecte/directe dans le rapport 71:29. Rendement lumineux des luminaires jusqu'à 110 lm/W. Température de couleur : 3000 K ou 4000 K pour un rendu des couleurs IRC>80. Step MacAdam 3. Durée de vie de 50 000 h. Panneau de contrôle avec témoin lumineux à LED intégré dans la colonne du luminaire. Câble d'alimentation noir de 2,5 m de longueur.

Matière : Aluminium / acier

Coloris

5 ANS GARANTIE | 50 000H L80 B10 | 220-240 V | 650° | IP 20

SDCM 3 | IRC 80 | 2,5m

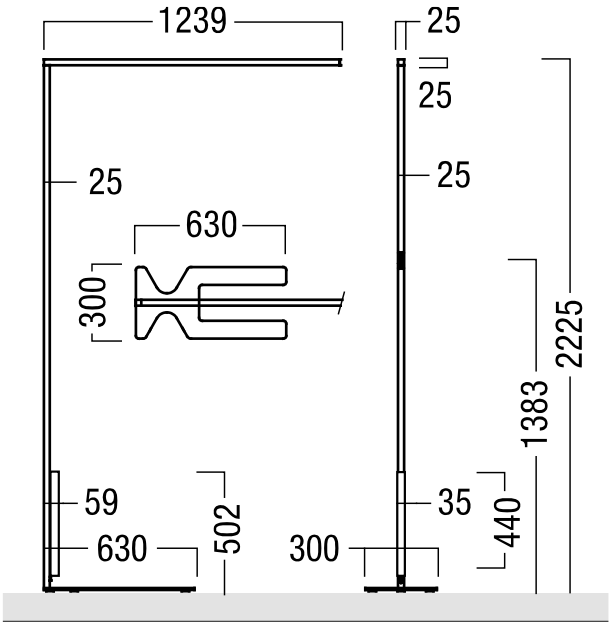

Produit	Puissance (W)	T° (K)	Flux Sortant (lm)	Prix indicatif On/Off € H.T
PRO-LINETIK	69W	3000K / 4000K	7650lm	2 900 €

PRO-ACTILINE

✚ Idéal pour plafonds et murs à lames bois

Luminaire pour l'éclairage tertiaire ou résidentiel. Extrêmement compact, il est développé pour s'insérer dans des espaces réduits et pour réaliser de fines lignes lumineuses.
Décliné en 2 versions adaptées pour différents modes de pose :
- Applique, plafonnier, plafond et mur à lames de bois
- Suspension
Disponible en multiples longueurs, niveaux de puissance, ainsi que versions de diffuseurs. Éclairage homogène sur toute la longueur. 3000K ou 4000K. Flicker-free. Gradation par bouton poussoir, DALI, DMX. Alimenté par bloc d'alimentation externe 24VDC piloté en On/Off ou par DALI. Durée de vie : 36 000 heures L70 B50. Garantie 3 ans. IRC > 90.

Matière :
Corps du profilé en aluminium
Embouts ABS (standard) ou Aluminium
Diffuseur PMMA Opale ou PMMA Blanc

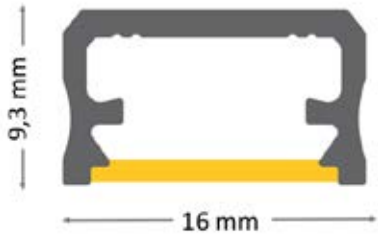

Coloris

3 ANS GARANTIE | 36 000H L70 B50 | 24 V | III | 650° | IP 54 | IK 05 | IRC ≥90

UGR <22 | SDCM 3 | GR 0 | DRIVER EXCLU | ON/OFF | DALI

Produit	Puissance (W)	T° (K)	Flux Sortant (lm) *valeurs pour le coloris noir, diffuseur opale*	Prix indicatif € H.T
PRO-ACTILINE 1610S/A, 504mm	10W	3000K / 4000K	660lm / 670lm	91 €
PRO-ACTILINE 1610S/A, 1004mm	20W	3000K / 4000K	1320lm / 1340lm	122 €
PRO-ACTILINE 1610S/A, 1504mm	30W	3000K / 4000K	1980lm / 2010lm	154 €
PRO-ACTILINE 1610S/A, 2004mm	40W	3000K / 4000K	2640lm / 2680lm	185 €
PRO-ACTILINE 1610S/A, 2504mm	50W	3000K / 4000K	3300lm / 3350lm	217 €
PRO-ACTILINE 1610S/A, 3004mm	60W	3000K / 4000K	3960lm / 4020lm	249 €

Options :
- Coloris nuancier RAL

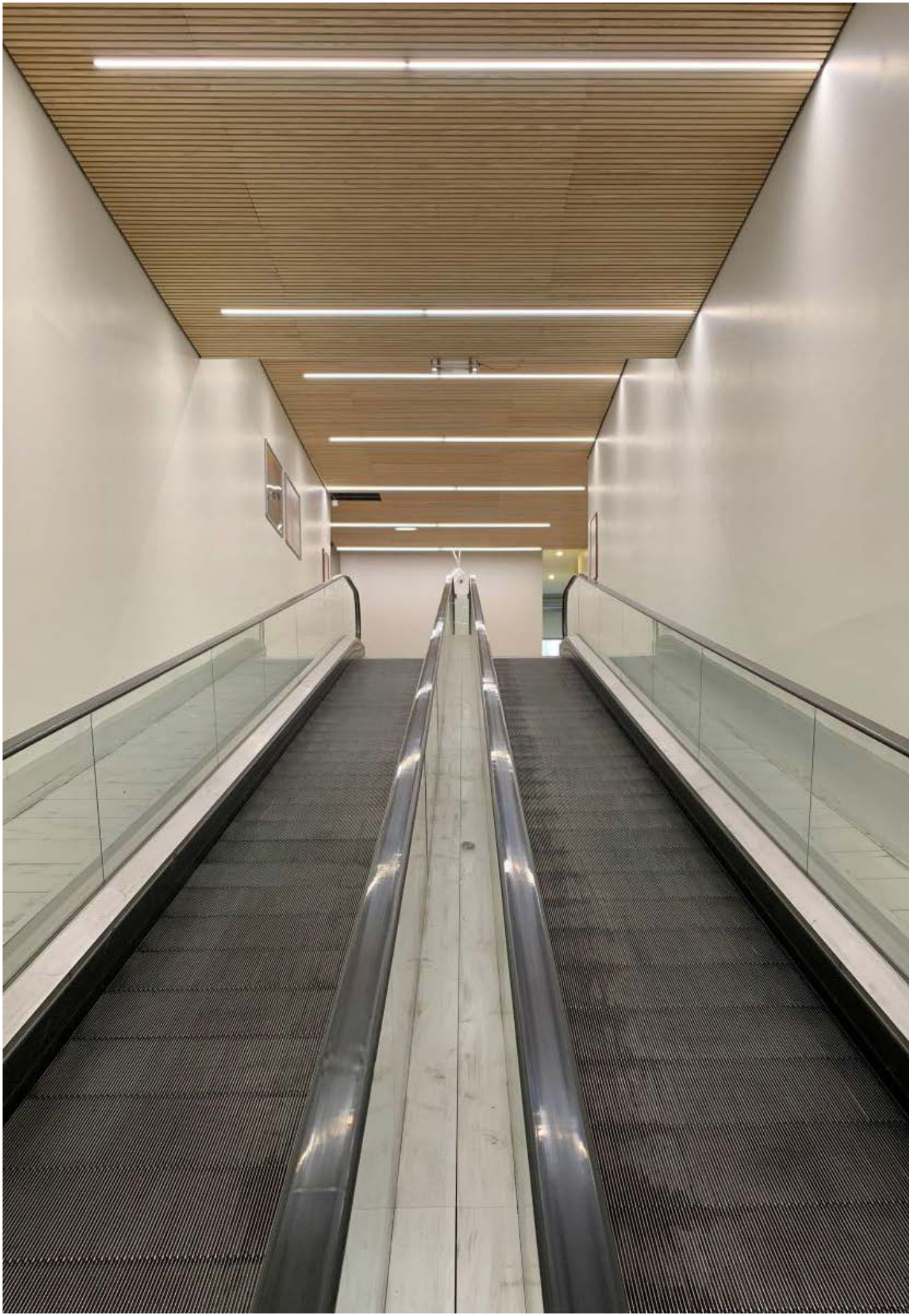

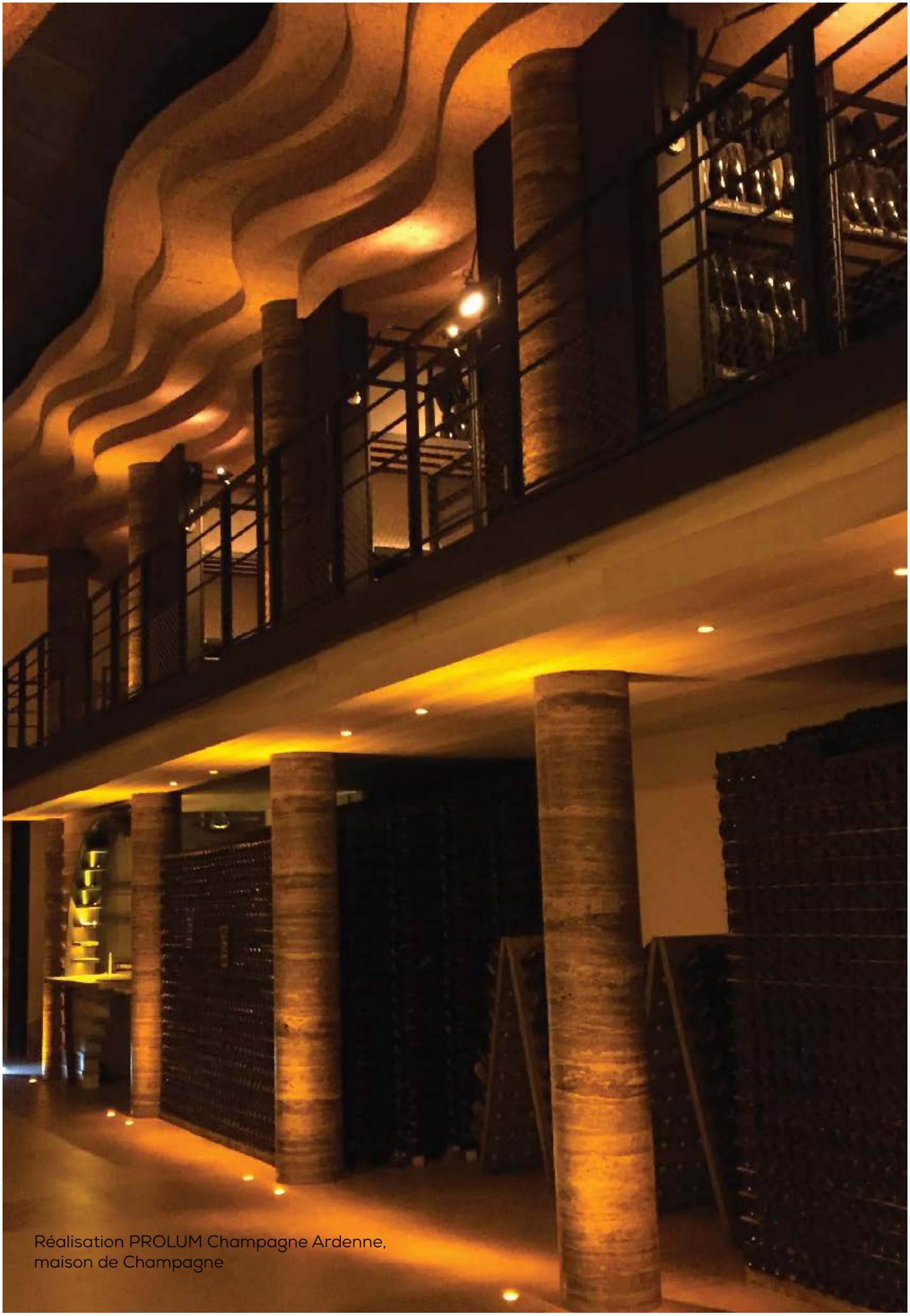

Réalisation PROLUM Champagne Ardenne,
maison de Champagne

PRO-WINE

✚ Indispensable pour éviter un «goût de lumière» au vin car les UV d'un éclairage standard altèrent le goût par réaction chimique

Luminaire tubulaire LED ambre spécifique pour l'éclairage des caves, étanche, Ø 100 mm. Corps en polycarbonate épaisseur 2.5 mm. Les flasques en inox 316L associés aux joints silicone assurent l'étanchéité du dispositif. Entrée de câble par presse-étoupe laiton nickelé M20 (Ø de câble : 6 - 12 mm), possibilité de câblage traversant. Dispositif de fixation par brides à grenouillère en inox 316L avec entraxe réglable. Possibilité de montage dans tous les sens. Event de dépressurisation. Livré avec un câble de 1 m.

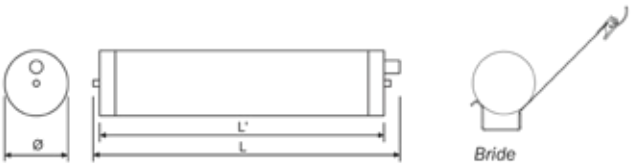

IP 66 IK 10 PISEO validé par le CIVC

Produit	Puissance (W)	T° (K)	Flux Sortant (lm)	Dimensions (mm)	Prix indicatif On/Off € H.T
PRO-WINE 450	22,8W	ambre	1 476lm	480 x 100mm	275 €
PRO-WINE 690	45,6W	ambre	2 952lm	720 x 100mm	395 €
PRO-WINE 4K 690	22,8W/34W (4000K)	ambre / 4000K	1 476lm / 3 305lm	720 x 100mm	440 €

PRO-LIGHT CASE

Accédez à la vidéo de présentation

Projecteur LED pour suspension par chaînes ou par câble avec 2 modules LED pivotants. Corps en aluminium injecté et tôle d'acier, traité époxy. Gestion thermique optimisée grâce au design spécial du luminaire. Refroidisseur «auto-nettoyant» permettant une dissipation constante de la chaleur. Diffuseur en polycarbonate résistant aux chocs avec système de lentilles à quatre rangées intégré. Modules LED pivotant sur ± 30° pour un éclairage optimal. Fixation possible par chaîne ou câble de suspension (non inclus). Avec câble d'alimentation 5 pôles (1,5 m).
En option : détecteur de présence et capteur de luminosité pour la régulation en fonction de la lumière du jour.
Protection contre les lancers de ballon selon la norme DIN 18032-03 (sauf pour la version suspendue avec câble en acier). Luminaires à température de surface limitée selon la norme DIN EN 60598-2-24. Convertisseur DALI compatible avec la tension continue, convient pour l'alimentation centrale en électricité de secours.

Matière : Aluminium injecté et acier

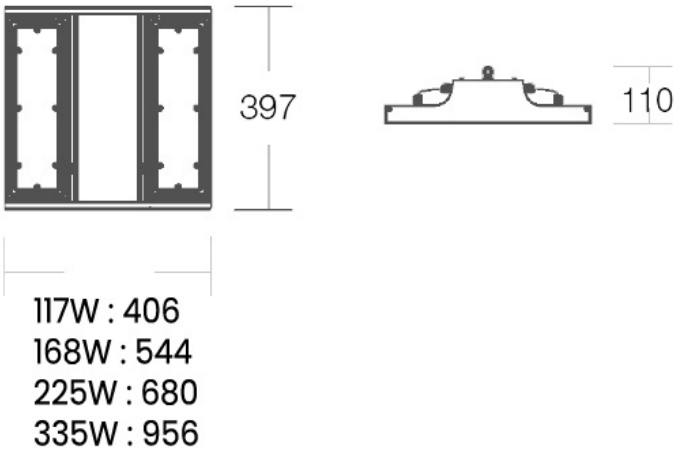

Coloris

Produit	Puissance (W)	T° (K)	Flux Sortant (lm)	Faisceau (°)	Prix indicatif Dali € H.T
PRO-LIGHT CASE	117W	4000K / 6500K	17700lm / 17300lm	35°	772 €
PRO-LIGHT CASE	168W	4000K / 6500K	26500lm / 26000lm	55°	1 011 €
PRO-LIGHT CASE	225W	4000K / 6500K	35300lm / 34600lm	80°	1 146 €
PRO-LIGHT CASE	335W	4000K / 6500K	53000lm / 52000lm	80°	1 759 €

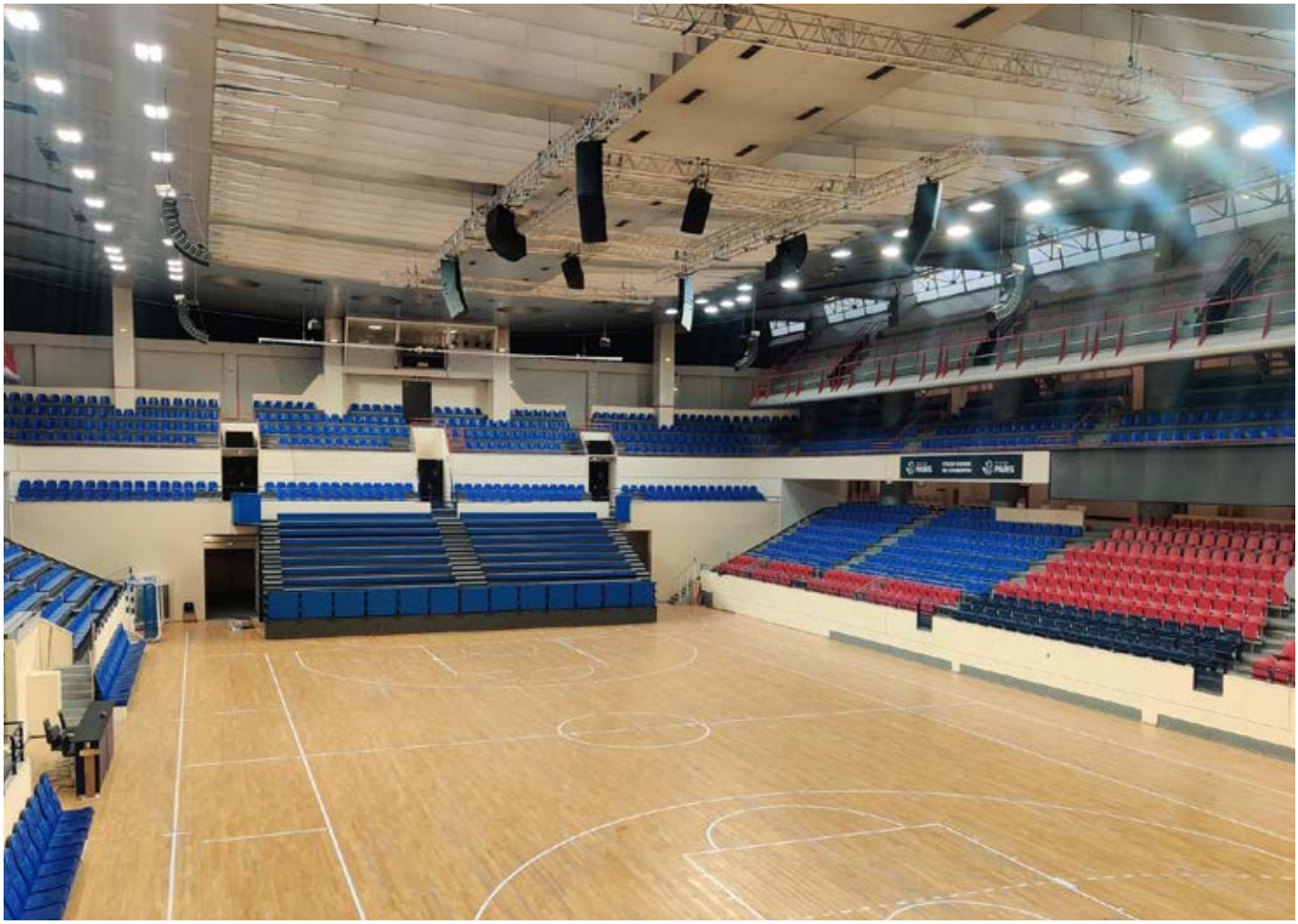

DOMAČI
GOSTJE
LAŠKO
LAŠKO
LAŠKO
LAŠKO
DUNKSHOP
Občina Laško

PRO-RUBIA

EXALUM

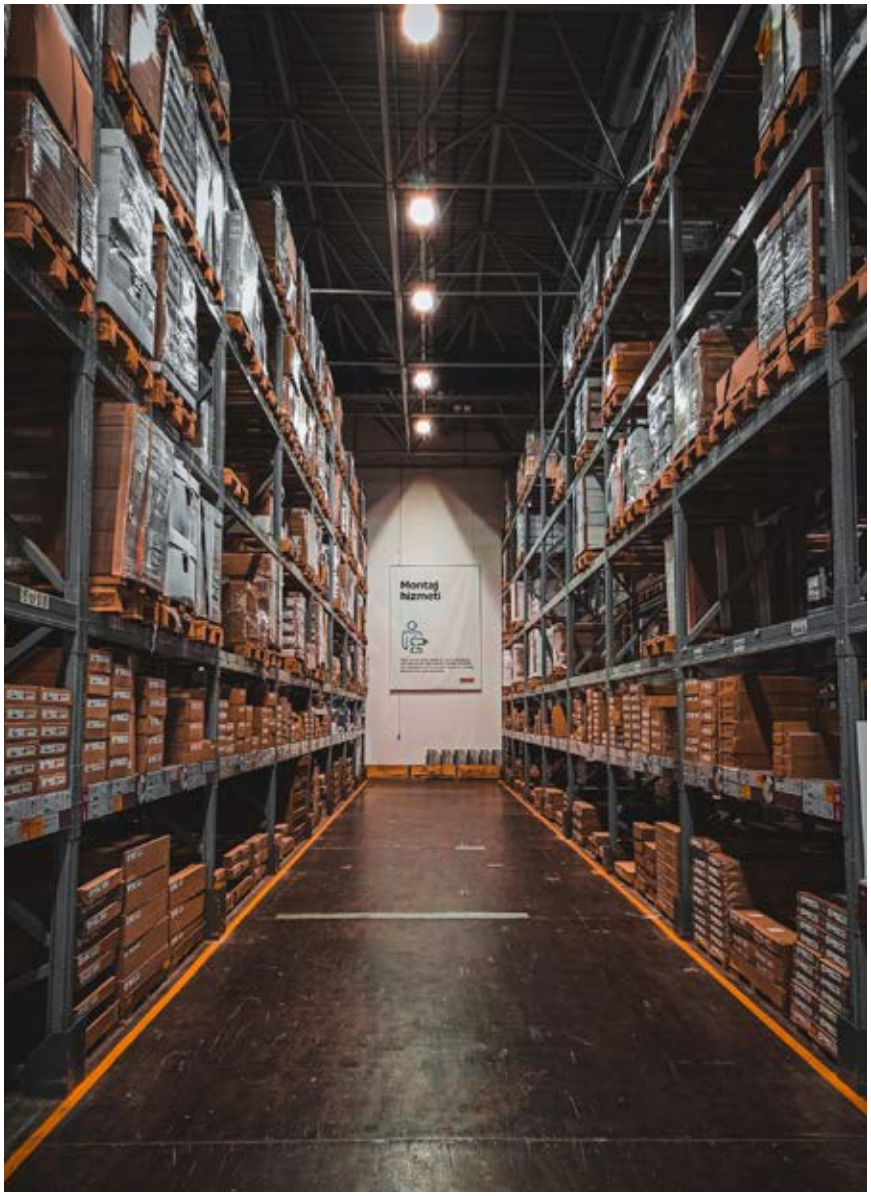

Luminaire industriel IP65, IRC>80 avec lentille ajustable 60°/85°/105°. Compatible ZHAGA. Classe I. IK10. IRC>80. Durée de vie 83 000h L80 B20. Accessoires en option : détecteur de présence IR, télécommande de programmation, coupoles aluminium ou polycarbonate.

Matière : Aluminium

Coloris

5 ANS GARANTIE | 83 000H L80 B20 | 850° | IP 65 | IK 10

SDCM 4 | IRC 80 | DRIVER INCLUS | ON/OFF | 60°/85°/105°

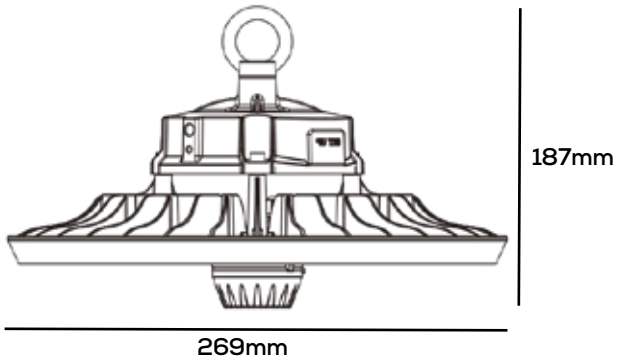

Produit	Puissance (W)	T° (K)	Flux Sortant (lm/W)	Prix indicatif Dali € H.T
PRO-RUBIA 60W	60W/80W/100W	4000K	160lm/W	202 €
PRO-RUBIA coupole aluminium				42 €
PRO-RUBIA coupole polycarbonate				39 €

PRO-CRAFT II

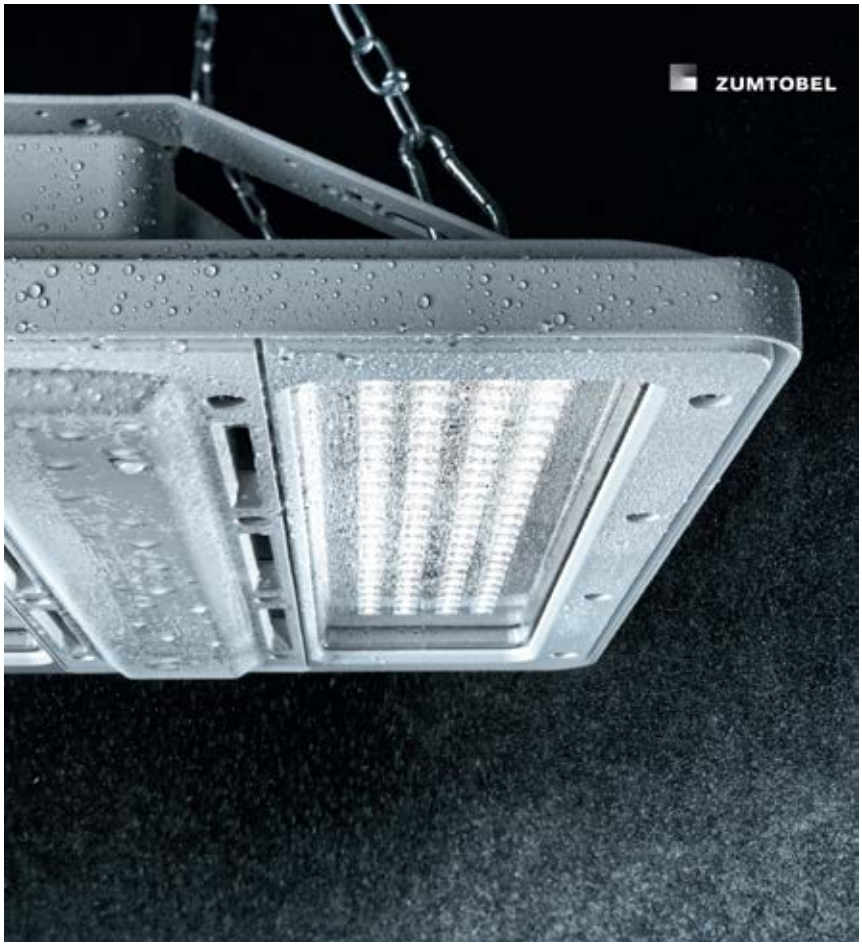

Luminaire industriel LED haute puissance, pilotable via DALI. Boîtier en tôle d'acier extrêmement résistant thermopoudré blanc. Diffuseur transparent en polyméthacrylate de méthyle (PM), grande résistance aux huiles, aux solutions alcalines et à l'ammoniaque ainsi qu'aux UV. Durée de vie des LED 100 000 h. Tolérance de la couleur (MacAdam intial) : 2. UGR < 22 suivant la norme EN 12464:2011. Système optique à lentille fermé. Câble d'alimentation prémonté de 2 m avec 5 x 1 mm² pour des températures très élevées en permanence (sans halogène, ignifuge). Résistance aux vibrations (EN 60598-1:2015 / IEC 60598-1:2017 Ed. 8.1). LED - Classe de risque RG0 (IEC/EN 62471).

Matière : Acrylique, Aluminium

Coloris

5 ANS GARANTIE | 100 000H L80 B10 | 220-240 V | IP 66

IK 08 | SDCM 2 | IRC 80 | UGR <22 | GR 0

DRIVER INCLUS | DALI | ON/OFF

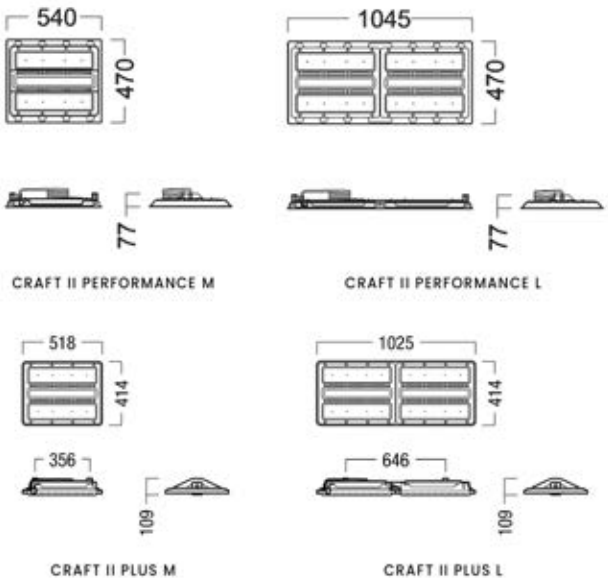

Produit	T° (K)	Flux Sortant (lm)	Dimensions LxHxP (mm)	Prix indicatif On/Off € H.T	Prix indicatif Dali € H.T
PRO-CRAFT II PERFORMANCE M	4000K	13500lm / 17500lm / 21000lm	540x470x77mm	nc	660 €
PRO-CRAFT II PLUS M	4000K	17500lm / 25000lm	518x414x109mm	752 €	895 €
PRO-CRAFT II PERFORMANCE L	4000K	35000lm / 42000lm	1045x470x77mm	nc	883 €
PRO-CRAFT II PLUS L	4000K	35000lm / 50000lm	1025x414x109mm	1 334 €	1 530 €

PROLUM
L'ECLAIRAGE PROFESSIONNEL

ÉCLAIRAGE SOLAIRE

VOTRE PROJET ÉTAPES PAR ÉTAPES

Contrairement à un éclairage relié au réseau, une solution solaire demande une expertise à la fois d'éclairagisme, mais également énergétique de par son fonctionnement autonome. Pour cela, les experts de nos bureaux d'études sauront être à votre écoute pour vous guider dans chaque étape de votre projet.

1 ÉTUDE D'ECLAIRAGISME

Compréhension des besoins d'éclairage et simulation Dialux du projet afin de définir la puissance, les optiques et les quantités nécessaires pour un éclairage optimal en fonction de votre projet.

2 DÉFINITION DES PLAGES DE FONCTIONNEMENT

La programmation d'éclairage de nos luminaires est complètement flexible. L'éclairage s'adaptera à tous les impératifs de sécurité et environnementaux.

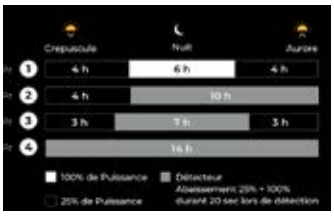

3 ESTIMATION CONSOMMATION JOURNALIÈRE

Après avoir sélectionné la puissance d'éclairage et les plages de fonctionnement, nos équipes pourront calculer précisément la consommation journalière du système.

4 DIMENSIONNEMENT PANNEAU SOLAIRE

Grâce à notre logiciel de base de données météorologiques et en fonction de la localisation géographique du projet, nous allons pouvoir simuler la production énergétique et ainsi définir les dimensions du panneau solaire. Ce dernier doit alors être capable de produire une énergie supérieure à la consommation journalière pour le mois le plus pauvre en rayonnements solaire.

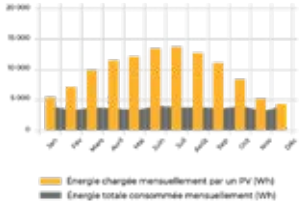

5 DIMENSIONNEMENT DE LA BATTERIE

L'énergie produite par le panneau solaire doit être stockée dans la batterie qui rendra cette énergie au luminaire la nuit. Le choix de la capacité de la batterie sera fait afin de pouvoir couvrir la consommation journalière, plus 3 jours d'autonomie optimale en fonction de votre projet.

6 CHOIX DU MODÈLE DE LUMINAIRE ADÉQUAT

À partir de l'ensemble des informations et calculs, nous pouvons désormais définir précisément le modèle adéquat afin de garantir un fonctionnement optimal, et ce durant tous les mois de l'année.

7 ÉTUDE MÉCANIQUE

Cette étude est très importante, car elle permet d'assurer une installation sûre du candélabre et son maintien dans le temps. Effectivement, la prise au vent du panneau solaire et son poids nous obligent à étudier précisément la tenue mécanique de l'ensemble.

8 ASSISTANCE ASSEMBLAGE

En plus d'une installation ultra facile, nous continuons de vous accompagner même après l'installation ! Que cela soit pour une question technique, un avis ou de la maintenance, une équipe technique sera toujours disponible à travers nos documentations, par téléphone ou sur site.

CONCEPTION DURABLE

Les dernières générations de composants et de technologies,
pour les luminaires les plus robustes et performants du marché.

TECHNOLOGIE & COMPOSANTS

Les luminaires Solux répondent aux plus hautes exigences de l'éclairage extérieur en complète autonomie énergétique.

L'EXCELLENCE À TOUS LES NIVEAUX

Notre philosophie et notre démarche qualité nous engagent à n'utiliser que les composants, les techniques et les technologies de dernière génération. Notre exigence vous garantit la durabilité de nos produits à travers le temps.

RENTABLE ET ECOLOGIQUE

Les rapides évolutions technologiques et la prise de conscience des objectifs environnementaux ont permis la démocratisation de l'éclairage solaire, offrant ainsi une alternative viable et bientôt incontournable.

UN IMPACT ENVIRONNEMENTAL RÉDUIT DANS UNE DÉMARCHE ENVIRONNEMENTALE VERTE.

Grâce à leur fonctionnement totalement autonomes et indépendant des énergies conventionnelles et polluantes, les luminaires solaires s'inscrivent parfaitement dans la politique de développement durable.

UNE SOLUTION ÉCONOMIQUE & EXTRÊMEMENT FIABLE

Aucun travaux de tranchées, de câblage ni de raccordement au réseau électrique, longs et coûteux ne seront nécessaires à votre installation. L'absence de maintenance et de facture d'électricité font de l'éclairage solaire une solution extrêmement rentable.

PRO-VANDAL

Borne solaire anti-vandalisme. Conçue pour apporter les meilleures performances d'une borne d'éclairage solaire haut de gamme, IK10+. Complètement étanche et submersible IP68. Détecteur de présence Microwave 270 °. Diffuseur dôme en polycarbonate. Optique symétrique ou asymétrique. CCT 2200K à 3000K. Batterie Lithium LIFEPO4 38W/h. Autonomie de plus de 24h 4 jours de pluie consécutifs

Matière : Aluminium anodisé **qualité marine** / PC

Coloris

10 ANS GARANTIE Tous les composants — 5 ANS GARANTIE Panneaux solaires — IP 68 — IK 10+

Produit	Puissance (W)	T° (K)	Flux Sortant (lm)	Dimensions (cm)	Prix indicatif € H.T
PRO-VANDAL B45	4W	2200K à 3000K	784lm	H/Ø : 45/28 cm	890 €
PRO-VANDAL B80	4W	2200K à 3000K	748lm	H/Ø : 65/28 cm	890 €
PRO-VANDAL E65	4W	2200K à 3000K	784lm	H/Ø : 80/28 cm	890 €

PRO-KANSA

Borne solaire parfaite pour toutes les applications d'éclairage, balisage et embellissement des lieux de vie extérieurs, en totale autonomie énergétique. Équipé de cellules solaires à hauts rendements, le luminaire se recharge au soleil mais également par temps nuageux, garantissant un éclairage optimal tout au long de l'année. Diffuseur en polycarbonate. Optique symétrique. Détecteur de présence infra rouge 180°. 3000K. Batterie Lithium LIFEPO4 38W/h. Autonomie de plus de 24h 4 jours de pluie consécutifs.

Matière : Aluminium thermolaqué / PC

Coloris

3 ANS GARANTIE Tous les composants — 10 ANS GARANTIE Panneaux solaires — IP 65 — IK 08

Produit	Puissance (W)	T° (K)	Flux Sortant (lm)	Dimensions (cm)	Prix indicatif € H.T
PRO-KANSA	5W	3000K	480lm	H/Ø : 100/50 cm	730 €

PRO-KONOS

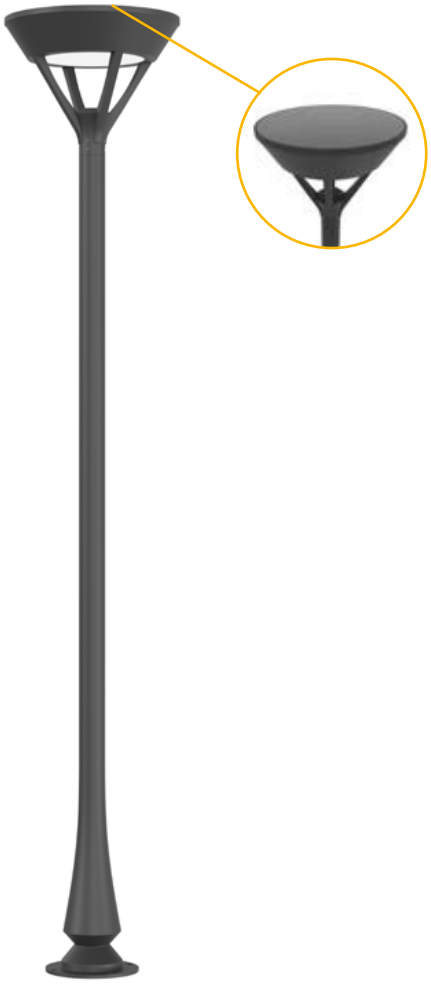

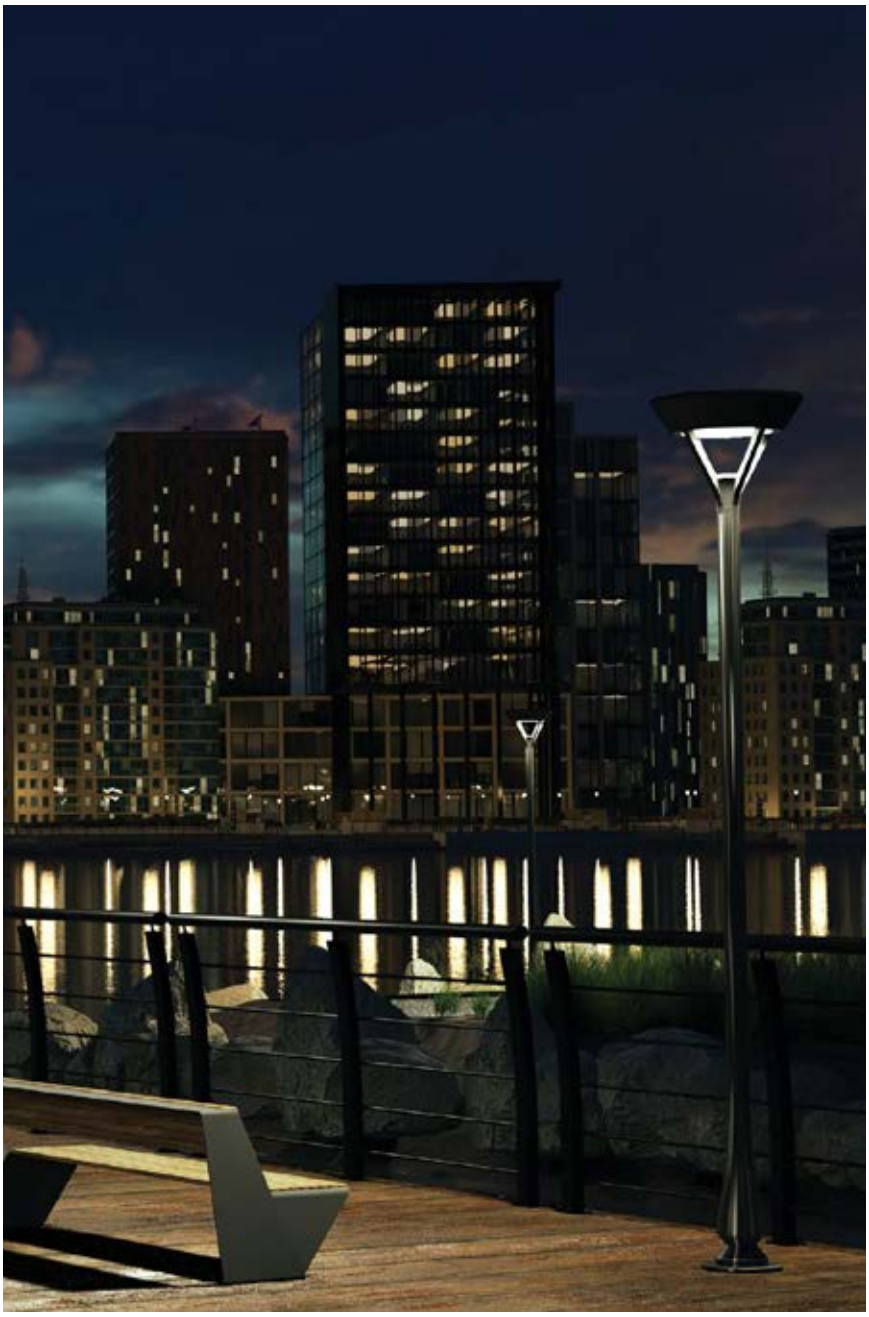

Luminaire sur mât solaire. La solution idéale pour éclairer les routes, les chemins, les zones à faible trafic, les espaces publics, les parcs ou autres espaces verts. IK8. IP66. Détecteur de présence microwave 360 °. Norme ULOR. Optique symétrique ou asymétrique. CCT 2200K à 3000K. Batterie Lithium LIFEPO4. Autonomie de plus de 24h 4 jours de pluie consécutifs. Technologie hybride en option. Peut être livré avec ou sans mât (diamètre à préciser).

Matière : Aluminium thermolaqué / PC

Coloris

5 ANS GARANTIE Tous les composants | 10 ANS GARANTIE Panneaux solaires | IP 66 | IK 08 | ULOR

Produit	Puissance (W)	T° (K)	Flux Sortant (lm)	Dimensions (cm)	Prix indicatif € H.T
PRO-KONOS	20W	2200K à 3000K	3920lm	H/Ø : 60/40 cm	nous consulter

PRO-TOTEM

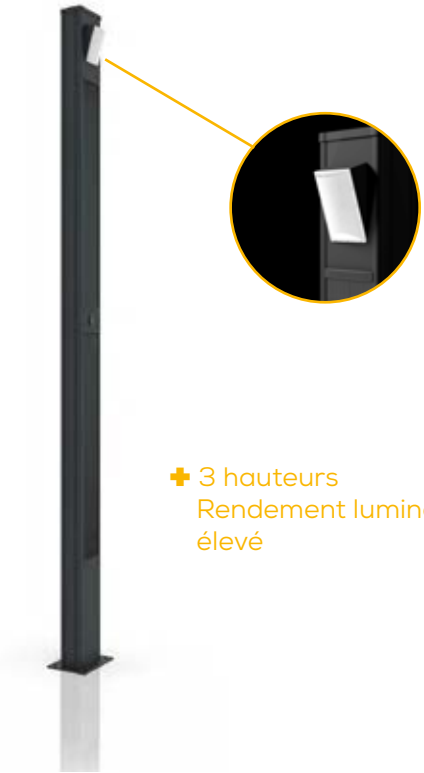

✚ 3 hauteurs
Rendement lumineux élevé

Colonne lumineuse idéale pour l'éclairage des, parkings et cheminements, en total autonomie énergétique.
Équipé de cellules solaires à hauts rendements, le luminaire se recharge au soleil mais également par temps nuageux, garantissant un éclairage optimal tout au long de l'année. Diffuseur asymétrique en polycarbonate. Détecteur de présence infra rouge 180°. CCT 2700K à 3000K. Batterie Lithium LIFEPO4 364/730/1062W/h. Autonomie de plus de 24h 4 jours de pluie consécutifs.

Matière : Aluminium anodisé / PC

Coloris

5 ANS GARANTIE Tous les composants
10 ANS GARANTIE Panneaux solaires
IP 66
IK 08

Produit	Puissance (W)	T° (K)	Flux Sortant (lm)	Dimensions (cm)	Prix indicatif € H.T
PRO-TOTEM 270cm	20W	2700 à 3000K	3920lm	H/L/P : 270/37/27 cm	nous consulter
PRO-TOTEM 390cm	40W	2700 à 3000K	7840lm	H/L/P : 390/37/27 cm	nous consulter
PRO-TOTEM 600cm	60W	2700 à 3000K	11760lm	H/L/P : 600/37/27 cm	nous consulter

PRO-AOSPRO+

Tête de mât tout-en-un solaire. Solution premium pour les applications de zones fonctionnant avec un détecteur de présence. Tous les composants sont intégrés en un unique bloc, permettant une utilisation et une installation extrêmement simples, tout en étant ultra-performants. Idéal pour les zones à faible passage ou ponctuelles, telles que les parkings, ruelles ou résidences. Panneaux solaires inclinables indépendamment des modules LED. Détecteur de présence Microwave 360°.IK8. IP65. Optique asymétrique. CCT 2300K à 6500K. Batterie Lithium LIFEPO4. Autonomie de plus de 24h 4 jours de pluie consécutifs. Peut être livré avec ou sans mât (diamètre à préciser). En option : mode hybride.

Matière : Aluminium anodisé / Acier inox

Coloris

5 ANS GARANTIE Tous les composants | 10 ANS GARANTIE Panneaux solaires | IP 65 | IK 08

ULOR

Pour hauteurs de 4 à 6 mètres

Pour hauteurs de 5 à 7 mètres

Pour hauteurs de 5 à 8 mètres

Produit	Puissance (W)	T° (K)	Flux Sortant (lm)	Dimensions (cm)	Prix indicatif € H.T
PRO-AOSPRO+ 40	40W	2300K/6500K	7840lm	H/L/l : 110x40x35 cm	nous consulter
PRO-AOSPRO+ 60	60W	2300K/6500K	11760lm	H/L/l : 157x40x35 cm	nous consulter
PRO-AOSPRO+ 12K	80W	2300K/6500K	15680lm	H/L/l : 140x56x39 cm	nous consulter

PRO-SSLXPRO

Tête de mât haute performance et autonome en énergie. Gamme premium dédiée aux applications d'éclairage routier et zones nécessitant de fortes et longues puissances d'éclairages tout au long de l'année. Meilleure batterie du marché (lithium LIFEPO4) et panneau solaire haute performance orientable et inclinable équipé de LEDs Haute performance. Détecteur de présence Microwave 360°. IK8. IP66. Optique asymétrique. CCT 2200K et 3000K. Batterie Lithium LIFEPO4. Autonomie de plus de 36h 5 jours de pluie consécutifs. Peut être livré avec ou sans mât (diamètre à préciser). En option : mode hybride.

Matière : Aluminium anodisé / PC

Coloris

5 ANS GARANTIE Tous les composants | 10 ANS GARANTIE Panneaux solaires | IP 66 | IK 08

ULOR

Produit	Puissance (W)	T° (K)	Flux Sortant (lm)	Prix indicatif € H.T
PRO-SSLXPRO 6K	40W	2200K/3000K	7840lm	nous consulter
PRO-SSLXPRO 9K	60W	2200K/3000K	11760lm	nous consulter
PRO-SSLXPRO 12K	80W	2200K/3000K	15680lm	nous consulter

PROLUM
L'ECLAIRAGE PROFESSIONNEL

ÉCLAIRAGE EXTÉRIEUR

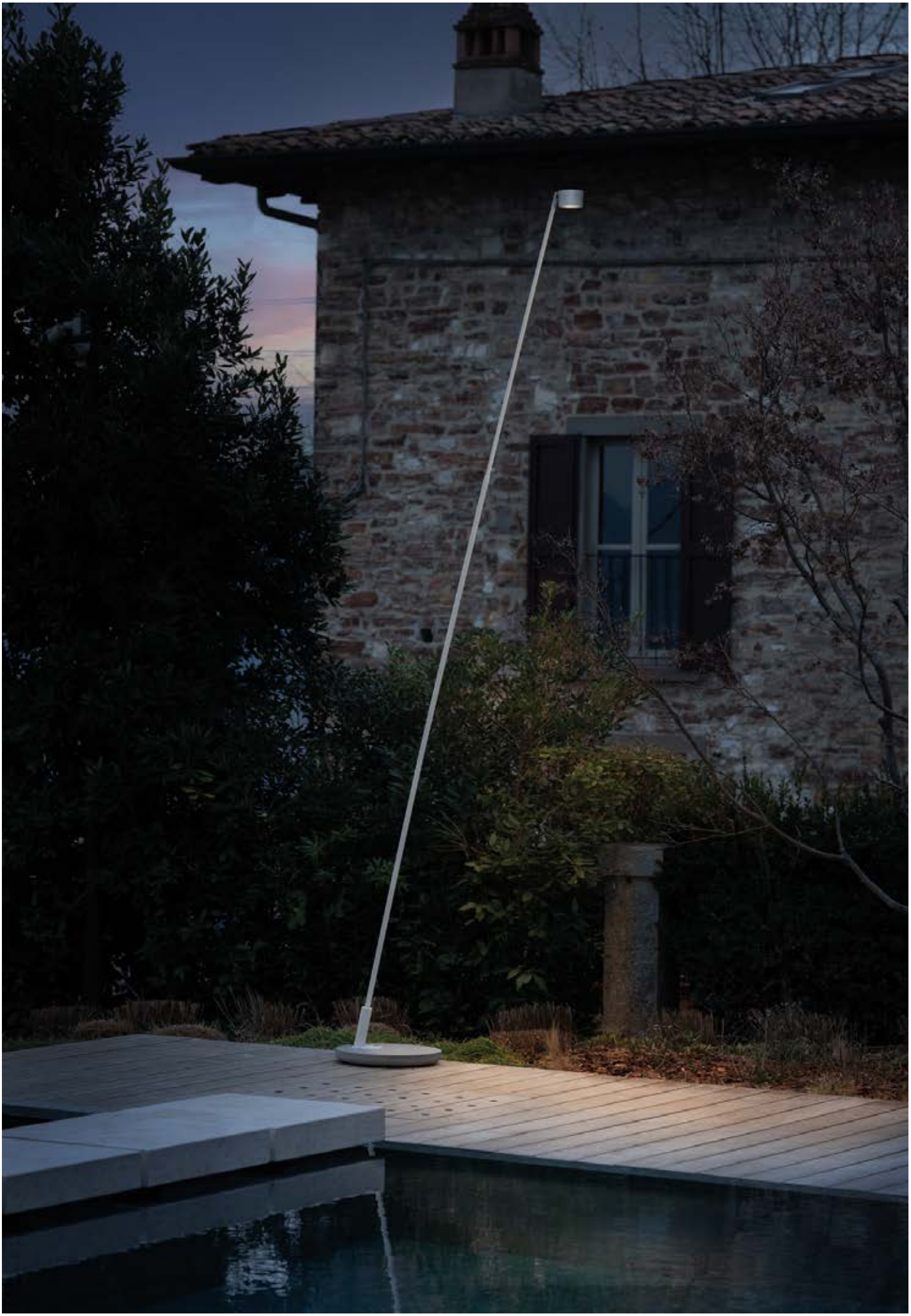

PRO-HASTA

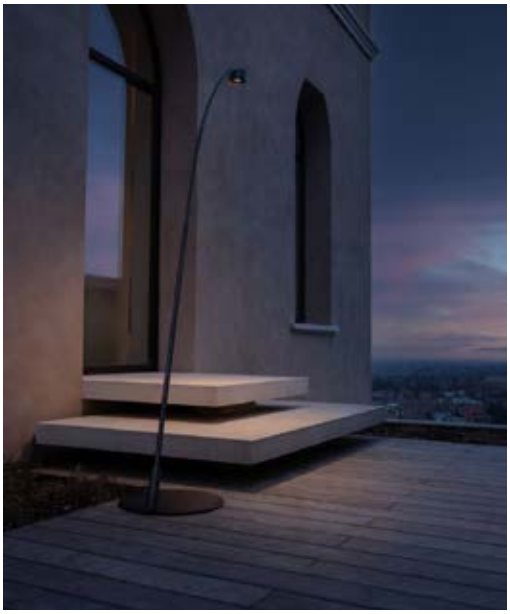

Luminaire sur pied (existe en version à planter - garden), version droite (D) ou incurvée (R). Hauteur réglable : de 1,20 m à 3 m environ. Fourni avec un câble H05RN-F 3x1 de 5 m au total. LED 2700K, 3000K ou 4000K. IP66. IK07. Durée de vie 50 000h L80 B10.

Matière : Aluminium

Coloris

5 ANS GARANTIE | 220-240 V | IP 66 | IK 07 | 50 000H L80 B10

5 m

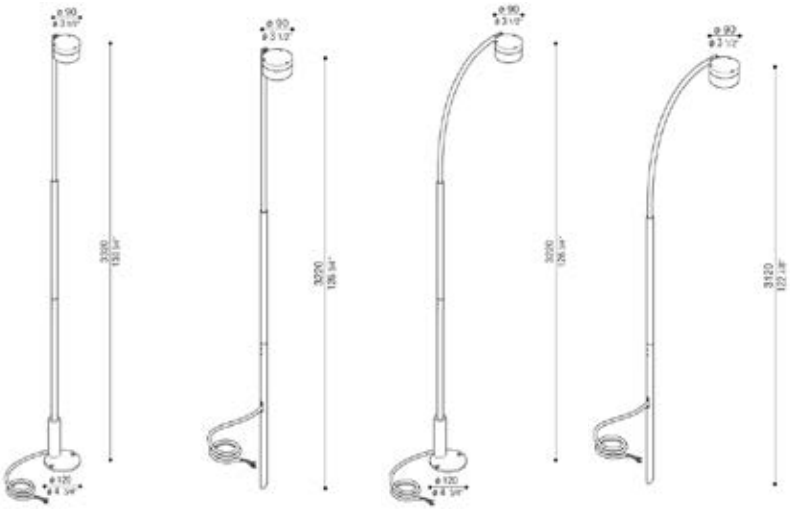

PRO-HASTA D | PRO-HASTA D GARDEN | PRO-HASTA R | PRO-HASTA R GARDEN

Produit	Puissance (W)	T° (K)	Flux Source (lm)	Prix indicatif On/Off € H.T
PRO-HASTA D	15W	2700K / 3000K / 4000K	1650lm	422 €
PRO-HASTA D garden	15W	2700K / 3000K / 4000K	1650lm	342 €
PRO-HASTA R	15W	2700K / 3000K / 4000K	1650lm	445 €
PRO-HASTA R garden	15W	2700K / 3000K / 4000K	1650lm	365 €

PRO-ART 100

Applique en polycarbonate blanc. Adapté à un usage intérieur ou extérieur. Joints en silicone pour maintenir le degré IP66. Ouverture et fermeture à déclic sans vis. Décor Top en PC. Code sur-mesure, moulé en PMMA. LED 2700K, 3000K ou 4000K. IP66. IK10.

Matière : Aluminium / PMMA

Coloris

5 ANS GARANTIE | 220-240 V | IP 66 | IK 10 | GR 0

DRIVER INCLUS

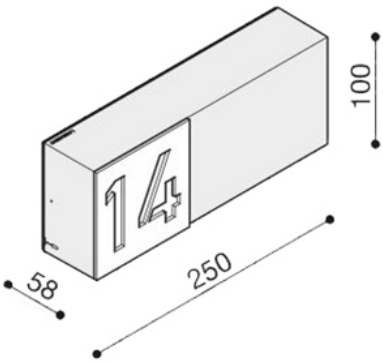

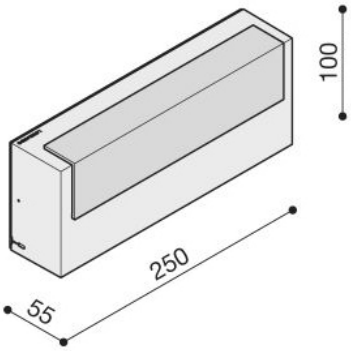

Produit	Puissance (W)	T° (K)	Flux Source (lm)	Prix indicatif On/Off € H.T
PRO-ART 100 Code	10W	2700K / 3000K / 4000K	1100lm	118 €
PRO-ART 100 Top	10W	2700K / 3000K / 4000K	1100lm	112 €

PRO-ART 250

Applique en polycarbonate blanc. Adapté à un usage intérieur ou extérieur. Joints en silicone pour maintenir le degré IP66. Ouverture et fermeture à déclic sans vis. Décor bambou moulé en PC. Code sur-mesure, moulé en PMMA. LED 2700K, 3000K ou 4000K. IP66. IK10.

Matière : Aluminium / PMMA

Coloris

5 ANS GARANTIE | 220-240 V | IP 66 | IK 10 | GR 0

DRIVER INCLUS

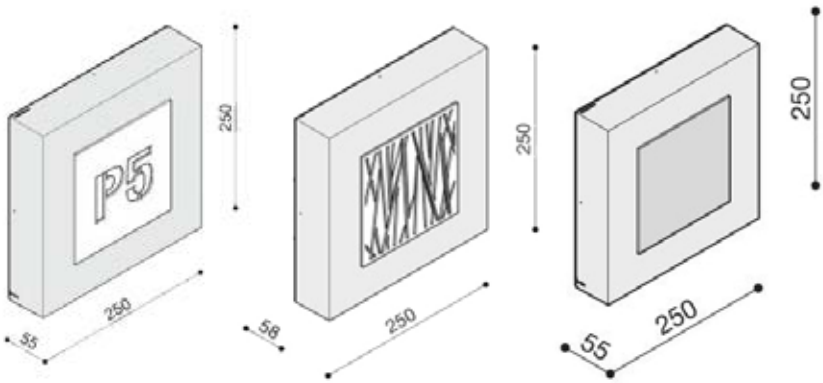

Produit	Puissance (W)	T° (K)	Flux Source (lm)	Prix indicatif On/Off € H.T
PRO-ART 250 Code	17W	2700K / 3000K / 4000K	2040lm	154 €
PRO-ART 250 Bamboo	17W	2700K / 3000K / 4000K	2040lm	148 €
PRO-ART 250 Mask	17W	2700K / 3000K / 4000K	2040lm	275 €

PRO-FRAME

Appliques au design sobre et actuel. Montage mural ou au plafond. Existe en forme ronde, carrée ou rectangulaire, et en plusieurs dimensions. Montage simple, deux entrées/sorties pour câbles, câblage arrière ou latéral, au choix et connecteur rapide repiquable. Convient à tous types de logements individuels ou collectifs car équipé de vis TORX (outil de montage inclus). IK10. Equipé d'une alimentation dip switch permettant de régler l'intensité. .IP66. IK10. Durée de vie 100 000h L70 B20. Step Macadam 3. Détection en option.

Matière : Aluminium / PC

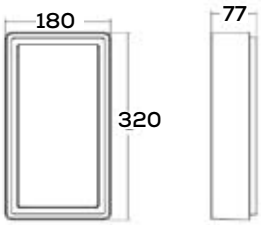

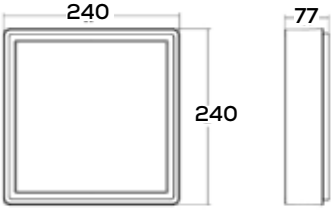

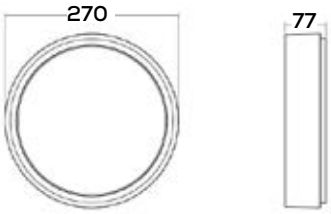

Coloris

5 ANS GARANTIE | 220-240 V | 100 000H | IP 66 | IK 10 | SDCM 3

IRC 80 | 110° | DRIVER INCLUS | PH. CUT

Produit	Puissance (W)	T° (K)	Flux Sortant (lm)	Prix indicatif On/Off € H.T
PRO-FRAME applique mini	6,5W	3000K / 4000K	550lm / 570lm	147 €
PRO-FRAME applique carrée	7W	3000K / 4000K	630lm / 650lm	215 €
PRO-FRAME applique ronde	7W	3000K / 4000K	670lm	215 €

PRO-FAGERNES

Appliques classiques modernes. La source lumineuse fournit une lumière indirecte sans éblouissement. Facile à installer grâce au support mural, équipé de connecteurs rapides et de deux passes câbles. Gradable en puissance lumineuse avec un simple variateur en coupure de phase. Disponible en deux tailles différentes. IP44. IK07. Durée de vie 100 000h L70 B50. Step Macadam 3.

Matière : Aluminium / Verre

Coloris

5 ANS GARANTIE | 220-240 V | 100 000H | IP 44 | IK 07 | SDCM 3

IRC 80 | 110° | DRIVER INCLUS | PH. CUT

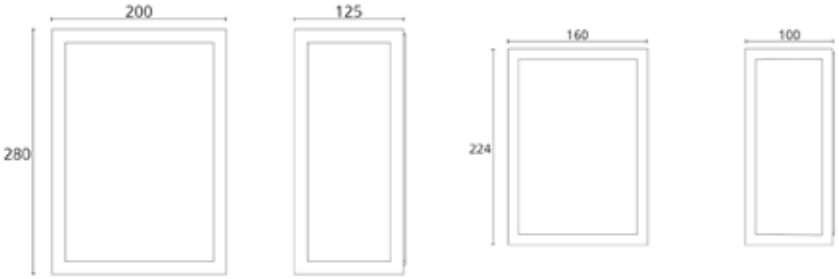

Produit	Puissance (W)	T° (K)	Flux Sortant (lm)	Prix indicatif On/Off € H.T
PRO-FAGERNES applique mini	9W	2700K	270lm	149 €
PRO-FAGERNES applique maxi	9W	2700K	280lm	169 €

PRO-CUBIT

Accédez à la vidéo de présentation

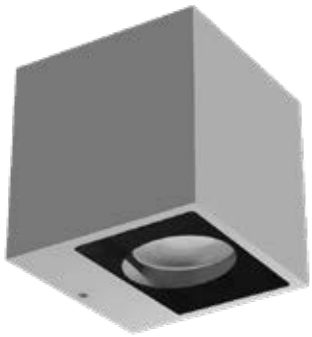

✚ Existe en 3 tailles
1 ou 2 emissions
Différents angles de rayonnement

Applique disponible en trois tailles : 134, 114 et 89 mm. Une ou deux émissions (depuis les côtés opposés du cube) et cinq angles de rayonnement différents : Spot, Flood, Wide Flood, Extra Wide Flood et Diffus. La combinaison d'optiques symétriques et asymétriques multiplie les effets. IP65. IK08. Classe I.

Matière : Aluminium

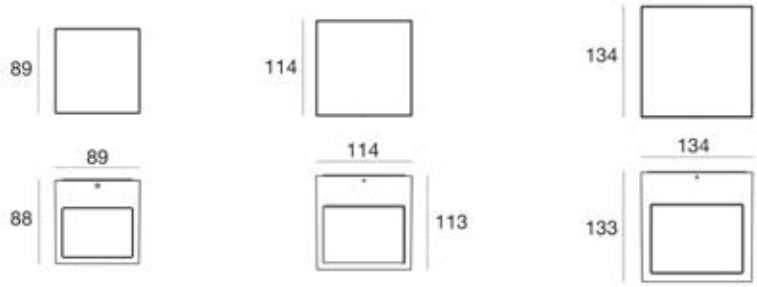

Coloris

5 ANS GARANTIE | 220-240 V | IP 65 | IK 08

Produit	Puissance (W)	T° (K)	Flux Sortant (lm)	Faisceau (°)	Prix indicatif On/Off € H.T
PRO-CUBIT simple emission 7W	7W	3000K / 4000K	417lm / 468lm	21,4° / 26,8° / 45,2° / 76,8° / 82°	190 €
PRO-CUBIT simple emission 10W	10W	3000K / 4000K	636lm / 663lm	16,2 ° / 27,2° / 46,6° / 75° / 81°	277 €
PRO-CUBIT simple emission 12W	12W	3000K / 4000K	761lm / 792lm	14,8° / 19,4° / 42,6° / 74,6° / 80,8°	336 €

PRO-TREND 110

Applique en aluminium avec diffuseur en polycarbonate. Réflecteur type L2-1060. IP66. IK10. Fixation en acier inox type A4. Différents coloris disponibles. Versions classique, Up & Down et Up & Down Blade (faisceau étroit sur le dessus).

Matière : Aluminium

Coloris

5 ANS GARANTIE | 50 000H L80 B20 | 220-240 V | IP 66 | IK 10

IRC 80 | GR 0

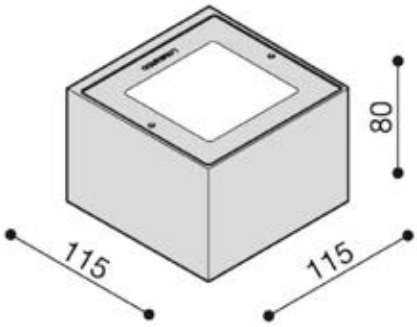

Produit	Version	Puissance (W)	T° (K)	Flux Source (lm)	Faisceau (°)	Prix indicatif On/Off € H.T
PRO-TREND 110		4W	2700K / 3000K / 4000K	402lm	17° / 24° / 36°	128 €
PRO-TREND 110		7W	2700K / 3000K / 4000K	752lm	17° / 24° / 36°	143 €
PRO-TREND 110	Up/Down	7W	2700K / 3000K / 4000K	752lm	17° / 24° / 36°	162 €
PRO-TREND 110	Up/Down Blade	7W	2700K / 3000K / 4000K	752lm	faisceau étroit sur le dessus	185 €

PRO-TREND 220

Applique en aluminium avec diffuseur en polycarbonate. Réflecteur type L2-1060. IP66. IK10. Fixation en acier inox type A4. Existe en version classique et Up & Down.

Matière : Aluminium

Coloris

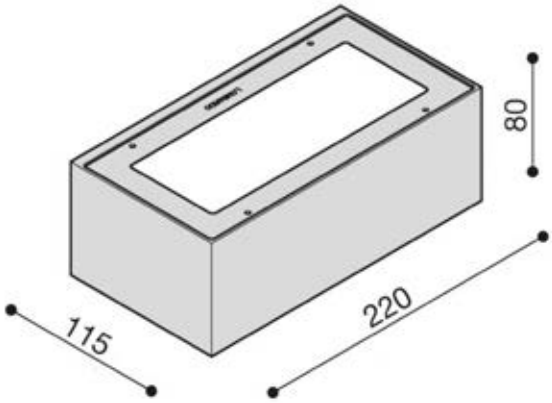

5 ANS GARANTIE | 50 000H L80 B20 | 220-240 V | IP 66 | IK 10

IRC 80 | GR 0

Produit	Version	Puissance (W)	T° (K)	Flux Source (lm)	Faisceau (°)	Prix indicatif On/Off € H.T
PRO-TREND 220		8W	2700K / 3000K / 4000K	860lm	8° / 11° / 30°	210 €
PRO-TREND 220		15W	2700K / 3000K / 4000K	1900lm	8° / 11° / 30°	172 €
PRO-TREND 220		18W	2700K / 3000K / 4000K	2450lm	8° / 11° / 30°	262 €
PRO-TREND 220	Up/Down	11W	2700K / 3000K / 4000K	1400lm	8° / 11° / 30°	359 €
PRO-TREND 220	Up/Down	15W	2700K / 3000K / 4000K	2200lm	8° / 11° / 30°	212 €
PRO-TREND 220	Up/Down	24W	2700K / 3000K / 4000K	3600lm	8° / 11° / 30°	273 €

PRO-NOA WALL

Lombardo. EVERYDAY LIGHT

Accédez à la vidéo de présentation

Spot pour installation murale ou au sol. Corps et tige en aluminium et diffuseur en verre trempé et sérigraphié. Réflecteur en aluminium. Joints en silicone pour maintenir le degré IP 66. Visserie en acier inoxydable A4. Réglage de l'inclinaison à 90° et rotation à 360°. LED direct 220-240 V, dimmable coupure de phase. Equipé d'un dispositif de protection contre les surtensions (1KW).
NOA 50 - 100 : livré avec un presse-étoupe G1/2, une valve osmotique et un bouchon de fermeture. Prédisposition pour alimentation à double entrée.
Classe I. IP68. IK07.

Matière : Aluminium

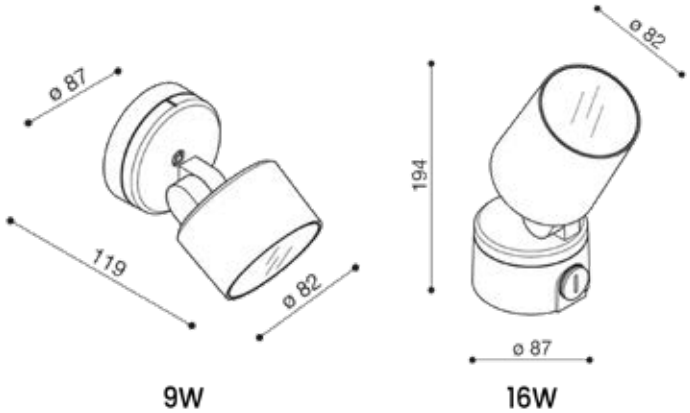

Coloris

5 ANS GARANTIE | 50 000H L80 B20 | 220-240 V | IP 66 | IK 07

GR 0 | DRIVER INCLUS | PH. CUT

Produit	Puissance (W)	T° (K)	Flux Source (lm)	Faisceau (°)	Prix indicatif On/Off € H.T
PRO-NOA 50 + WALL 50	9W	2700K / 3000K / 4000K	1000lm	25° / 40° / 60°	135 €
PRO-NOA 100 + WALL 100	16W	2700K / 3000K / 4000K	1750lm	25° / 40° / 60°	150 €

Options :

- Version Honeycomb
- Version filtre anti-reflet

PRO-NOA TOP

Lombardo. EVERYDAY LIGHT

Accédez à la vidéo de présentation

Spot pour installation au plafond. Corps et tige en aluminium et diffuseur en verre trempé et sérigraphié. Réflecteur en aluminium. Joints en silicone pour maintenir le degré IP 66. Visserie en acier inoxydable A4. Réglage de l'inclinaison à 90° et rotation à 360°. LED direct 220-240 V, dimmable coupure de phase. Equipé d'un dispositif de protection contre les surtensions (1KW).
NOA 50 - 100 : livré avec un presse-étoupe G1/2, une valve osmotique et un bouchon de fermeture. Prédisposition pour alimentation à double entrée.
Classe I. IK07.

Matière : Aluminium

Coloris

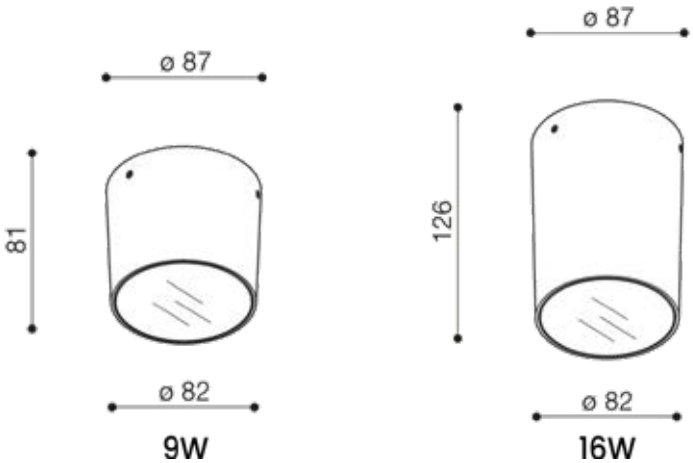

5 ANS GARANTIE | 50 000H L80 B20 | 220-240 V | IP 66 | IK 07

GR 0 | DRIVER INCLUS | PH. CUT

Produit	Puissance (W)	T° (K)	Flux Source (lm)	Faisceau (°)	Prix indicatif On/Off € H.T
PRO-NOA 50 TOP	9W	2700K / 3000K / 4000K	1000lm	25° / 40° / 60°	150 €
PRO-NOA 100 TOP	16W	2700K / 3000K / 4000K	1750lm	25° / 40° / 60°	163 €

Options :

- Version Honeycomb
- Version filtre anti-reflet

PRO-ROSS

Luminaire en polycarbonate. Installation en saillie. Joints en silicone pour maintenir le degré IP66. Fermeture vis à six pans creux ch.2. Driver 220 - 240V intégré. Classe II. IP66. IK10.

Matière : Polycarbonate

Coloris

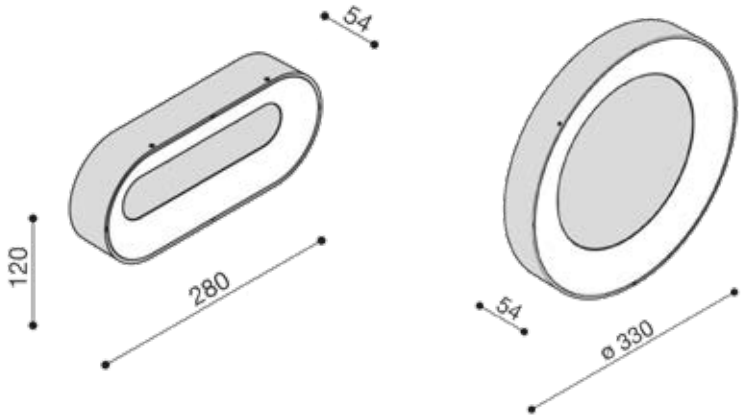

5 ANS GARANTIE | 50 000H L80 B20 | 220-240 V | IP 66 | IK 10

IRC 80 | GR 0 | DRIVER INCLUS | ON/OFF | DALI

Produit	Puissance (W)	T° (K)	Flux Source (lm)	Prix indicatif On/Off € H.T	Prix indicatif Dali € H.T
PRO-ROSS 280	13W	2700K / 3000K / 4000K	1560lm	109 €	169 €
PRO-ROSS 330	25W	2700K / 3000K / 4000K	3000lm	176 €	254 €

Options :

- Avec détection

PRO-OLA

Intallation murale ou plafond. Adapté à un usage intérieur ou extérieur. Base en polycarbonate. Diffuseur en PMMA antichocs. Joints en silicone pour maintenir le degré IP66. Fermeture vis à six pans creux ch.2. LED AC direct 220-240V, dimmable coupure de phase. Couleur unie ou bicolore. Classe II. IP66. IK08.

Matière : Polycarbonate

Coloris

Finition **Intérieure**

5 ANS GARANTIE | 50 000H L80 B20 | 220-240 V | IP 66 | IK 08

IRC 80 | GR 0 | DRIVER INCLUS | ON/OFF

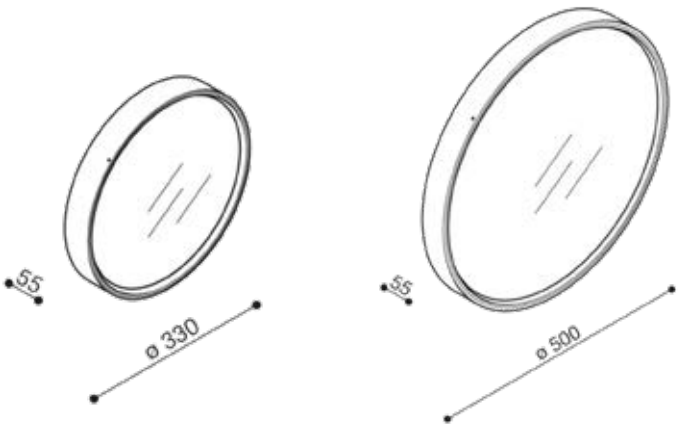

Produit	Puissance (W)	T° (K)	Flux Source (lm)	Prix indicatif On/Off € H.T
PRO-OLA 330	20W	2700K / 3000K / 4000K	2500lm / lm - 5% / lm - 5%	112 €
PRO-OLA 500	42W	2700K / 3000K / 4000K	5500lm / lm - 5% / lm - 5%	196 €

PRO-ANDHO

Plafonnier en saillie en aluminium injecté résistant à la corrosion, traité époxy et résistant au brouillard salin. Livré en standard avec valve à membrane pour prévenir la formation d'eau de condensation. Verre de sécurité trempé (ESG). Réflecteur symétrique en MIRO-SILVER® à réflexion renforcée. Simplicité de montage grâce à un support séparé et connecteur enfichable. Bornier à 5 pôles pour câblage continu. UGR19. IP65. IK06. IRC80. Durée de vie 50 000 h, L80 B10.

Matière : Aluminium

Coloris

5 ANS GARANTIE | 50 000H L80 B10 | 960° | IP 65 | IK 06 | SDCM 2

IRC 80 | UGR <19 | GR 1 | ON/OFF | DALI

mini : 114 mm
midi : 154 mm

mini : 147 mm
midi : 157 mm

Produit	Puissance (W)	T° (K)	Flux Sortant (lm)	Faisceau (°)	Prix indicatif On/Off € H.T	Prix indicatif Dali € H.T
PRO-ANDHO MIDI 15W	15W	2700K / 3000K / 4000K	1800lm / 2000lm / 2100lm	61° / 63°	407 €	475 €
PRO-ANDHO MIDI 31W	31W	2700K / 3000K / 4000K	3650lm / 4000lm / 4150lm	61° / 63°	434 €	502 €
PRO-ANDHO MIDI 39W	39W	2700K / 3000K / 4000K	4700lm / 4800lm / 4850lm	61° / 63°	nc	626 €
PRO-ANDHO MIDI 41W	41W	2700K / 3000K / 4000K	3450lm / 3750lm / 3950lm	61° / 63°	nc	626 €
PRO-ANDHO MINI 13W	13W	2700K / 3000K / 4000K	1400lm / 1550lm / 1700lm	40°	362 €	nc
PRO-ANDHO MINI 15W	15W	2700K / 3000K / 4000K	1100lm / 1150lm / 1200lm	40°	362 €	nc
PRO-ANDHO MINI 23W	23W	2700K / 3000K / 4000K	1700lm / 1800lm / 1900lm	40°	nc	495 €
PRO-ANDHO MINI 27W	27W	2700K / 3000K / 4000K	2800lm / 3100lm / 3550lm	40°	nc	495 €

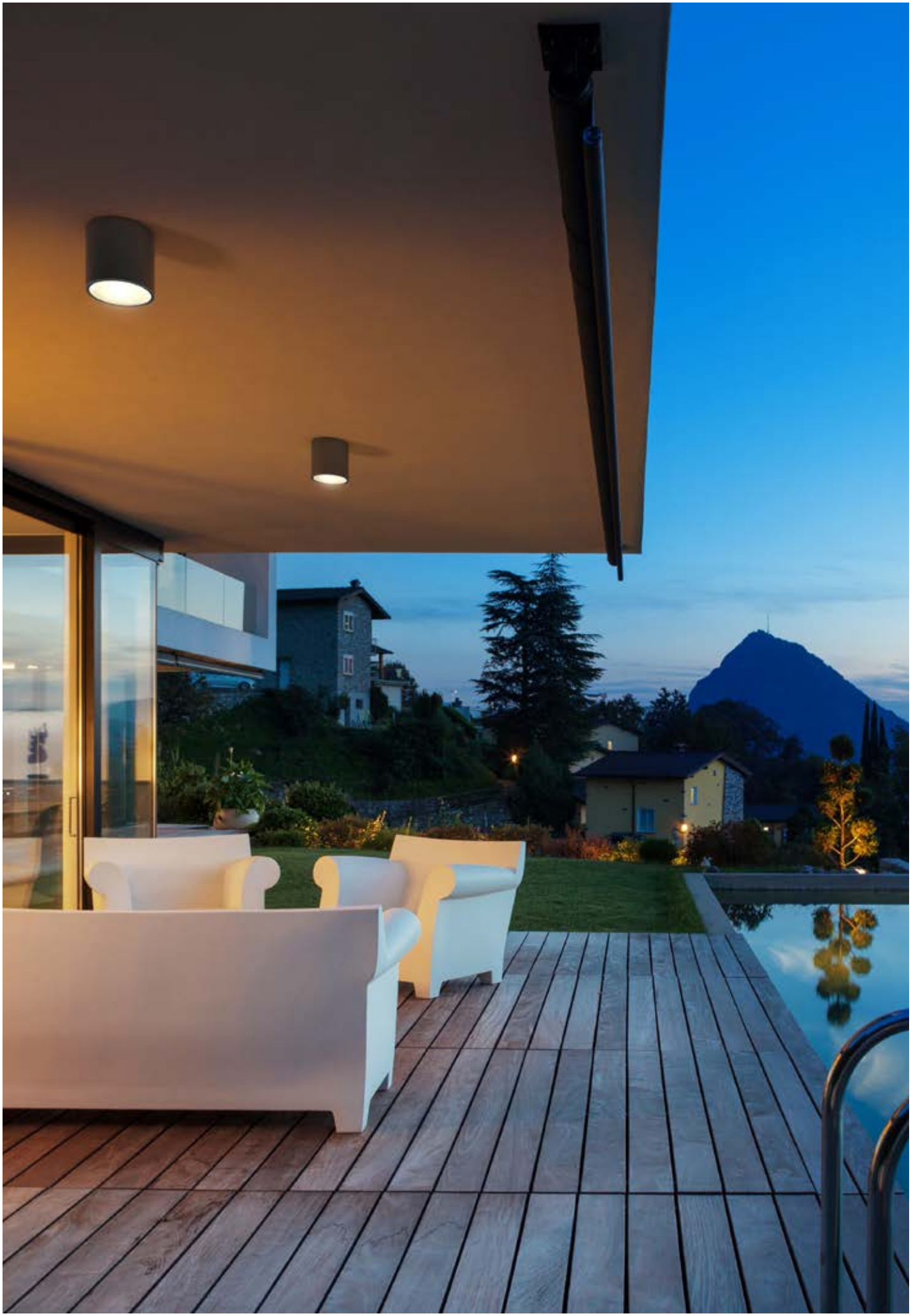

PRO-KURA TOP

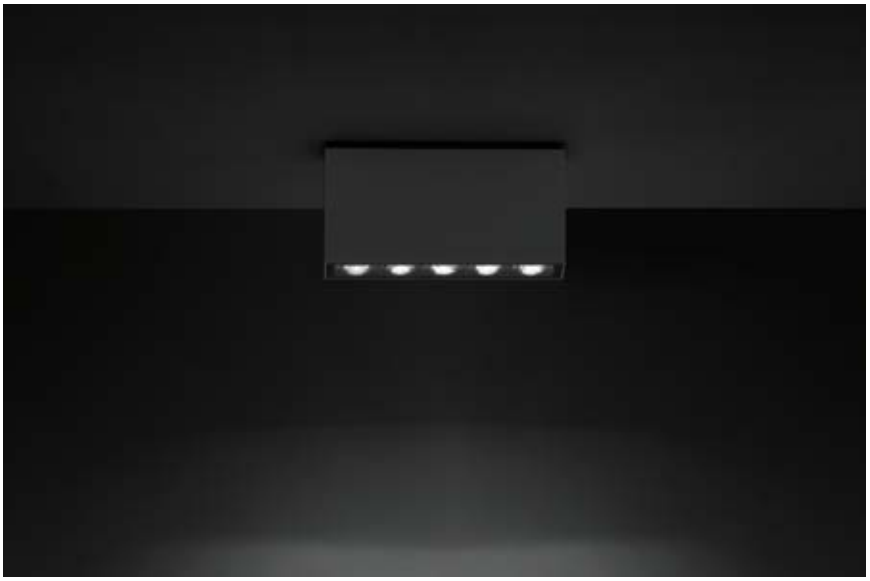

Plafonniers en saillie, en polycarbonate. Alimentation externe. Fourni avec un câble PVC 2x0.25mm de 0,20 m. Boulons en acier inoxydable A4 ou AISI 316L. Alimentation électrique directe 220-240V. IP65. IK06. IRC>90. Traité bord de mer.

Matière : Aluminium

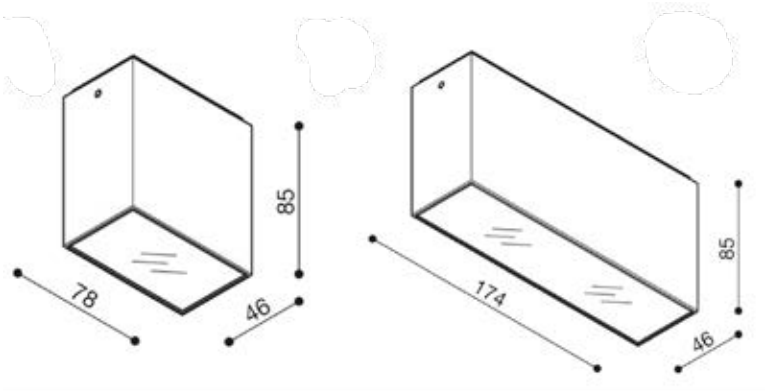

Coloris

5 ANS GARANTIE | 50 000H L80 B20 | 220-240 V | IP 65 | IK 06

IRC ≥90 | GR 0 | DRIVER INCLUS | ON/OFF

Produit	Puissance (W)	T° (K)	Flux Source (lm)	Faisceau (°)	Prix indicatif On/Off € H.T
PRO-KURA Top X2	4W	2700K / 3000K / 4000K	360lm	18° / 28° / 52° / 11x37°	126 €
PRO-KURA Top X5	10W	2700K / 3000K / 4000K	900lm	18° / 28° / 52° / 11x37°	169 €

PRO-KURA RECESSED

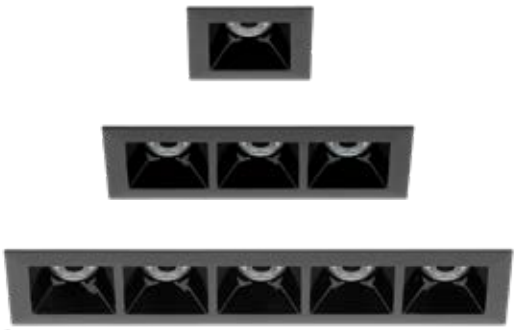

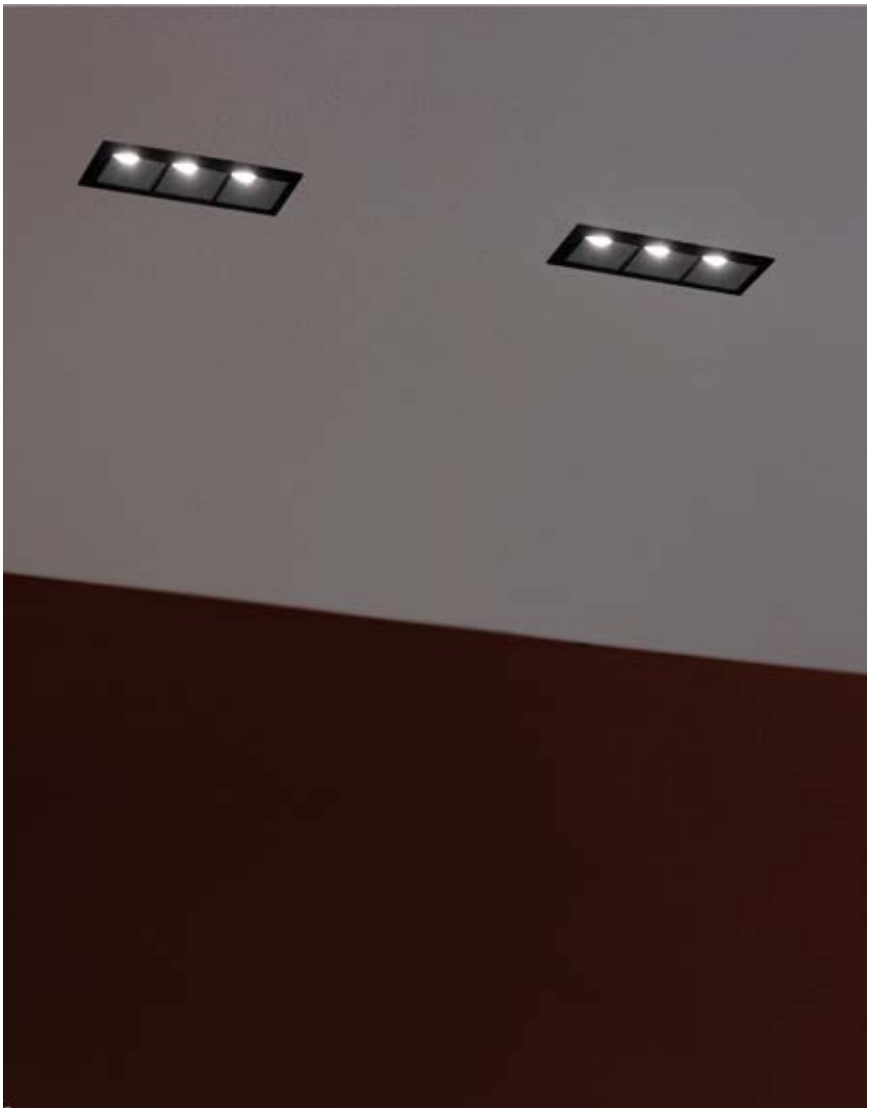

Luminaires encastrés en polycarbonate. Installation par ressorts. Alimentation externe. Fourni avec un câble PVC 2x0.25mm de 0,20 m. Boulons en acier inoxydable A4 ou AISI 316L. Alimentation électrique directe 220-240V. IP65. IK06. IRC>90.

Matière : Polycarbonate

Coloris

5 ANS GARANTIE | 50 000H L80 B20 | 220-240 V | IP 65 | IK 06

IRC ≥90 | GR 0 | DRIVER INCLUS | ON/OFF

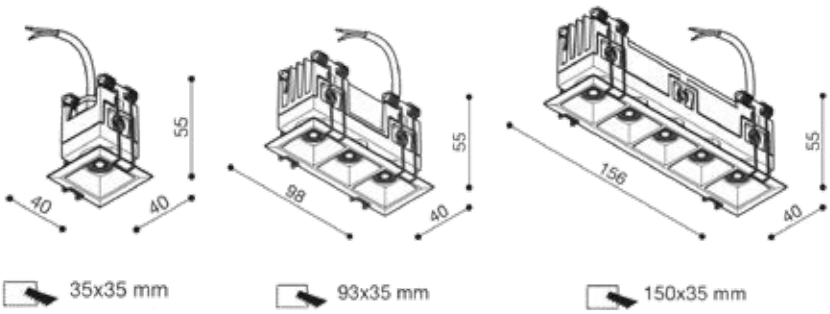

Produit	Puissance (W)	T° (K)	Flux Source (lm)	Faisceau (°)	Prix indicatif On/Off € H.T
PRO-KURA X1 RECESSED	3W	2700K / 3000K / 4000K	180lm	18° / 28° / 52° / 11x37°	57 €
PRO-KURA X3 RECESSED	7,5W	2700K / 3000K / 4000K	540lm	18° / 28° / 52° / 11x37°	99 €
PRO-KURA X5 RECESSED	12,5W	2700K / 3000K / 4000K	900lm	18° / 28° / 52° / 11x37°	126 €

Options :

- Version Classe III en 700mA

PRO-LEDONA IP65

Downlight encastré en aluminium avec LED intégrée. Anneau traité époxy. Equipé d'une membrane à diaphragme « Gore™ Protective Vents » pour prévenir la formation de condensation. Le luminaire respecte un degré de protection élevé, encastrable dans les faux-plafonds (hors convertisseurs, IP 20). Glace en verre de sécurité trempé (ESG). Réflecteur à facettes en aluminium dépoli quatre segments avec chambre de mélange de la lumière haute brillance. Fixation par ressorts. Convertisseur raccordé fourni dans boîtier séparé. Avec câble d'alimentation L 250 mm. Convient pour le câblage traversant. Convertisseur compatible avec la tension continue. Protection contre les lancers de ballon selon la norme DIN 18032-03. Approuvé pour une utilisation dans l'industrie alimentaire et des boissons. Classe II. IP6. OK07. SDCM 3. Durée de vie : 50 000 H, L90 B10.

Matière : Aluminium

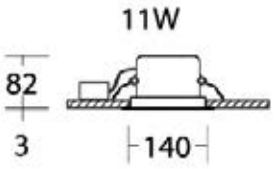

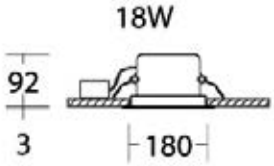

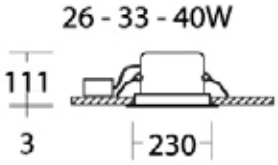

Coloris

5 ANS GARANTIE | 50 000H L90 B10 | 850° | IP 65 | IK 07 | SDCM 3

IRC 80 | GR 1 | DRIVER INCLUS | ON/OFF | DALI | CASAMBI

Produit	Puissance (W)	T° (K)	Flux Sortant (lm)	Faisceau (°)	Prix indicatif On/Off € H.T	Prix indicatif Dali € H.T
PRO-LEDONA IP65 140	16W	2700K-6500K	1350lm	46° / 57°	nc	566 €
PRO-LEDONA IP65 180	25W	4500K / 5000K	3000lm / 3100lm	57° / 90°	245 €	313 €
PRO-LEDONA IP65 230	39W	5000K / 5500K	4300lm / 4500lm	90°	310 €	375 €
PRO-LEDONA IP65 230	41W	5000K / 6000K	4100lm / 4250lm	90°	360 €	425 €

WEGWEISENDES
DESIGN. BEREIT
ZUM LOSFAHREN.

PRO-LUPALO

Ensemble tête + borne résistante au brouillard salin. Diffuseur cylindrique en verre transparent. LED Multichip avec optique de type réfracteur haute performance. Diffusion symétrique de la lumière. Fixation de la tête de lampe sur le fût par baïonnette. Alimentation habilement intégrée via un câble en acier fin entre le convertisseur et les LED.
Le fût souhaité pour le montage de la tête de luminaire est à commander séparément. Boîte de jonction à commander séparément.
Disponible avec un module de charge intégré pour les voitures électriques.

Matière : Aluminium / Verre

Coloris

5 ANS GARANTIE | 100 000H L80 B10 | IP 65 | IK 03 | SDCM 5

GR 2 | DRIVER INCLUS | ON/OFF | DALI

Produit	Puissance (W)	T° (K)	Flux Sortant (lm)	Faisceau (°)	Prix indicatif € H.T
PRO-LUPALO	36W	3000K / 4000K	3900lm / 4150lm	152°	**sur demande**

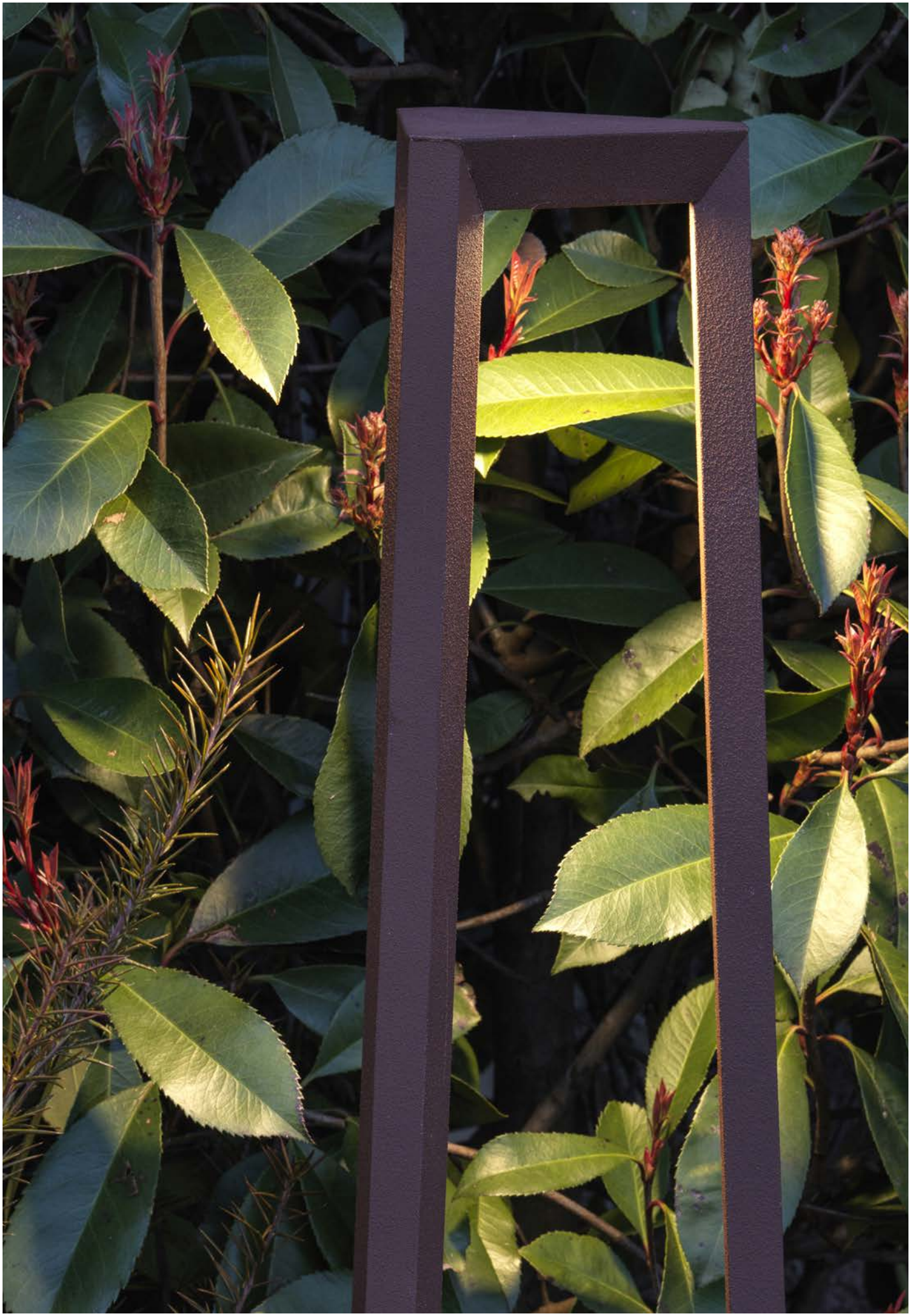

PRO-TRIPO

exenia

Accédez à la vidéo de présentation

✚ Existe en 3 tailles
Possibilité d'ajouter des caches pour fermer le luminaire ou boule PMMA(en option)

Borne à structure triangulaire, déclinée en trois hauteurs de 300/600/800 mm. Module LED intégré et diffuseur étanche, avec faisceau d'émission de 120°. Egalement disponible avec boule PMMA pour une distribution omnidirectionnelle de la lumière ou caches pour fermer le luminaire. Disponible en 4,5W (450lm) ou 8W (750lm) en IRC85 pour les versions CV ou 6W (550lm) ou 9W (1020lm) en IRC95 pour les versions AC, en 2700K, 3000K ou 4000K . Durée de vie de 45 000 heures à L80 B10. IP66.

Matière : Aluminium / acier

Coloris

5 ANS GARANTIE | 45 000H L80B10 | 220-240 V | IP 66 | IK 08 | ON/OFF

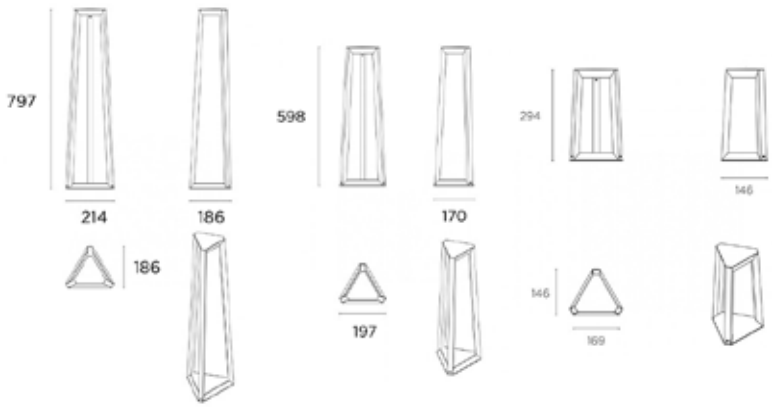

Produit	Puissance (W)	T° (K)	Flux Source (lm)	Prix indicatif On/Off € H.T
PRO-TRIPO LARGE	9W	2700K / 3000K / 4000K	1020lm	520 €
PRO-TRIPO MEDIUM	6W	2700K / 3000K / 4000K	550lm	499 €
PRO-TRIPO SMALL	6W	2700K / 3000K / 4000K	550lm	462 €

PRO-CACTUS

Accédez à la vidéo de présentation

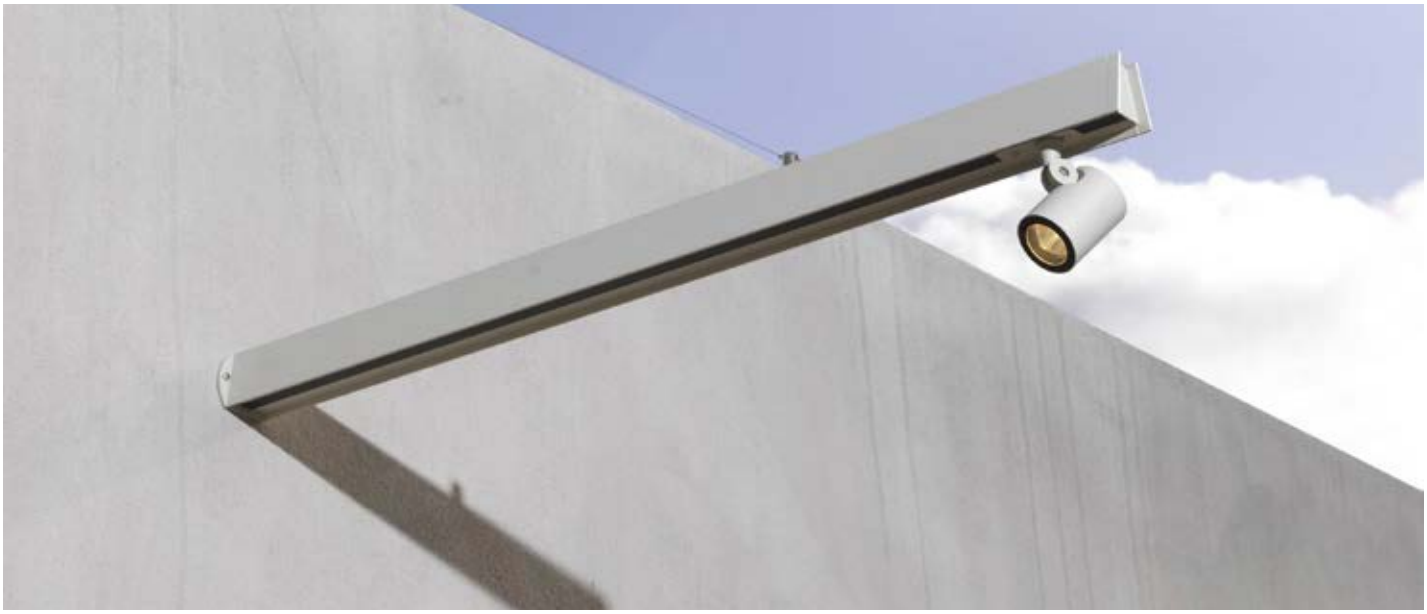

✚ Installation au sol ou au mur
En option: projecteurs (possibilité d'ajouter jusqu'à 3) et bandeau LED

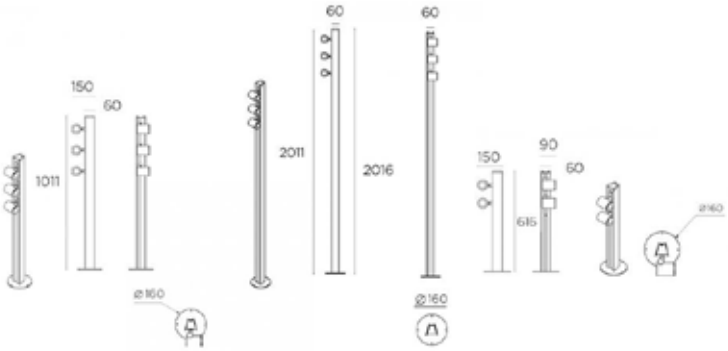

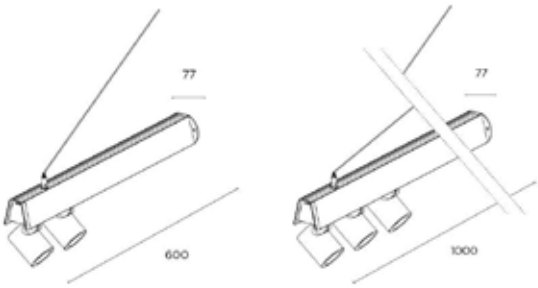

Système de borne pour montage en surface ou mural. Disponible en trois longueurs standard de 600mm, 1000mm et 2000mm. A utiliser avec des projecteurs (possibilité jusqu'à trois) et un bandeau LED (monté à l'arrière) - en option. Classe III. IP66. IK08.

Matière : Aluminium

Coloris

5 ANS GARANTIE | 48 V | 220-240 V | III | IP 66 | IK 08 | ON/OFF

Produit	Prix indicatif On/Off € H.T
PRO-CACTUS borne 200 cm (avec 2 projecteurs compatibles)	830 €
PRO-CACTUS borne 100 cm (avec 1 projecteur compatible)	495 €
PRO-CACTUS borne 60 cm (avec 1 projecteur compatible)	470 €
PRO-CACTUS mural 200 cm (avec 2 projecteurs compatibles)	850 €
PRO-CACTUS mural 100 cm (avec 1 projecteur compatible)	520 €
PRO-CACTUS mural 60 cm (avec 1 projecteur compatible)	470 €

Tarifs sans bandeau LED

PRO-FLAG

Lombardo.
EVERYDAY LIGHT

Accédez à la vidéo de présentation

Applique en aluminium injecté. Haute résistance à l'oxydation grâce au traitement bord de mer. Diffuseur en verre trempé et sérigraphié. Joints en silicone. Réflecteur en aluminium anodisé. Boulons A4 en acier inoxydable. Produit cablé en usine fourni avec un connecteur rapide fiche-douille IP68 avec barrière anti-condensation. IK07. Faisceaux réglables : 30°, wide 95°, asymétrique 140°-45° ou diffus.

Matière : Aluminium

Coloris

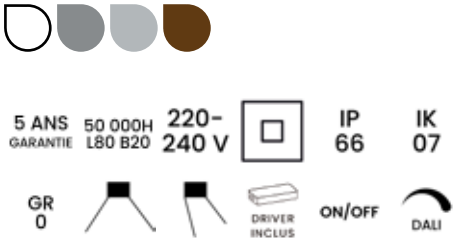

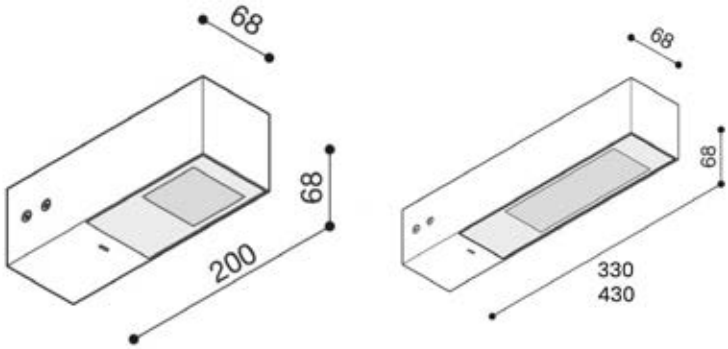

Produit	Puissance (W)	T° (K)	Flux Source (lm)	Prix indicatif On/Off € H.T	Prix indicatif Dali € H.T
PRO-FLAG 200	10W	2700K / 3000K / 4000K	1350lm	162 €	250 €
PRO-FLAG 330	19W	2700K / 3000K / 4000K	2850lm	205 €	275 €
PRO-FLAG 430	35W	2700K / 3000K / 4000K	4575lm	319 €	385 €

Options :

- Version tête de mât
- Version Classe III 24V

PRO-FLAG BOLLARD

Lombardo. EVERYDAY LIGHT

Accédez à la vidéo de présentation

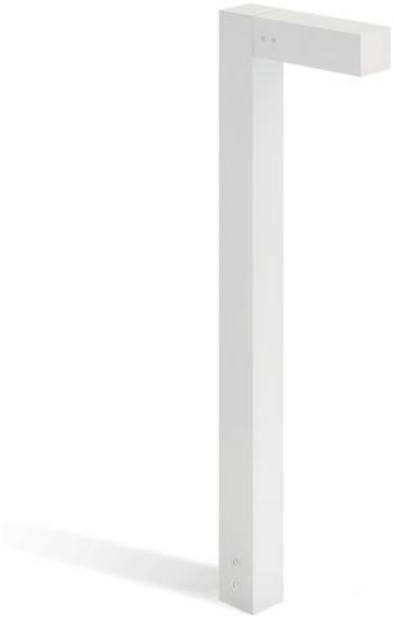

Borne en aluminium injecté. Haute résistance à l'oxydation. Diffuseur en verre trempé et sérigraphié. Joints en silicone. Réflecteur en aluminium anodisé. Boulons A4 en acier inoxydable. Produit cablé en usine fourni avec un connecteur rapide fiche-douille IP66 avec barrière anti-condensation. Faisceaux réglables : 30°, wide 95°, asymétrique 140°-45° ou diffus.

Matière : Aluminium

Coloris

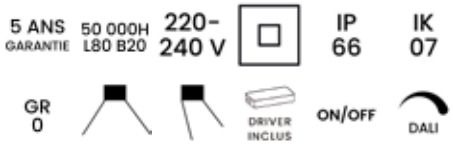

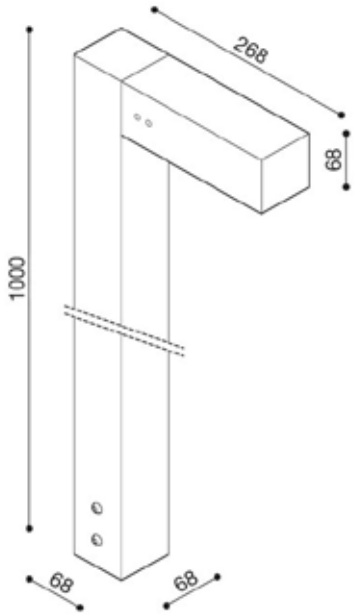

Produit	Puissance (W)	T° (K)	Flux Source (lm)	Prix indicatif On/Off € H.T	Prix indicatif Dali € H.T
PRO-FLAG 200	10W	2700K / 3000K / 4000K	1350lm	385 €	451 €

Options :

- Version Classe III 24V

PRO-AGO

Applique et spot sur piquet compacts. Corps en aluminium EN-6026 anodisé, haute résistance à l'oxydation. Câble version AC-Direct : 0,8m H05RN-F 3x1. IP66. IK07.

Matière : Aluminium

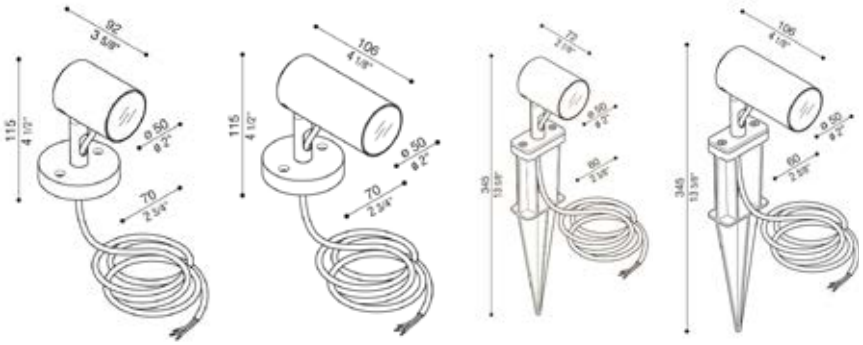

Coloris

5 ANS GARANTIE | 220-240 V | IP 66 | IK 07

Produit	Puissance (W)	T° (K)	Flux Source (lm)	Faisceau (°)	Prix indicatif On/Off € H.T
PRO-AGO WALL	6W	2700K / 3000K / 4000K	700lm	25° / 40° / 65°	152 €
PRO-AGO GARDEN	6W	2700K / 3000K / 4000K	700lm	25° / 40° / 65°	132 €
PRO-AGO WALL POWER	10W	2700K / 3000K / 4000K	1100lm	25° / 40° / 65°	165 €
PRO-AGO GARDEN POWER	10W	2700K / 3000K / 4000K	1100lm	25° / 40° / 65°	146 €

PRO-TOK

Lombardo.
EVERYDAY LIGHT

Bornes déclinées en quatre tailles. Forme carrée. Angle d'éclairage 360°. Haute résistance à l'oxydation grâce au traitement de cataphorèse et vernissage avec des résines polyester stabilisées aux UV. IP66. IK10.

Matière : Aluminium

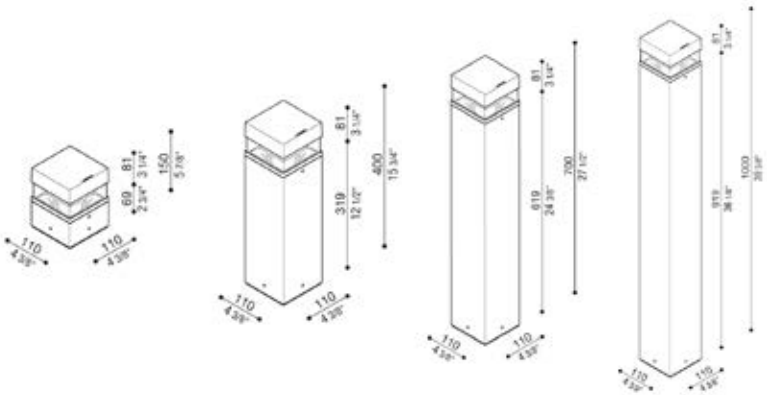

Coloris

5 ANS GARANTIE | 220-240 V | IP 66 | IK 10

Produit	Puissance (W)	T° (K)	Flux Source (lm)	Prix indicatif On/Off € H.T
PRO-TOK Q 150	14W	2700K / 3000K / 4000K	1920lm	232 €
PRO-TOK Q 400	14W	2700K / 3000K / 4000K	1920lm	245 €
PRO-TOK Q 700	14W	2700K / 3000K / 4000K	1920lm	290 €
PRO-TOK Q 1000	14W	2700K / 3000K / 4000K	1920lm	331 €

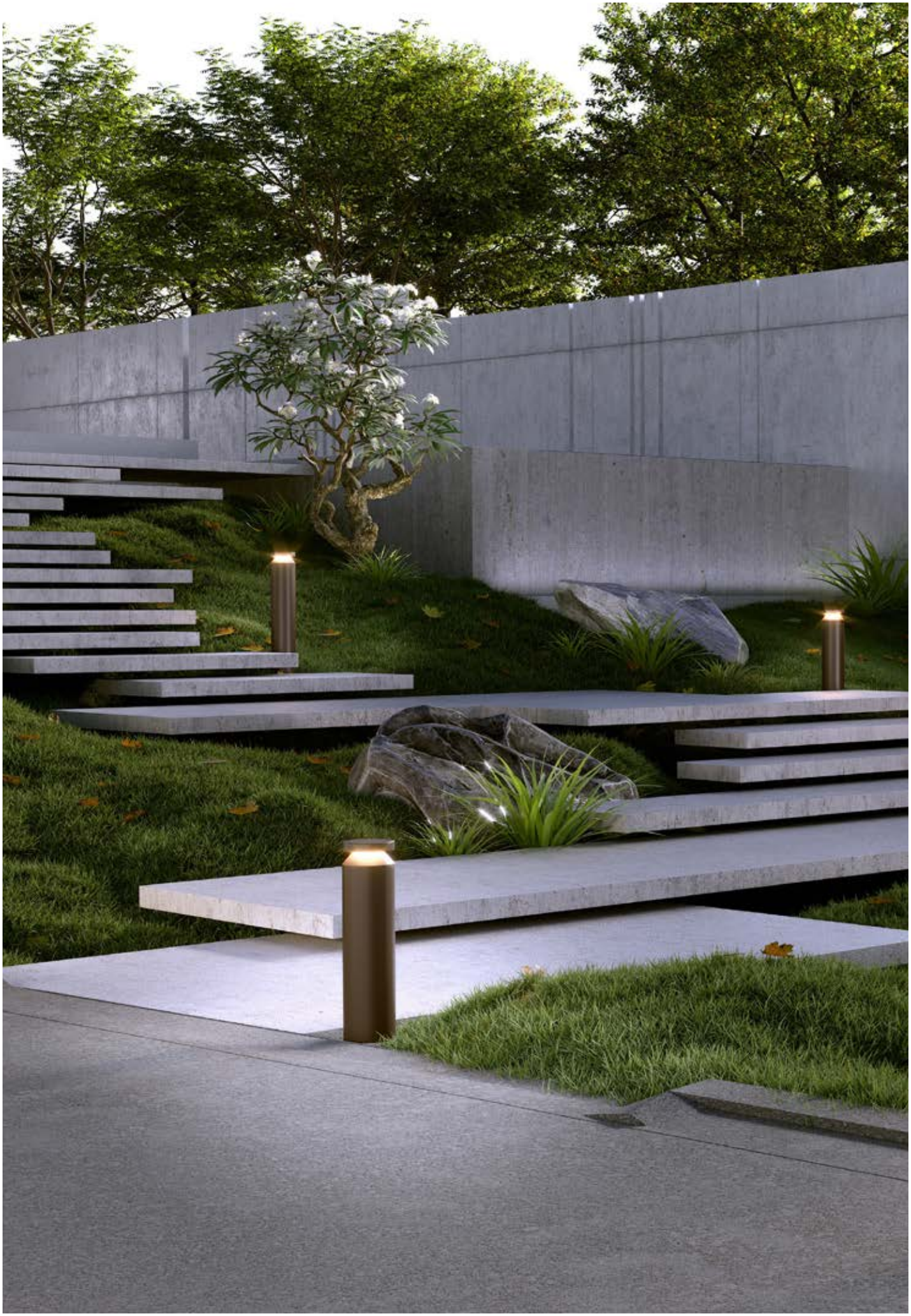

PRO-VERSO

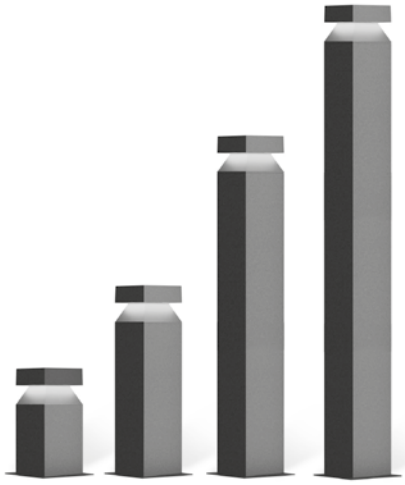

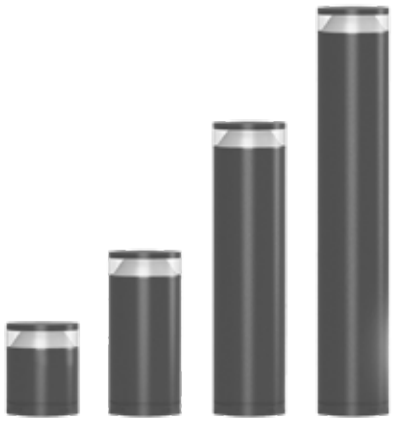

Bornes au design épuré déclinées en 4 hauteurs différentes et en version ronde ou carrée. LED à haute efficacité, en mesure de garantir une consommation minimale et un rendement maximal. Diffusion asymétrique. IP65. IK10. Durée de vie 50 000h L80 B20. IRC>90. Norme ULOR.

Matière : Aluminium

Coloris

5 ANS GARANTIE | 220-240 V | 50 000H L80 B20 | IP 65 | IK 10 | IRC ≥90

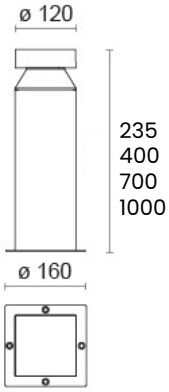

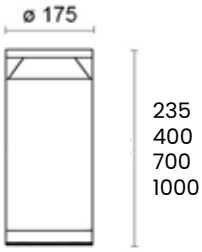

Produit	Puissance (W)	T° (K)	Flux Source (lm)	Prix indicatif On/Off € H.T
PRO-VERSO 120Q (carrée 2 sorties h 700mm)	12W	3000K / 4000K	900 lm	369 €
PRO-VERSO 120Q (carrée 4 sorties h 700mm)	24W	3000K / 4000K	1800 lm	362 €
PRO-VERSO 120Q (carrée 2 sorties h 1000mm)	12W	3000K / 4000K	900 lm	430 €
PRO-VERSO 120Q (carrée 4 sorties h 1000mm)	24W	3000K / 4000K	1800 lm	423 €
PRO-VERSO 175 (ronde 360° h 700mm)	20W	3000K / 4000K	1521 lm	484 €
PRO-VERSO 175 (ronde 180° h 700mm)	20W	3000K / 4000K	789 lm	495 €
PRO-VERSO 175 (ronde 360° h 1000mm)	20W	3000K / 4000K	1521 lm	500 €
PRO-VERSO 175 (ronde 180° h 1000mm)	20W	3000K / 4000K	789 lm	506 €

PRO-PEAK

Borne extérieure en aluminium. Design rectiligne. Diffuseur latéral. IP66. Driver On/Off. Disponible en 2 tailles et 3 coloris.

Matière : Aluminium

Coloris

5 ANS GARANTIE | 252 000H L70 B10 | 220-240 V | 850° | IP 66

IK 05 | SDCM 2 | IRC 80 | ON/OFF

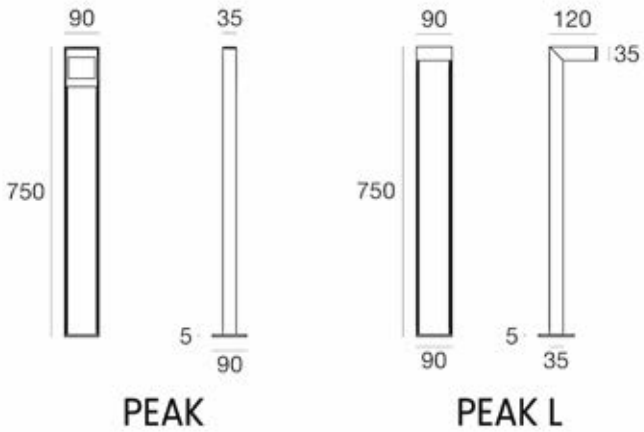

Produit	Puissance (W)	T° (K)	Flux Sortant (lm)	Prix indicatif On/Off € H.T	Prix indicatif Dali € H.T
PRO-PEAK	9,5W	3000K / 4000K	775lm / 800lm	427 €	nc
PRO-PEAK L	11W	3000K / 4000K	537lm / 555lm	485 €	636 €

Options :

- Hauteur 35 ou 75 cm

PRO-PEAK MAXI

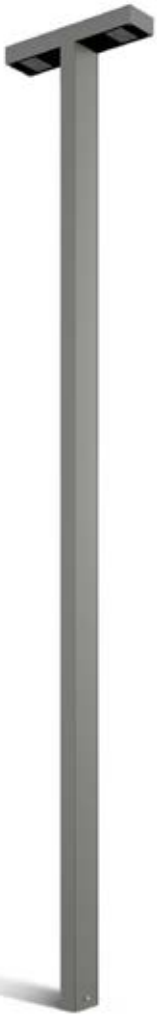

Borne extérieure en aluminium. Design rectiligne, diffuseur simple ou double. IP66. Driver On/Off. Disponible en 2 hauteurs et 3 coloris.

Matière : Aluminium

Coloris

5 ANS GARANTIE | 247 450H L70 B10 | 220-240 V | 850° | IP 66 | IK 08

SDCM 2 | IRC 80 | ON/OFF | DALI

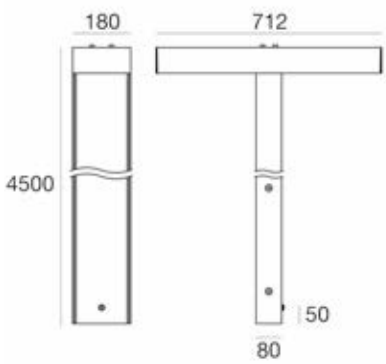

PEAK MAXI DL

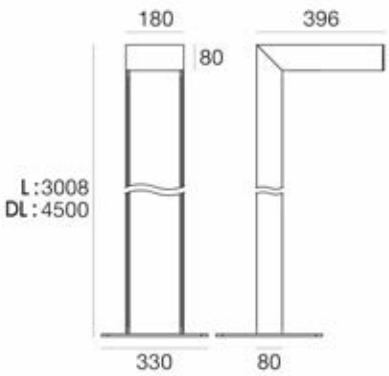

PEAK MAXI L et DL

Produit	Puissance (W)	T° (K)	Flux Sortant (lm)	Prix indicatif On/Off € H.T	Prix indicatif Dali € H.T
PRO-PEAK MAXI L	39W	3000K / 4000K	3098lm / 3343lm	2 098 €	2 175 €
PRO-PEAK MAXI L	53W	3000K / 4000K	5594lm / 5820lm	2 670 €	2 735 €
PRO-PEAK MAXI DL	53+53W	3000K / 4000K	10242lm / 11052lm	3 552 €	3 950 €

PRO-RAZE THORN

Accédez à la vidéo de présentation

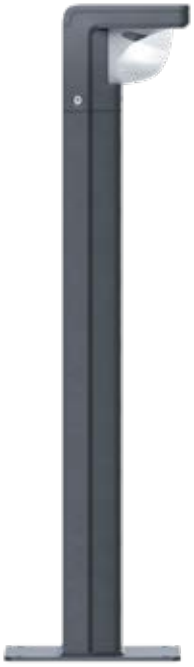

Borne LED sur semelle, incorporant la technologie Flat beam® Thorn. 1 LED alimentée en 350mA. Driver inclus. Classe II. IP66. IK10. Compatible avec l'installation en bord de mer. Livré avec LED 3 000 K. Protection contre la surtension 6 kV de série. Entraxe de fixation 200 x 200 mm. Les vis de fixation ne sont pas incluses.

Matière : Fonte d'aluminium / PC

Coloris

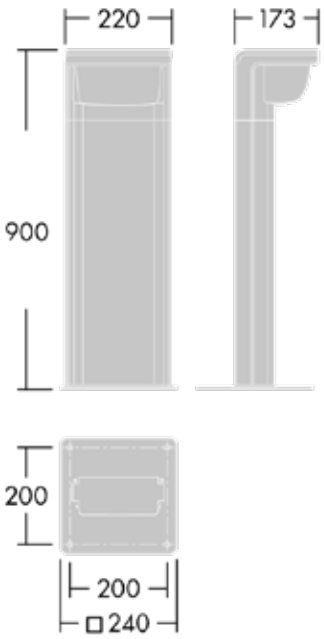

5 ANS GARANTIE | 100 000H L70 B20 | 220-240 V | IP 66 | IK 10

SDCM 3 | DRIVER INCLUS | DALI | Accès PMR

Produit	Puissance (W)	T° (K)	Flux Sortant (lm)	Prix indicatif Dali € H.T
PRO-RAZE	15W	3000K	696lm	1 195 €

PRO-BUZZER

Borne extérieure avec LED CCT de 3000/4000K et IRC80. Eclairage indirect avec optique asymétrique 360° ou 180°. Corps de l'appareil en aluminium. IP65. Classe de protection II. Conforme à la norme EN 60598-1 et ses dispositions spécifiques. Existe en 3 tailles.

Matière : Aluminium

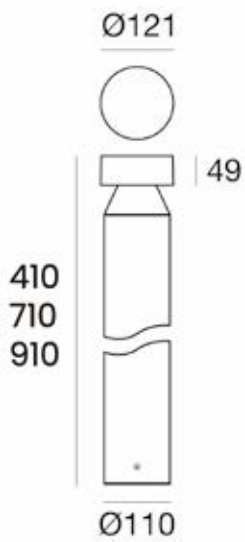

Coloris

5 ANS GARANTIE | 220-240 V | 850° | IP 65 | IK 09

IRC 80 | DRIVER INCLUS

Produit	Version	Puissance (W)	T° (K)	Flux Sortant (lm)	Prix indicatif On/Off € H.T
PRO-BUZZER 360°	41 cm	10W	3000K / 4000K	255lm / 264lm	321 €
PRO-BUZZER 360°	71 cm	10W	3000K / 4000K	255lm / 264lm	350 €
PRO-BUZZER 360°	91 cm	10W	3000K / 4000K	255lm / 264lm	370 €
PRO-BUZZER 180°	41 cm	10W	3000K / 4000K	81lm / 85lm	321 €
PRO-BUZZER 180°	71 cm	10W	3000K / 4000K	81lm / 85lm	350 €
PRO-BUZZER 180°	91 cm	10W	3000K / 4000K	81lm / 85lm	370 €

PRO-RYO

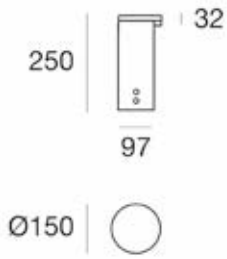

250 simple

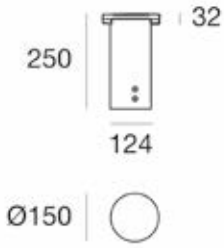

250 double

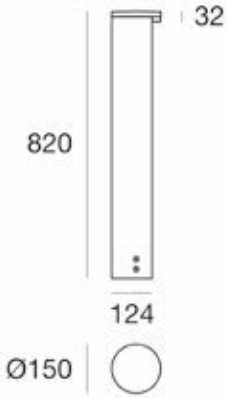

820 simple

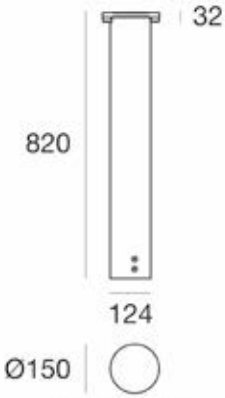

820 double

Bornes extérieures rondes en aluminium. Éclairage indirect. IP66. IK09. Classe II. Driver On/Off. Nombreuses déclinaisons de tailles, diffuseur simple ou double asymétrique. Interruteur CCT 3000/4000K.

Matière : Aluminium

Coloris

5 ANS GARANTIE | 220-240 V | 650° | IP 66 | IK 09 | SDCM 2

IRC 80 | DRIVER INCLUS

Produit	Puissance (W)	T° (K)	Flux Sortant (lm)	Prix indicatif On/Off € H.T
PRO-RYO 250 simple	4,2W	3000K / 4000K	517lm / 535lm	365 €
PRO-RYO 250 double	8,4W	3000K / 4000K	1034lm / 1070lm	461 €
PRO-RYO 820 simple	9W	3000K / 4000K	1019lm / 1054lm	508 €
PRO-RYO 820 double	18W	3000K / 4000K	2038lm / 2108lm	648 €

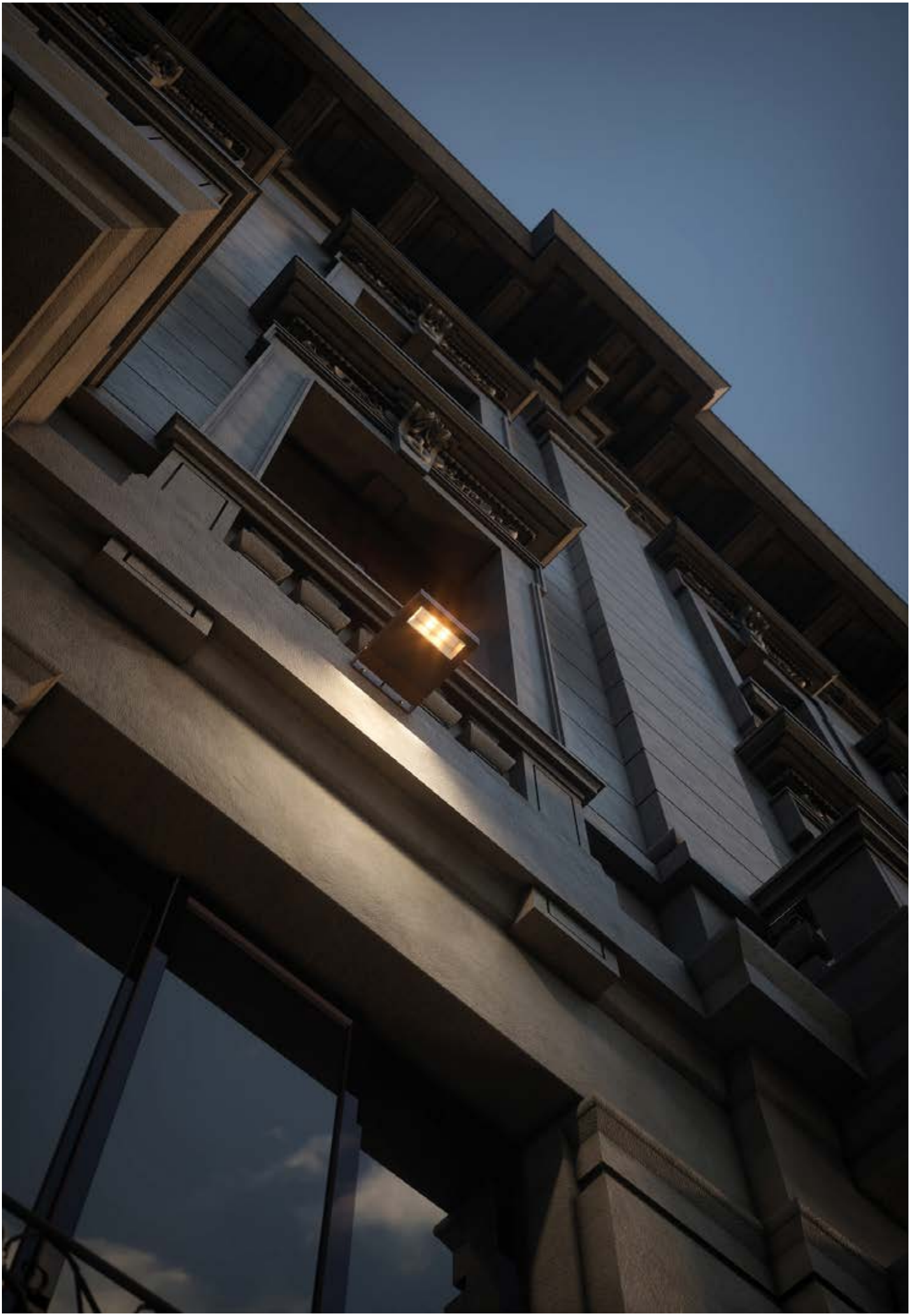

PRO-DELTA 2

Gammes de projecteurs articulés en aluminium moulé. Fourni avec câble d'alimentation H07RN-F. Diffuseur en verre trempé et sérigraphié. Réflecteur en aluminium. Version symétrique ou asymétrique. IP66. Réglage de l'inclinaison 180°. Décliné en quatre tailles. Classe I. IK08.

Matière : Aluminium

- Inclinaison réglable
- Installation au sol ou au mur
- En option avec surcoût vitre colorée : voir coloris sur demande

Coloris

En option coloris vitre (avec surcoût)

5 ANS GARANTIE | 220-240 V | IP 66 | IK 08

0,7m | DRIVER INCLUS | ON/OFF | DALI

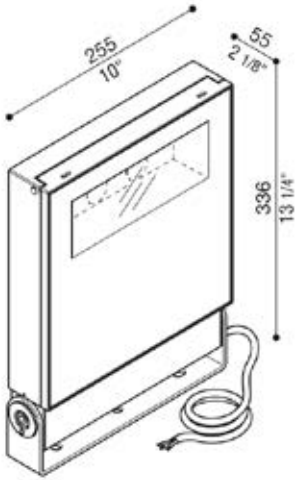

Produit	Puissance (W)	T° (K)	Flux Source (lm)	Prix indicatif On/Off € H.T	Prix indicatif DALI € H.T
PRO-DELTA 2 72W	72W	2700K / 3000K / 4000K	11 463lm	320 €	375 €
PRO-DELTA 2 97W	97W	2700K / 3000K / 4000K	13 643lm	320 €	375 €
PRO-DELTA 2 119W	119W	2700K / 3000K / 4000K	16 052lm	330 €	385 €

En option : verre teinté sur demande avec surcoût (vert, rouge, blanc ou jaune)

PRO-IRIS

Projecteurs pour application extérieure avec une distribution de lumière elliptique à focale réglable composée de 1 LED Array 2700/3000/4000K. IRC80. IP67. Driver d'alimentation non fourni. Câble d'alimentation de 1m inclus. Classe III. Installation en applique, au plafond ou au sol.Conforme à la norme EN 60598-1 et ses dispositions spécifiques.

Matière : Aluminium / verre trempé

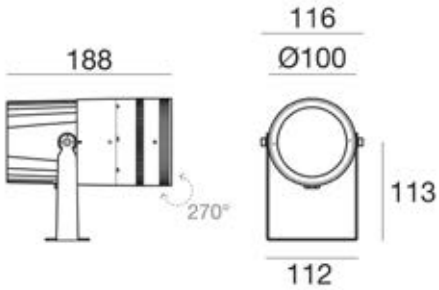

Coloris

5 ANS GARANTIE | III | IP 67 | IK 10

IRC 80 | réglable | ON/OFF

Produit	Puissance (W)	T° (K)	Flux Sortant (lm)	Prix indicatif On/Off € H.T
PRO-IRIS	30W	2700K / 3000K / 4000K	1250lm / 1302lm / 1374lm	685 €

Options :

- Autres puissances et tailles

PRO-PERISKOP

Projecteurs extérieurs LED 2700K, 3000K ou 4000K. IRC80. IP66. IK06. Câble d'alimentation de 1m inclus. Classe II. Peut être installé en applique, au plafond ou au sol. Orientable à 124°.

Matière : Aluminium / verre trempé

Coloris

5 ANS GARANTIE | IP 66 | IK 06

IRC 80 | 124° | 1 m

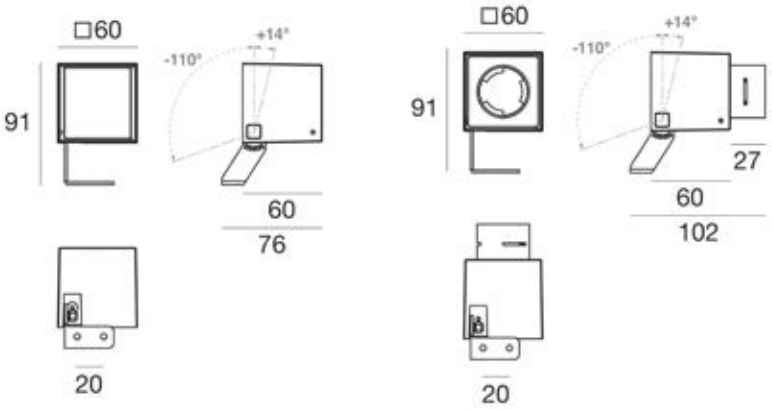

Produit	Puissance (W)	T° (K)	Flux Sortant (lm)	Faisceau (°)	Prix indicatif On/Off € H.T
PRO-PERISKOP 60	6,7W	2700K / 3000K / 4000K	616lm / 643lm / 678lm	16° / 31,8° / 39,2°	230 €
PRO-PERISKOP 60 narrow	6W	2700K / 3000K / 4000K	469lm / 469lm / 507lm	11°	212 €

Options :

- Autres puissances et tailles

PRO-TAG

Lombardo.
EVERYDAY LIGHT

Projecteur articulé en aluminium moulé. Fourni avec 1m de câble d'alimentation H05RN-F-pré-cablé. Diffuseur en verre trempé et sérigraphié. Réflecteur en aluminium. Joints en silicone pour maintenir le degré IP66. Visserie en acier inox type A4. Réglage de l'inclinaison 180°. Décliné en deux tailles, puissances 10W, 25W (également en version asymétrique pour le 25W). 4 coloris (sauf coloris blanc pour PRO-TAG 110 Post). Classe I. IK06. Disponible en version KIT composé de Tag 110 avec box de dérivation forme carrée ou en version POST avec box de dérivation forme ronde. Pas de risque photobiologique, RG0 groupe (EN62471).

Matière : Aluminium

Coloris

5 ANS GARANTIE | 220-240 V | I | IP 66 | IK 06 | GR 0

1m | DRIVER INCLUS

110 & 110 POST

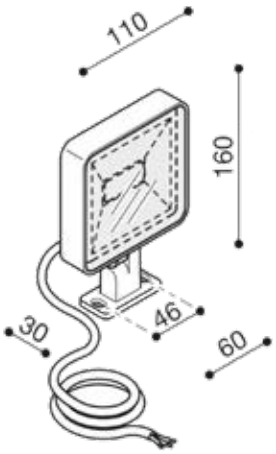

110 BOX

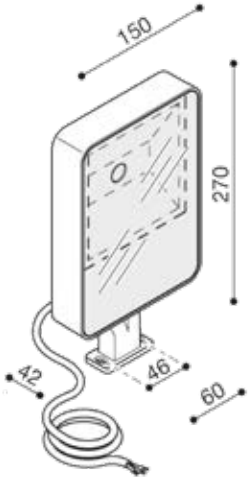

Produit	Puissance (W)	T° (K)	Flux Source (lm)	Prix indicatif On/Off € H.T
PRO-TAG 110	10W	2700K / 3000K / 4000K	1200lm	79 €
PRO-TAG 110 POST	10W	2700K / 3000K / 4000K	1200lm	95 €
PRO-TAG 110 BOX	10W	2700K / 3000K / 4000K	1200lm	135 €

PRO-TAG 210

Projecteur articulé en aluminium moulé. Fourni avec 1m de câble d'alimentation H05RN-F-pré-cablé. Diffuseur en verre trempé et sérigraphié. Réflecteur en aluminium. Joints en silicone pour maintenir le degré IP66. Visserie en acier inox type A4. Réglage de l'inclinaison 180°. Décliné en deux tailles, puissances 10W, 25W (également en version asymétrique pour le 25W). 4 coloris (sauf coloris blanc pour PRO-TAG 210 Post). Classe I. IK06. Disponible en version classique ou asymétrique, avec embase carrée (modèle BOX) ou ronde (modèle POST).

Matière : Aluminium

Coloris

5 ANS GARANTIE | 220-240 V | I | IP 66 | IK 06 | GR 1

1 m | DRIVER INCLUS

210 & 210 POST

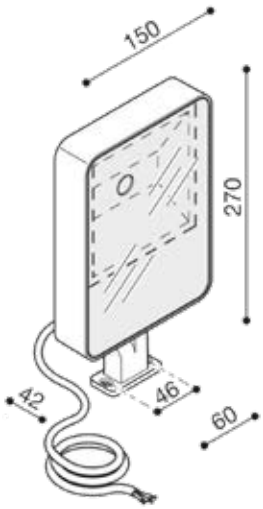

210 BOX

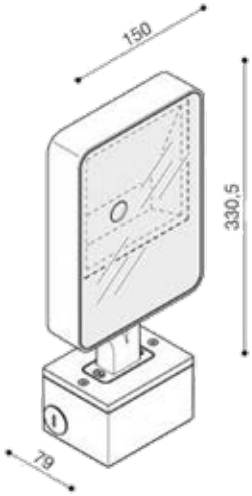

Produit	Puissance (W)	T° (K)	Flux Source (lm)	Prix indicatif On/Off € H.T
PRO-TAG 210	25W	2700K / 3000K / 4000K	3500lm	149 €
PRO-TAG 210 asym	25W	2700K / 3000K / 4000K	3500lm	159 €
PRO-TAG 210 POST	25W	2700K / 3000K / 4000K	3500lm	163 €
PRO-TAG 210 POST asym	25W	2700K / 3000K / 4000K	3500lm	173 €
PRO-TAG 210 BOX	25W	2700K / 3000K / 4000K	3500lm	205 €
PRO-TAG 210 BOX asym	25W	2700K / 3000K / 4000K	3500lm	215 €

PRO-NANTES

PRILUX
a new light

Projecteur extérieur LED recommandé pour les applications sportives, les environnements industriels, le patrimoine. IP66 et IK10. Décliné en plusieurs tailles et puissances. Boîtier optique en verre trempé de 6 mm. Résistant à des vents de plus de 150 km/h. Luminaire disponible avec le système de contrôle CMR Cora Manager Ready, mémoire avec options de gradation : 5 profils prédéfinis, et 3 profils programmables en fonction des besoins du luminaire et jusqu'à 8 niveaux de gradation. Disponible avec un système de contrôle à distance Bluetooth 5.0 qui permet la reprogrammation des drivers depuis le panneau (CMR) et la version CLOUD disponible pour la reconfiguration à distance. Pilote pour configuration multi-puissances.

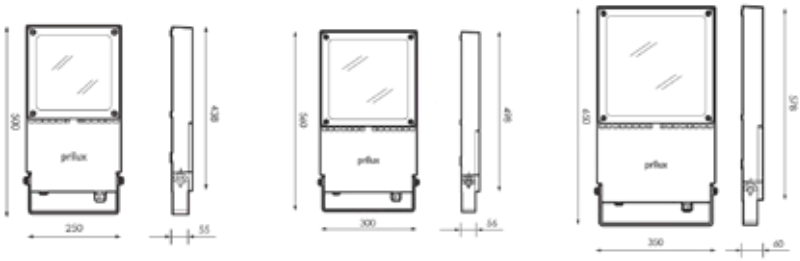

5 ANS GARANTIE | 100 000H L80 B10 | 220-240 V | IP 66 | IK 10

ON/OFF | DALI

Produit	Puissance (W)	T° (K)	Flux Sortant (lm)	Prix indicatif DALI € H.T
PRO-NANTES PLAY	110W	3000K / 4000K	14650lm / 15770lm	495 €
PRO-NANTES L PLAY	130W	3000K / 4000K	19184lm / 20910lm	703 €
PRO-NANTES XL PLAY	304W	3000K / 4000K	39500lm / 42900lm	1 083 €

Options :

- Version asymétrique

PRO-TOKYO

EXALUM

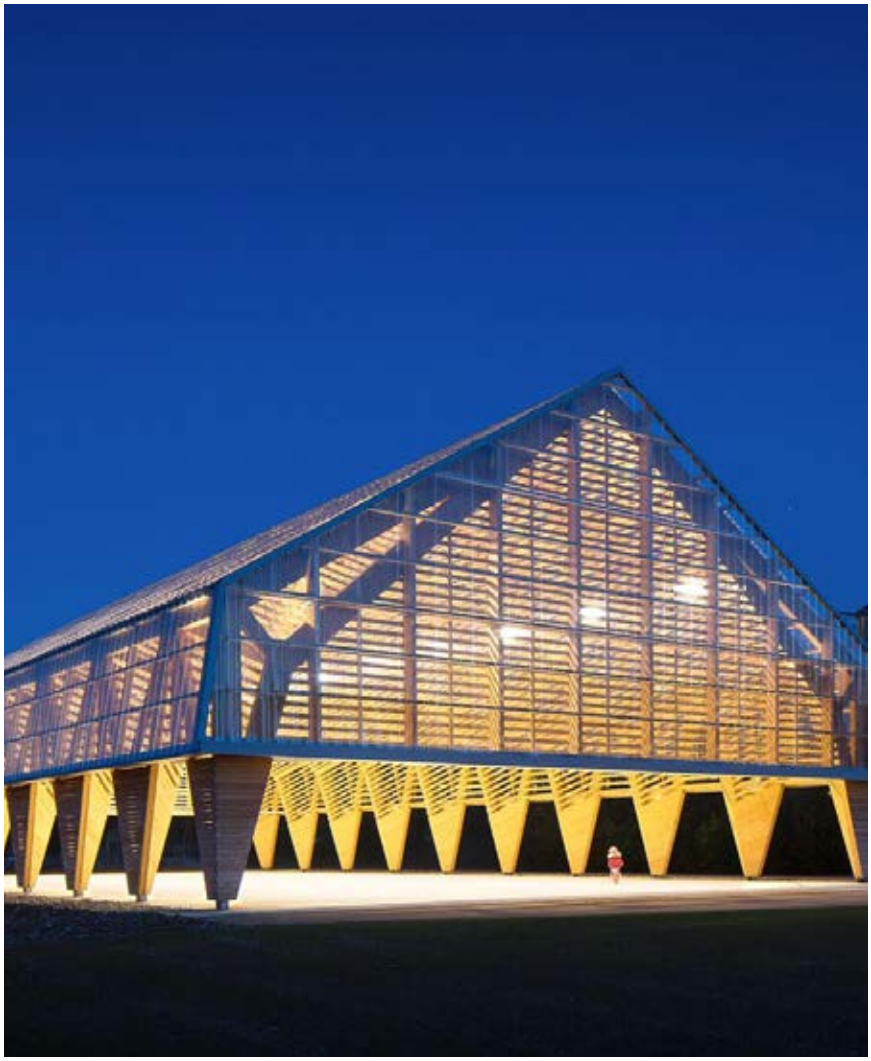

Projecteur extérieur LED asymétrique, IP66 et IK08 idéal pour l'éclairage des parkings et surfaces industrielles. Il se décline en plusieurs puissances, 42W, 80W, 130W, 170W et 240W. Switch de température de couleur 3000-4000K. Durée de vie 70 000h. Traité contre la corrosion dûe au brouillard salin.

42W

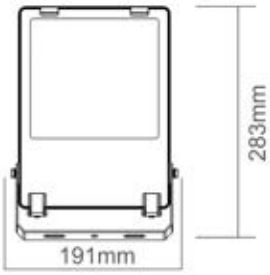

80W

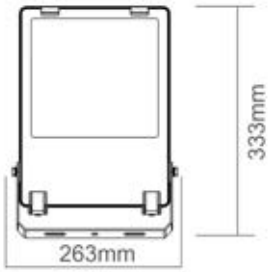

130W

240W

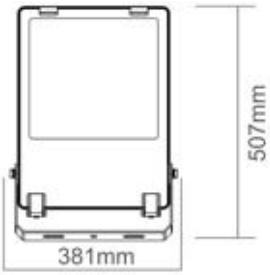

Coloris

5 ANS GARANTIE | 70 000H L80 B20 | 850° | IP 66 | IK 08

SDCM 4 | IRC 80

Produit	Puissance (W)	T° (K)	Flux Sortant (lm)	Faisceau (°)	Prix indicatif On/Off € H.T	Prix indicatif DALI € H.T
PRO-TOKYO 42W	42W	3000K / 4000K	5000lm / 5880lm	100° x 50°	134 €	nc
PRO-TOKYO 80W	80W	3000K / 4000K	9500lm / 11200lm	100° x 50°	173 €	nc
PRO-TOKYO 130W	130W	3000K / 4000K	15500lm / 18200lm	100° x 50°	233 €	273 €
PRO-TOKYO 170W	170W	3000K / 4000K	20230lm / 23800lm	100° x 50°	310 €	347 €
PRO-TOKYO 240W	240W	3000K / 4000K	28560lm / 33600lm	100° x 50°	365 €	410 €

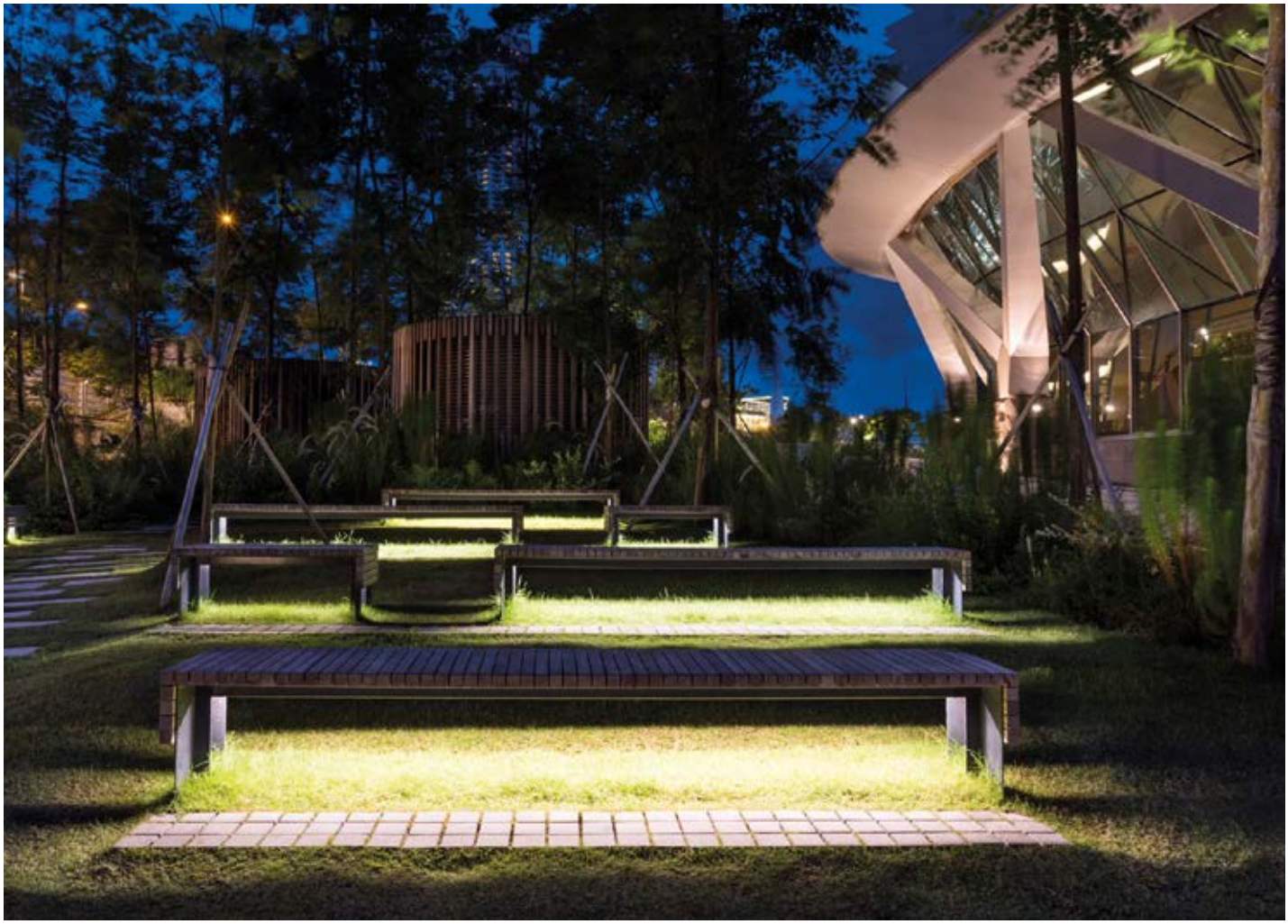

PRO-TNC

Lombardo.
EVERYDAY LIGHT

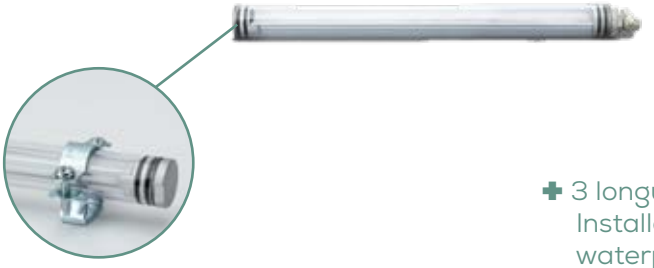

✚ 3 longueurs
Installation extérieure, waterproof

Dispositif linéaire pour l'extérieur, à installer au plafond ou au mur. Réflecteur intérieur en aluminium extrudé, couvercles latéraux en aluminium anodisé, diffuseur en PMMA opale et corps en polycarbonate. IP67. IK09.

Matière : Aluminium / PMMA / Polycarbonate

5 ANS GARANTIE | 24 V | III | IP 67 | IK 09 | - +

Produit	Puissance (W)	T° (K)	Flux Source (lm)	Prix indicatif On/Off € H.T
PRO-TNC 305	5W	2700K / 3000K / 4000K	550lm	162 €
PRO-TNC 555	10W	2700K / 3000K / 4000K	1100lm	215 €
PRO-TNC 1055	20W	2700K / 3000K / 4000K	2200lm	270 €

PRO-DWAVE

Accédez à la vidéo de présentation

✚ Fléxibilité maximale : système d'éclairage flexible à deux axes

Dispositif linéaire unique possédant les plus grandes flexibilité et adaptabilité disponibles sur le marché. Sa section permet la courbure en deux sens. Possibilité de fixation sur n'importe quel sol, grâce au support en acier à fixation rapide qui permet un ancrage ferme et continu sur toute la longueur du luminaire. Peut également être fixé au sol avec un piquet en acier. A équiper d'un bandeau spécifique (nous consulter pour la configuration complète)

Matière : Aluminium

Coloris

5 ANS GARANTIE

IK 10

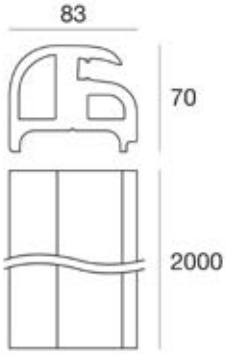

Produit	Prix indicatif € H.T
PRO-DWAVE *(profil seul, 2m, hors éclairage)*	354 €

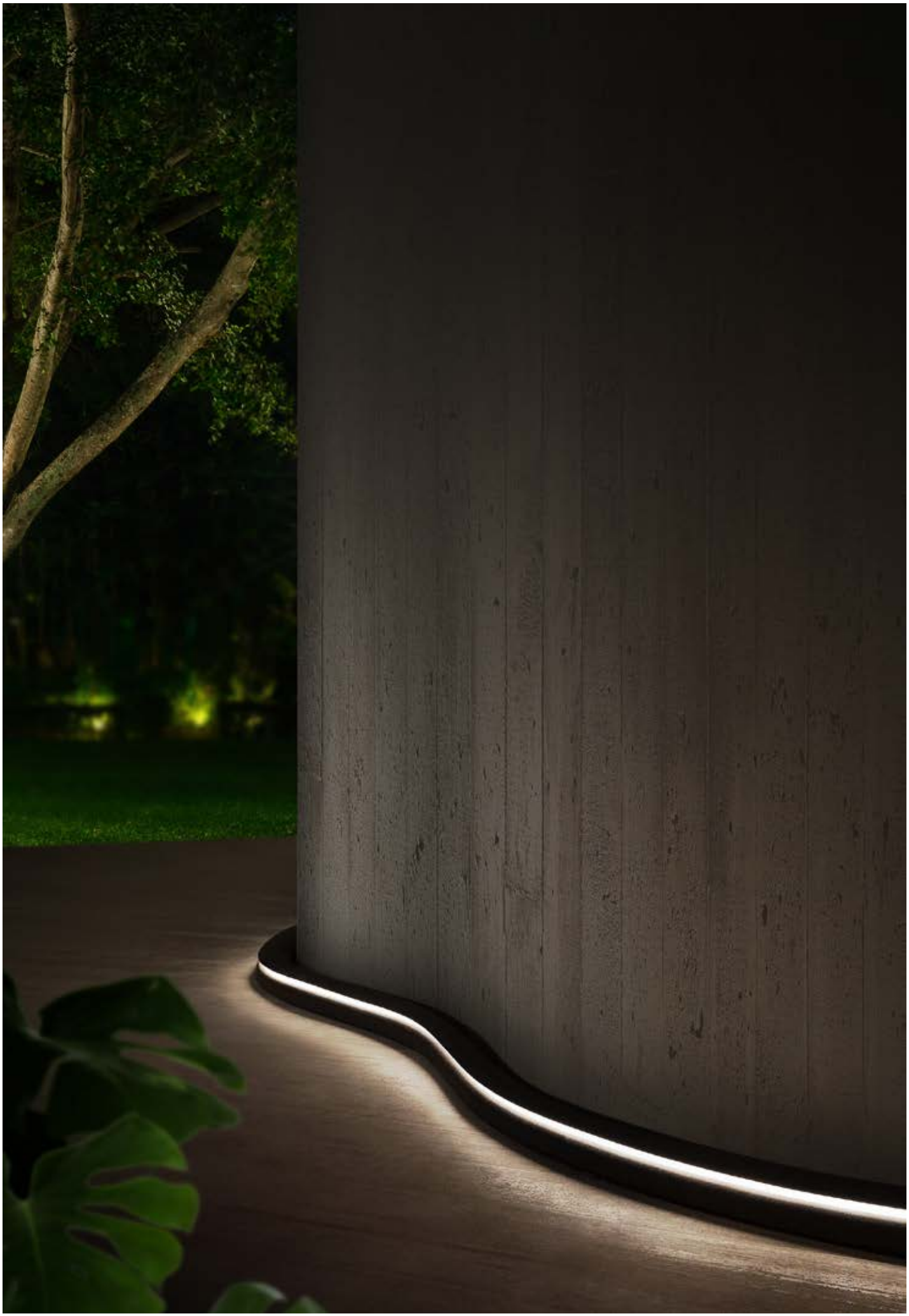

PRO-OLODUM LOCK

✚ LOCK system pour stopper la condensation

Encastré de sol développé pour stopper la condensation. Le système LOCK permet d'améliorer l'étanchéité des luminaires. Le corps du luminaire, la source lumineuse, le verre de protection et la bague de verrouillage extérieure sont fournis dans une solution unique et scellée. L'orientation et la rotation du bloc optique se font au moyen d'un système de pointage et de rotation qui ne nécessite pas l'ouverture du luminaire. Il sera donc possible de calibrer le faisceau lumineux, même de manière répétée, en garantissant l'étanchéité de l'ensemble du luminaire jusqu'à la fin de sa vie. Durée de vie 50 000h L80 B10. Classe II. IP67/68. IK10. IRC90. Variable DALI en option. Eclairage direct, faisceaux 18°, 40° ou 60°.

Matière : Acier Inox / plastique

Coloris

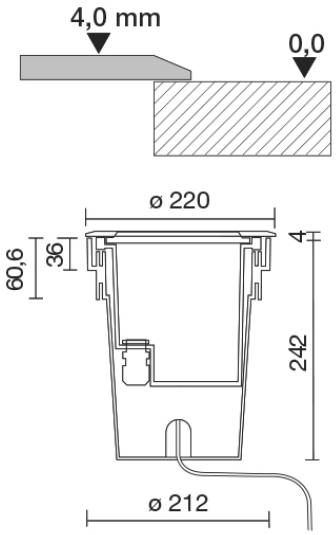

5 ANS GARANTIE | 220-240 V | IP 68 | IK 10 | IRC ≥90

DRIVER INCLUS | ON/OFF

Produit	Puissance (W)	T° (K)	Flux Sortant (lm)	Faisceau (°)	Prix indicatif On/Off € H.T
PRO-OLODUM STANDARD PROOF LOCK	20W	3000K	2076lm / 2060lm / 1801lm	18°/40°/60°	475 €
PRO-OLODUM RULED MIDI PROOF	9,5W	3000K	981lm / 855lm / 966lm	12°/55°/75°	407 €
PRO-OLODUM RULED STANDARD PROOF	20W	3000K	1710lm	12°/55°/75°	515 €

PRO-LONGLIGHT ECO

Encastré de sol linéaire. Installation légèrement en retrait. Corps en aluminium extrudé, cadre et boîtier en acier inoxydable 316L, verre trempé transparent. Driver intégré. Durée de vie 50 000h L80 B10. Classe II. IP67/68. IK10. IRC90. Variable DALI en option. Eclairage direct, faisceaux 18°, 40° ou 60°. Décliné en 4 longueurs.

Matière : Aluminium / Inox 316L

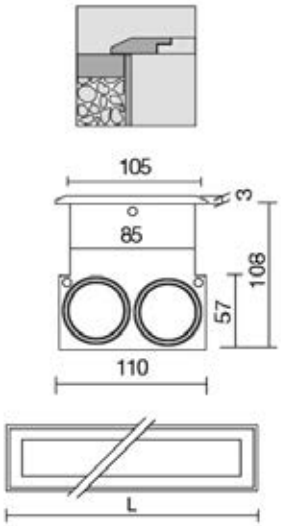

375
935
1236
1536

Coloris

5 ANS GARANTIE | 220-240 V | IP 67 | IK 09 | IRC ≥90

DRIVER INCLUS | ON/OFF

Produit	Puissance (W)	T° (K)	Flux Sortant (lm)	Prix indicatif On/Off € H.T
PRO-LONGLIGHT ECO 375mm	8W	3000K	438 lm	610 €
PRO-LONGLIGHT ECO 935mm	24W	3000K	1315 lm	955 €
PRO-LONGLIGHT ECO 1236mm	32W	3000K	1750 lm	1 100 €
PRO-LONGLIGHT ECO 1536mm	39W	3000K	2186 lm	1 635 €

PRO-SUELO RXJ 8W

Encastré de sol en acier. Emission avec 3 optiques différentes selon les versions pour application extérieure. LED avec CCT et un IRC 80. Le corps de l'appareil est en aluminium, le diffuseur est en verre trempé, collerette Inox 316L. IP68. Puissance totale 8 W. Câble d'alimentation inclus de 1 m. Classe de protection I et peut être installé avec un boîtier extérieur (pour le béton ou la maçonnerie, en option). Carrossable jusqu'à 2500 kg.

Conforme à la norme EN 60598-1 et à ses dispositions spécifiques.

Matière : Aluminium-Inox 316L

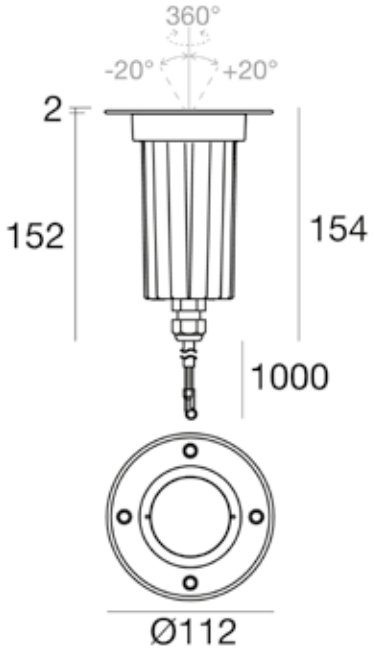

Coloris

5 ANS GARANTIE | 220-240 V | 850° | IP 68 | IK 10

SDCM 3 | IRC 80 | 1 m | DRIVER INCLUS | ON/OFF

Produit	Puissance (W)	T° (K)	Flux Sortant (lm)	Faisceau (°)	Prix indicatif On/Off € H.T
PRO-SUELO spot 8W	8W	2700K / 3000K / 4000K	760lm / 760lm / 821lm	20°	392 €
PRO-SUELO flood 8W	8W	2700K / 3000K / 4000K	760lm / 760lm / 821lm	30°	392 €
PRO-SUELO wide flood 8W	8W	2700K / 3000K / 4000K	760lm / 760lm / 821lm	60°	392 €

Options :

- Nid d'abeille

PRO-SUELO RXJ 13W

Encastré de sol en acier. Emission avec 3 optiques différentes selon les versions pour application extérieure. LED avec CCT et un IRC 80. Le corps de l'appareil est en aluminium, le diffuseur est en verre trempé, collerette Inox 316L. IP68. Puissance totale 13 W. Câble d'alimentation inclus de 1 m. Classe de protection I et peut être installé avec un boîtier extérieur (pour le béton ou la maçonnerie, en option). Carrossable jusqu'à 2500 Kg.

Conforme à la norme EN 60598-1 et à ses dispositions spécifiques.

Matière : Aluminium-Inox 316L

Coloris

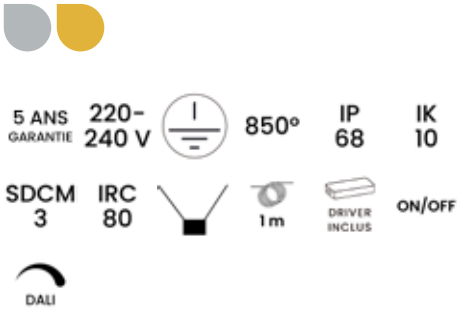

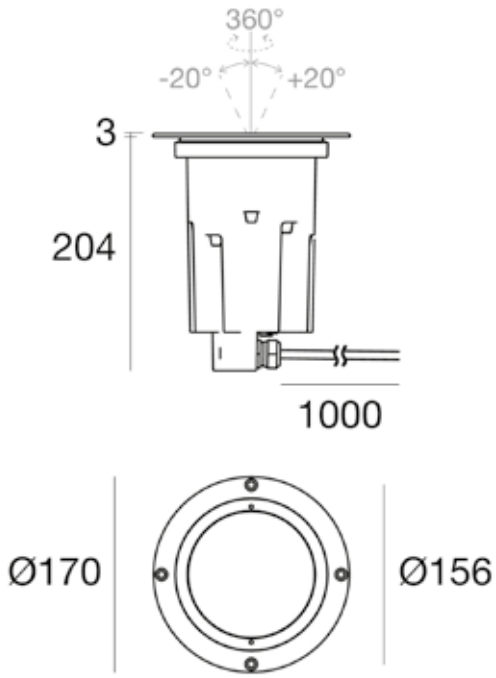

Produit	Puissance (W)	T° (K)	Flux Sortant (lm)	Faisceau (°)	Prix indicatif On/Off € H.T	Prix indicatif Dali € H.T
PRO-SUELO spot 13W	13W	CCT 2700K - 3000K - 4000K	1724lm / 1724lm / 1854lm	14°	543 €	603 €
PRO-SUELO flood 13W	13W	CCT 2700K - 3000K - 4000K	1724lm / 1724lm / 1854lm	33°	543 €	603 €
PRO-SUELO medium flood 13W	13W	CCT 2700K - 3000K - 4000K	1724lm / 1724lm / 1854lm	64°	543 €	603 €

PRO-SUELO RXJ 30W

Encastré de sol en acier. Emission avec 3 optiques différentes selon les versions pour application extérieure. LED avec CCT et un IRC 80. Le corps de l'appareil est en aluminium, le diffuseur est en verre trempé, collerette Inox 316L. IP68. Puissance totale 30 W. Câble d'alimentation inclus de 1 m. Classe de protection I et peut être installé avec un boîtier extérieur (pour le béton ou la maçonnerie, en option). Carrossable.

Conforme à la norme EN 60598-1 et à ses dispositions spécifiques.

Matière : Aluminium-Inox 316L

Coloris

5 ANS GARANTIE | 220-240 V | 850° | IP 68 | IK 10

SDCM 3 | IRC 80 | 1 m | DRIVER INCLUS | ON/OFF

DALI

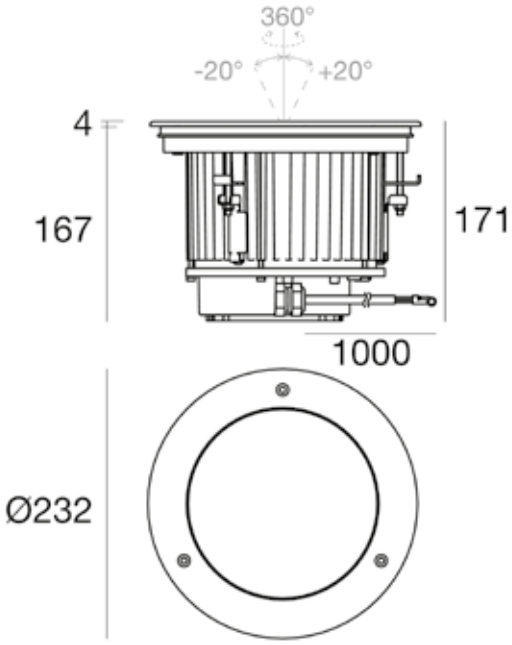

Produit	Puissance (W)	T° (K)	Flux Sortant (lm)	Faisceau (°)	Prix indicatif On/Off € H.T	Prix indicatif Dali € H.T
PRO-SUELO spot 30W	30W	CCT 2700K - 3000K - 4000K	4088lm / 4372lm / 4702lm	18°	915 €	997 €
PRO-SUELO flood 30W	30W	CCT 2700K - 3000K - 4000K	4088lm / 4372lm / 4702lm	34°	915 €	997 €
PRO-SUELO wide flood 30W	30W	CCT 2700K - 3000K - 4000K	4088lm / 4372lm / 4702lm	59°	915 €	997 €

PRO-ALCOR

Balises encastrables IP67 aux dimensions extrêmement réduites. L'alimentation est intégrée dans la structure, il est donc possible de connecter les appareils directement à la ligne électrique, ce qui facilite l'installation. Le corps est fabriqué en acier AISI 316 L. Diffuseur en verre trempé prismatique. L'encastré est carrossable jusqu'à 1500kg. Disponible en 1, 2 ou 4 émissions. IP67. IK10. IRC80.

Matière : Acrylique

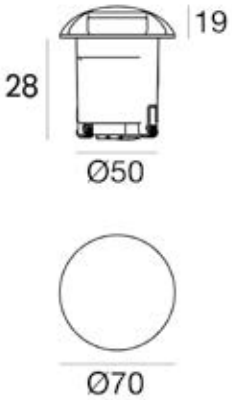

Coloris

5 ANS GARANTIE | IP 67 | IK 10 | IRC 80 | DRIVER INCLUS

Produit	Puissance (W)	T° (K)	Flux Sortant (lm)	Prix indicatif On/Off € H.T
PRO-ALCOR 1	2W	3000K / 4000K	233lm / 249lm	228 €
PRO-ALCOR 2	2W	3000K / 4000K	233lm / 249lm	228 €
PRO-ALCOR 4	2W	3000K / 4000K	233lm / 249lm	228 €

Options :

- Version classe III avec driver déporté
- Boitier d'encastrement vendu séparément

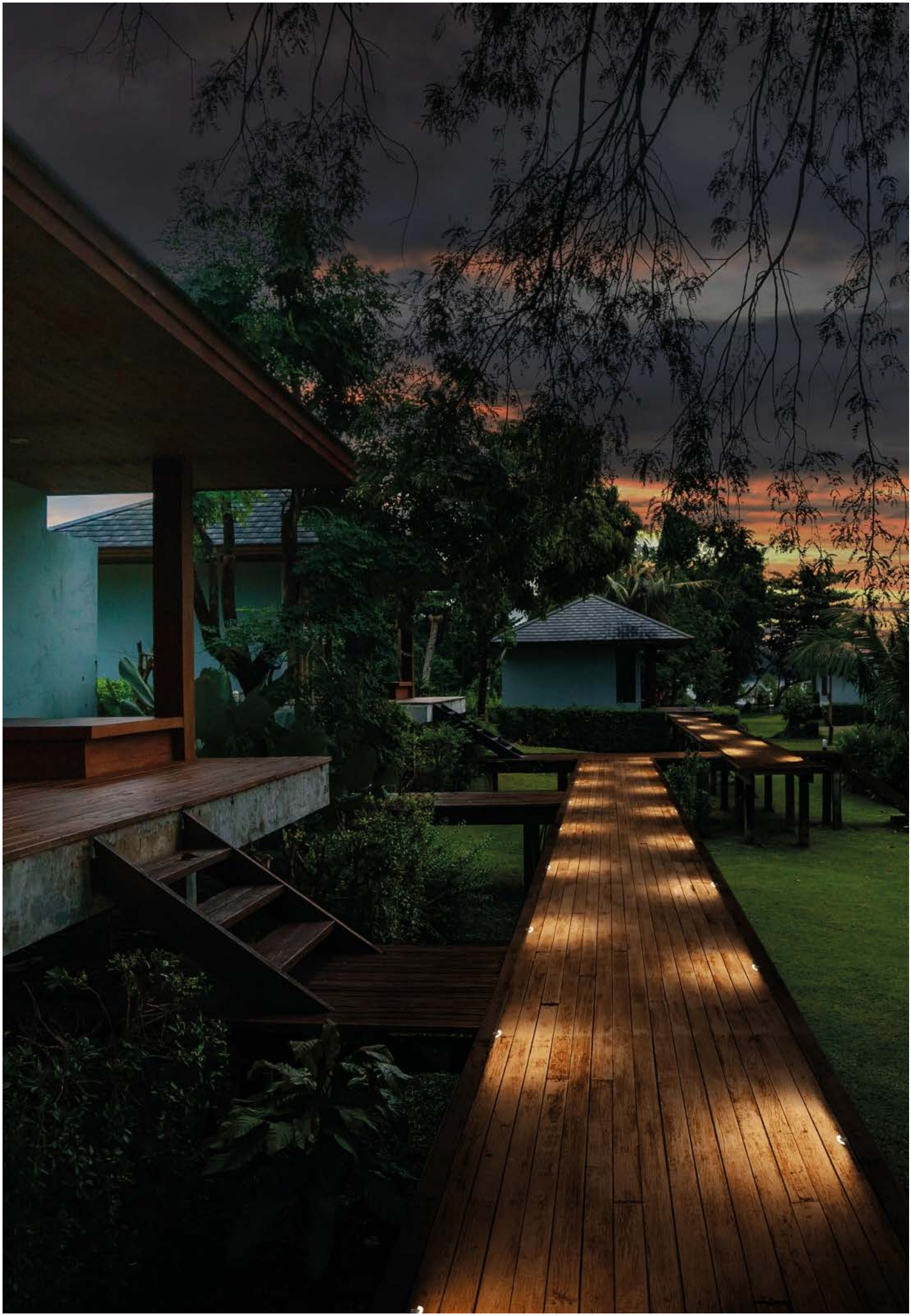

PRO-ORMA

✚ Optique asymétrique
Inox 316L

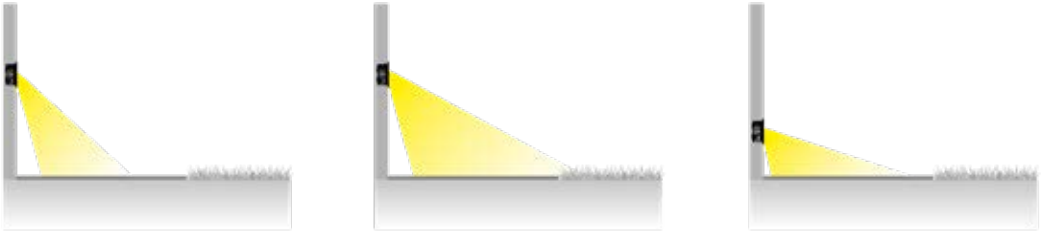

Optiques Dark Light, conçues pour une installation encastrée au mur ou au sol, elles permettent la création de parcours lumineux parfaitement balisés et visibles. Grâce au système d'inclinaison intégré, PRO-ORMA est capable de s'adapter à différentes hauteurs d'installation.

Encastré mural avec corps en aluminium et collerette Inox 316L. Optique asymétrique, idéal pour le balisage. LED inclinable à 20°. IK10. Peut être installé au sol. Carrossable 2000kg. IP68. Classe III. IRC80. Câble 1m inclus. Variable DALI. Existe également en version carrée.

Matière : Acier Inox / aluminium / verre

Coloris

5 ANS GARANTIE | 24 V | III | IP 68 | IK 10 | IRC 80

1 m | DRIVER EXCLU | ON/OFF | DALI

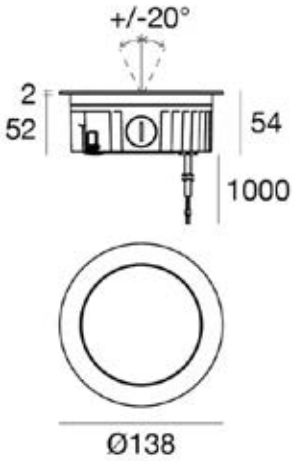

PRO-ORMA IJ 13W

Produit	Puissance (W)	T° (K)	Flux Sortant (lm)	Prix indicatif On/Off € H.T
PRO-ORMA IJ 13W	13W	2700K / 3000K / 4000K	1724lm / 1724lm / 1854lm	499 €
PRO-ORMA IJ 9W	9W	2700K / 3000K / 4000K	1132lm / 1182lm / 1212lm	350 €
PRO-ORMA IM 5W	5W	2700K / 3000K / 4000K	596lm / 624lm / 660lm	240 €

PRO-PIN ASYM

Lombardo. EVERYDAY LIGHT

Encastré mural en aluminium moulé. Diffuseur rond ou carré en verre trempé et sérigraphié. Version asymétrique. Convient pour une installation avec boîtes standard. Dimmable coupure de phase. Fourni avec alimentation et 0,20 m de câble. IP66. IK07.

Matière : Verre

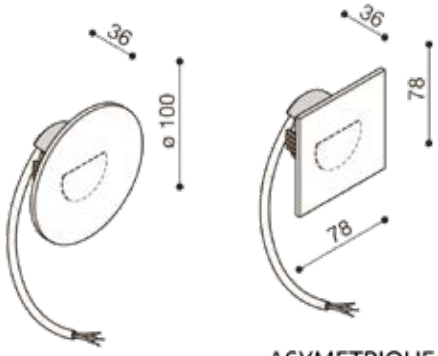

ASYMETRIQUE

Coloris

5 ANS GARANTIE | 50 000H L70 B20 | 220-240 V | IP 66 | IK 07 | GR 0 | PH. CUT

Produit	Puissance (W)	T° (K)	Flux Source (lm)	Prix indicatif On/Off € H.T
PRO-PIN Q/T ASYM	2W	2700K / 3000K / 4000K	200lm	72 €

PRO-PIN

Lombardo. EVERYDAY LIGHT

Encastré mural en aluminium moulé. Diffuseur rond ou carré en verre trempé et sérigraphié. Version symétrique. Convient pour une installation avec boîtes standard. Dimmable coupure de phase. Fourni avec alimentation et 0,20 m de câble. IP66. IK07.

Matière : Verre

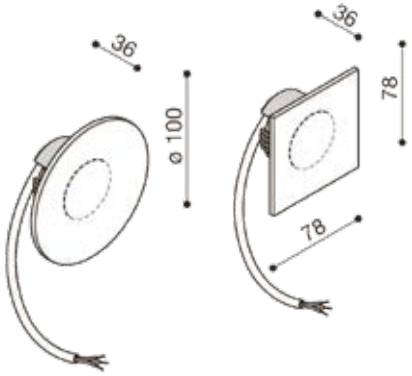

SYMETRIQUE

Coloris

5 ANS GARANTIE | 50 000H L70 B20 | 220-240 V | IP 66 | IK 07 | GR 0 | PH. CUT

Produit	Puissance (W)	T° (K)	Flux Source (lm)	Prix indicatif On/Off € H.T
PRO-PIN Q/T	2W	2700K / 3000K / 4000K	200lm	65 €

PRO-ARCADA

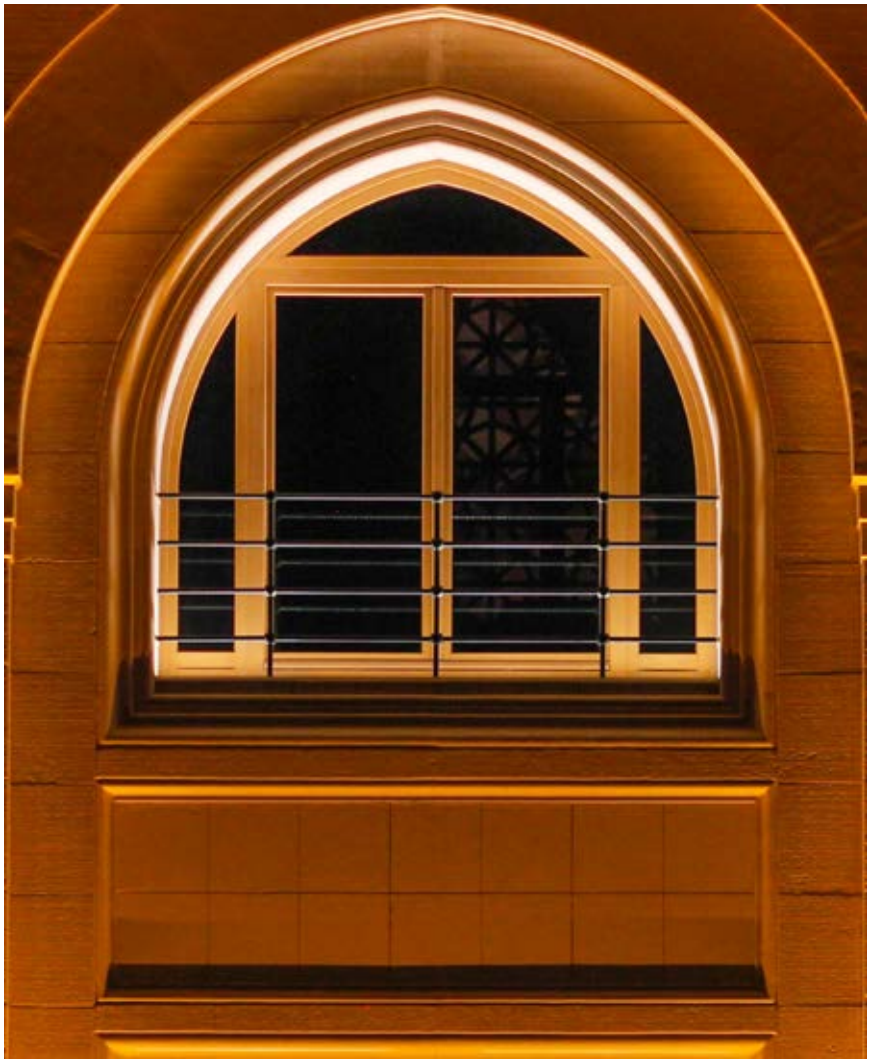

Arcada produit une ligne de lumière conçue pour l'éclairage d'arcades, d'alcôves, de montants de fenêtres et de reliefs architecturaux. La source powerLED présente une émission «en arc» et permet d'obtenir un éclairage indirect qui se renverse sur la structure avec une intensité homogène, sans éblouissement ni dispersion inesthétique de la lumière, apportant une plus grande profondeur au scénario architectural. IP65. IK08.

Matière : Aluminium

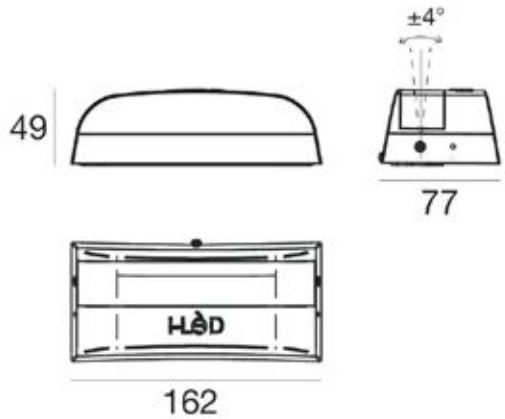

Coloris

5 ANS GARANTIE | IP 65 | IK 08 | DRIVER EXCLU

Produit	Puissance (W)	T° (K)	Flux Sortant (lm)	Faisceau (°)	Prix indicatif On/Off € H.T
PRO-ARCADA	4W	2700K / 3000K / 4000K	394lm / 424lm / 450lm	elliptique	398 €

Options :

- Version classe III avec driver déporté
- Version dimmable

PRO-LOOP66

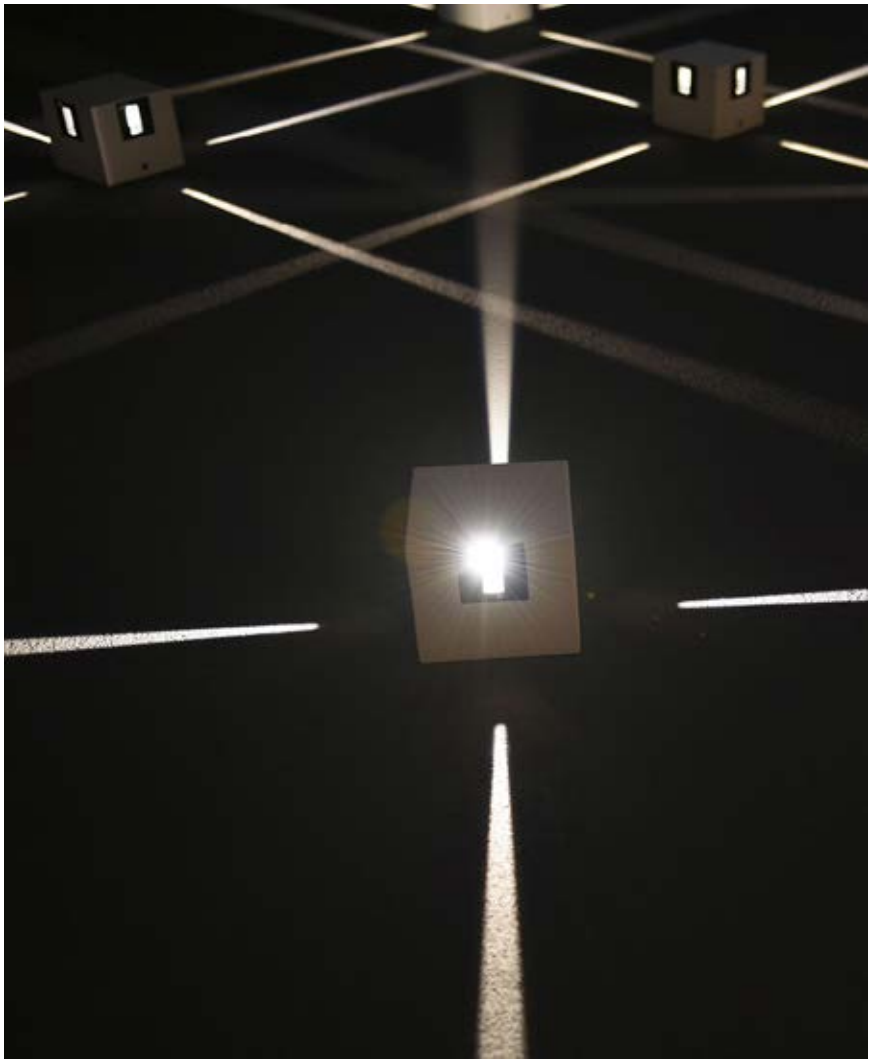

Applique permettant de créer des jeux de lumière pour décorer façades et murs extérieurs avec des faisceaux perpendiculaires. IP66. PowerLED incluse, 4 émissions avec lame de lumière (optique 5 degrés). Driver résiné intégré dans le corps de l'appareil. Disponible dans quatre finitions différentes (Blanc, Noir, Gris, Corten).

Matière : Aluminium

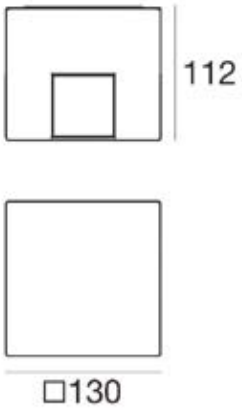

Coloris

5 ANS GARANTIE | IP 65 | IK 10 | 5°

Produit	Puissance (W)	T° (K)	Flux Sortant (lm)	Prix indicatif On/Off € H.T
PRO-LOOP66	23W	2700K / 3000K / 4000K	1332lm / 1248lm / 1170lm	626 €

PROLUM
L'ECLAIRAGE PROFESSIONNEL

ÉCLAIRAGE PUBLIC

BOÎTIERS DE RACCORDEMENT
protection des candélabres

✚ Installation optimisée
Passage du câble derrière le bornier.
Bornier ajustable et extractible pour un raccordement plus aisé.

Boîtiers de raccordement et de protection de
Type 0, 1, 2 et 3 pour installation classe II.
Bornier monobloc IP 2X ou bornes SIB (à pattes) assurant le maintien de l'isolation de la tête de câble en cas d'accident sur le candélabre.
Coupe-circuit Ph+N 10x38 avec ou sans cartouche fusible.
Accès au porte-fusible par trappe basculante (accès par le personnel non habilité au titre de l'UTE C 18-510).
Système d'accrochage par crochet réglable.

PRO-CONICA

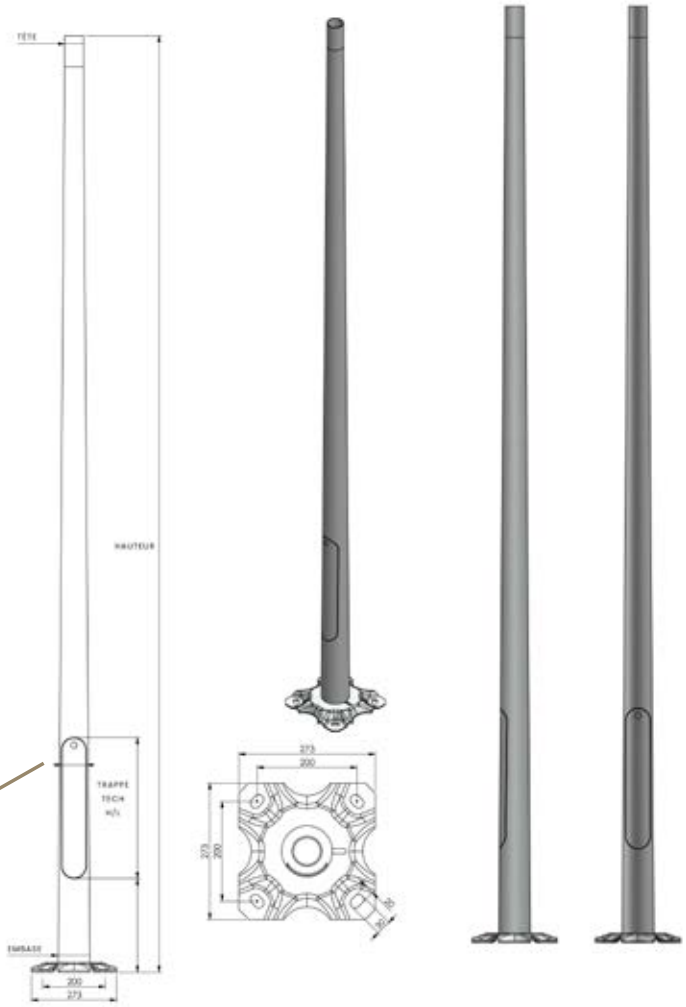

Gamme de mâts cylindro-coniques en acier galvanisé d'épaisseur de 2 à 4mm (pour différents budgets). Têtes de mâts ou projecteurs vendus séparément, à découvrir dans ces pages. Fabrication Française haute qualité, technique de soudure et de galvanisation innovantes et fiables.

Options :

- Tiges d'ancrage
- Peinture standard ou peinture milieu salin
- Version haute conicité avec semelle plate

Modèle	Diam tête	Diam base	Hauteur totale	Trappe tech	Dimensions embase	Perçage embase
9030	60	102	3000	H 452 / L 80, à 300 du sol	273x273	200x200
9040	60	116	4000	H 452 / L 80, à 500 du sol	273x273	200x200
9050	60	130	5000	H 452 / L 80, à 500 du sol	273x273	200x200
10040	60	100	4000	H 402 / L 70, à 400 du sol	273x273	200x200
10050	60	110	5000	H 402 / L 72, à 500 du sol	273x273	200x200
10060	60	120	6000	H 432 / L 80, à 500 du sol	273x273	200x200
20030	60	102	3000	H 452 / L 79, à 300 du sol	273x273	200x200
	avec trous taraudés M10					
20040	60	116	4000	H 522 / L 89, à 500 du sol	273x273	200x200
	avec trous taraudés M10					
20050	60	130	3000	H 502 / L 95, à 500 du sol	273x273	200x200
	avec trous taraudés M10					
20060	60	144	5900	H 500 / L 99, à 500 du sol	273x273	200x200
	avec trous taraudés M10					

Dimensions en mm. Tarifs : nous consulter.

PRO-URBA DECO

THORN

Tête de mât architecturale, élégante et sophistiquée, avec 24 LED entraînés à 500mA et une optique route extra large sans lumière vers le ciel. Gradable DALI. IP66. IK10. Pré-câblé avec 4 m de câble H07RN-F 1,5 mm². Montage sur mât de Ø 60 mm, luminaire perpendiculaire à la route. Profil de driver non requis. Livré avec LED 2 700 K. Protection contre les surtensions : 10 kV mode commun impulsion simple et 8 kV mode commun multi-impulsions et 6 kV mode différentiel multi-impulsions. Si le système DALI permanent est connecté, modes commun et différentiel multi-impulsions 6 kV. **Mât vendu séparément.** Classe II.

Matière : Fonte d'aluminium / verre transparent / plastique

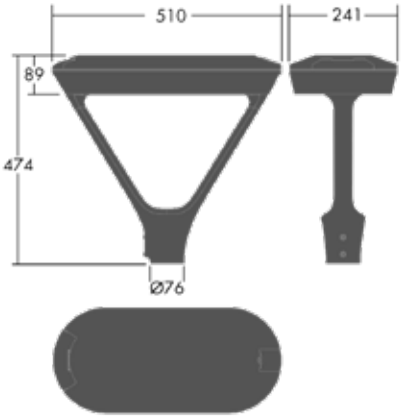

Coloris

5 ANS GARANTIE | 50 000H L80 B20 | 220-240 V | IP 66 | IK 10 | IRC 80

SDCM 5 | DRIVER INCLUS | DALI

Produit	Puissance (W)	T° (K)	Flux Source (lm)	Prix indicatif Dali € H.T
PRO-URBA DECO	36W	3000K	5191lm	1 080 €

PRO-URBA

THORN

Tête de mât urbaine avec 24 LED entraînés à 500mA, avec optique distribution confort pour rue large. Electronique, non gradable. IP66. IK09. Fixations : acier inoxydable avec traitement anti-galvanique. Pré-câblé avec 4 m de câble H07RN-F 1,5 mm². Montage sur mât de Ø 60mm. Protection contre les surtensions : 10 kV en mode commun single pulse et 8 kV en mode commun multipulse; 6 kV en mode différentiel multipulse. Si un système DALI est connecté: 6 kV en mode mode commun et mode différentiel multipulse. **Mât vendu séparément.** Classe II.

Matière : Fonte d'aluminium / verre transparent trempé / fixations acier galvanisé

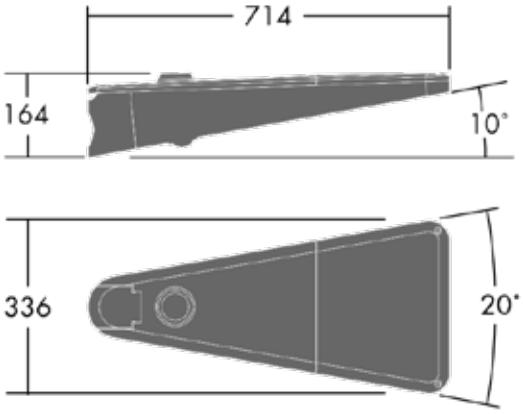

Coloris

5 ANS GARANTIE | 100 000H L90 B10 | 220-240 V | IP 66 | IK 09

SDCM 5 | DRIVER INCLUS | DALI

Produit	Puissance (W)	T° (K)	Flux Source (lm)	Prix indicatif Dali € H.T
PRO-URBA	39W	4000K	5393 lm	1 590 €

PRO-FLOW

THORN

Tête de mât très polyvalente avec une distribution pour rue extra large. Gradable DALI. 24 LED à 500mA. Compatible avec PL, prise Nema à 7 broches. IP66. IK10. Montage sur mâts Ø 60 mm. Pré-câblé avec 5 m de câble H07RN-F 1,5 mm². Protection contre les surtensions : 10 kV en mode commun single pulse et 8 kV en mode commun multipulse; 6 kV en mode différentiel multipulse. Si un système DALI est connecté: 6 kV en mode mode commun et mode différentiel multipulse. **Mât vendu séparément.** Classe II.

Matière : Fonte d'aluminium / verre transparent

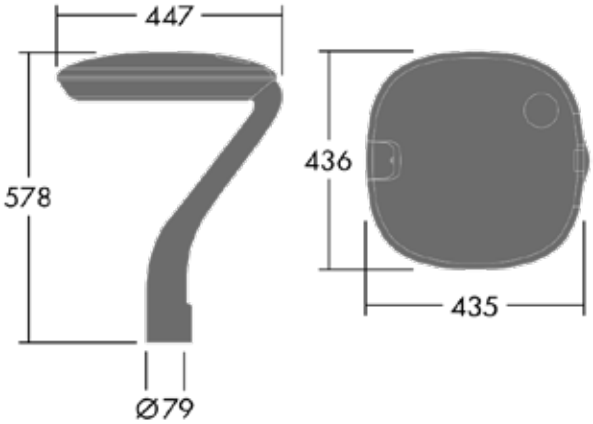

Coloris

5 ANS GARANTIE | 100 000H L90 B10 | 220-240 V | IP 66 | IK 10

SDCM 5 | DRIVER INCLUS | DALI

Produit	Puissance (W)	T° (K)	Flux Source (lm)	Prix indicatif Dali € H.T
PRO-FLOW	38W	3000K	5063lm	960 €

PRO-PLURIO

THORN

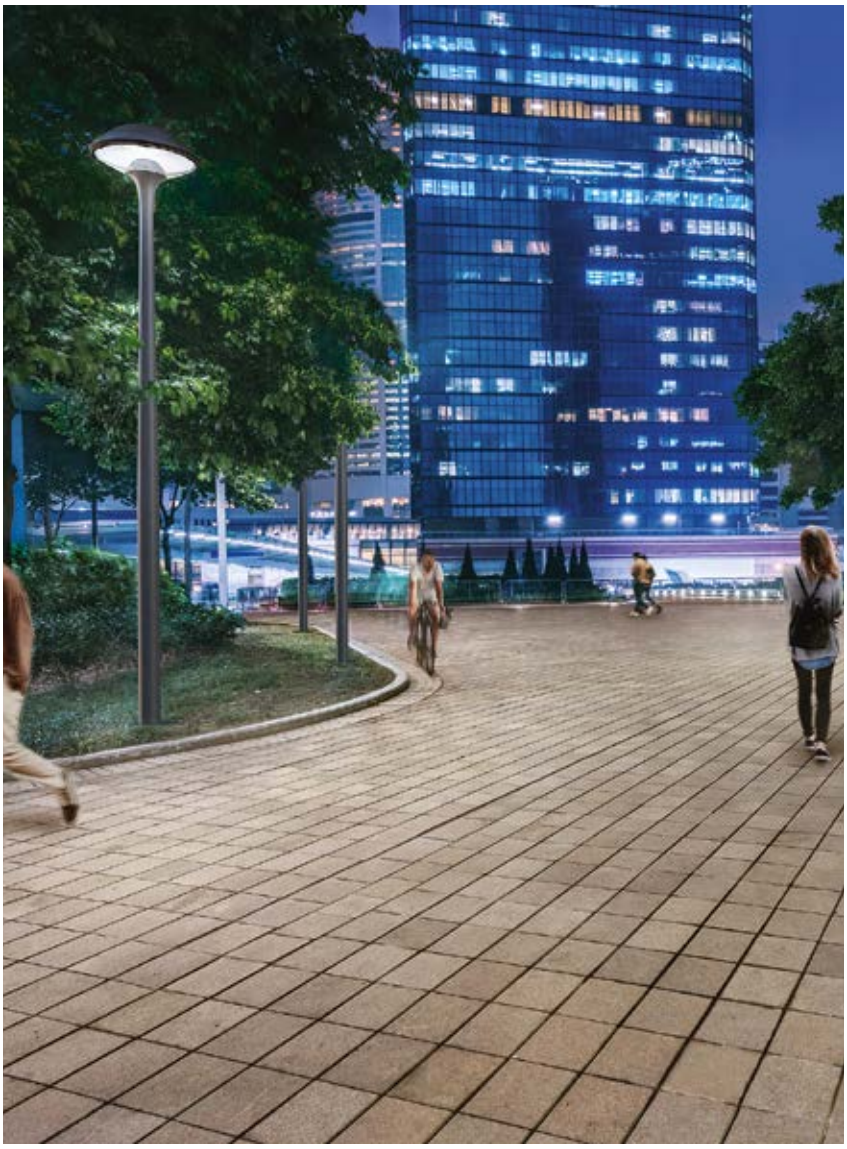

Tête de mât LED décorative avec distribution symétrique. Driver avec 24 LED entraînés à 500mA. IP66. IK08. Diffuseur : anti-UV, transparent avec prismes anti-éblouissement. Livré avec LED blanc variable 2200 - 4000 K. Montage sur mâts Ø 60mm. Émissions lumineuses vers le haut inférieures à 1 %. **Mât vendu séparément.** Classe II.

Matière : Fonte d'aluminium / PC

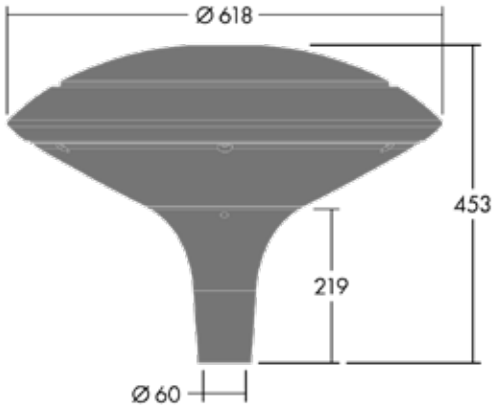

Coloris

5 ANS GARANTIE | 100 000H L90 B10 | 220-240 V | IP 66 | IK 08

SDCM 3 | DRIVER INCLUS | DALI

Produit	Puissance (W)	T° (K)	Flux Source (lm)	Prix indicatif Dali € H.T
PRO-PLURIO	36W	2200K - 4000K	3932lm	1 306 €

PRO-LINE

Lombardo.
EVERYDAY LIGHT

Tête de mât en polycarbonate noir. Fourni avec 1m de câble d'alimentation H05RN-F pré-cablé. **Mât vendu séparément.** Classe II. IP66. IK10.

Matière : Polycarbonate

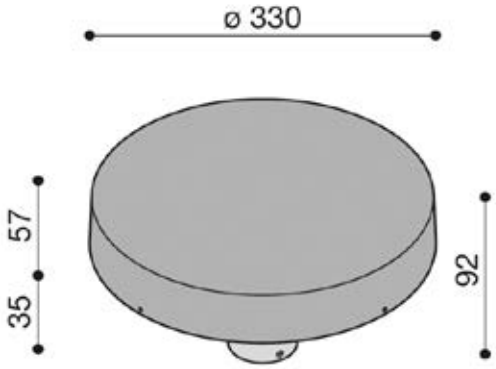

Coloris

5 ANS GARANTIE | 220-240 V | IP 66 | IK 10 | GR 0

1 m | DRIVER INCLUS

Produit	Puissance (W)	T° (K)	Flux Source (lm)	Prix indicatif On/Off € H.T
PRO-LINE 330	25W	2700K / 3000K / 4000K	3000lm / lm - 5% / lm - 5%	268 €

PRO-CANDLE

THORN

Lanterne élégante et minimaliste dotée d'un cône interne sombre et d'un diffuseur prismatique, permettant un éclairage doux et confortable avec un faible éblouissement. La conception optique est respectueuse de l'environnement et garantit un flux lumineux émis vers le ciel inférieur à 1 %. Disponible en quatre températures de couleur et avec plusieurs options de commande, notamment la gradation DALI2 et la bi-puissance désactivable.
Colonne vendue séparément. Mât vendu séparément.
Classe II. IP66. IK10. Pré-câblé avec 3m de câble.

Matière : Fonte d'aluminium / PC

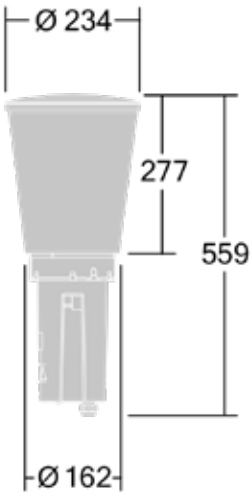

Coloris

5 ANS GARANTIE | 220-240 V | IP 66 | IK 10 | IRC 70

100 000H L80 B20 | SDCM 5

Produit	Puissance (W)	T° (K)	Flux Source (lm)	Prix indicatif € H.T
PRO-CANDLE	59,2 W	3000K	5914 lm	965 €

Existe aussi en borne

PRO-FLAG POST

Lombardo. EVERYDAY LIGHT

Accédez à la vidéo de présentation

Tête de mât en aluminium injecté. Haute résistance à l'oxydation. Traitement bord de mer. Diffuseur en verre trempé et sérigraphié. Joints en silicone. Réflecteur en aluminium anodisé. Boulons A4 en acier inoxydable. Produit cablé en usine fourni avec un connecteur rapide fiche-douille IP68 avec barrière anti-condensation. **Mât vendu séparément.** Classe II. IP66. IK07.

Matière : Aluminium

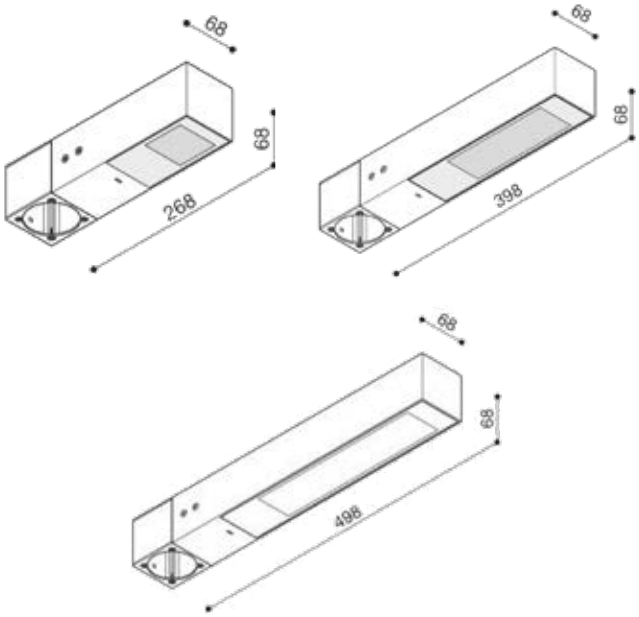

Coloris

5 ANS GARANTIE | 50 000H L80 B20 | 220-240 V | IP 66 | IK 07 | GR 0

DRIVER INCLUS | ON/OFF | DALI

Produit	Puissance (W)	T° (K)	Flux Source (lm)	Faisceau (°)	Prix indicatif On/Off € H.T	Prix indicatif Dali € H.T
PRO-FLAG 200 POST	10W	2700K / 3000K / 4000K	1350lm	25° / wide / asymétrique / diffus	200 €	290 €
PRO-FLAG 330 POST	19W	2700K / 3000K / 4000K	2850lm	25° / wide / asymétrique / diffus	285 €	315 €
PRO-FLAG 430 POST	35W	2700K / 3000K / 4000K	4575lm	35° / wide / asymétrique / diffus	357 €	425 €

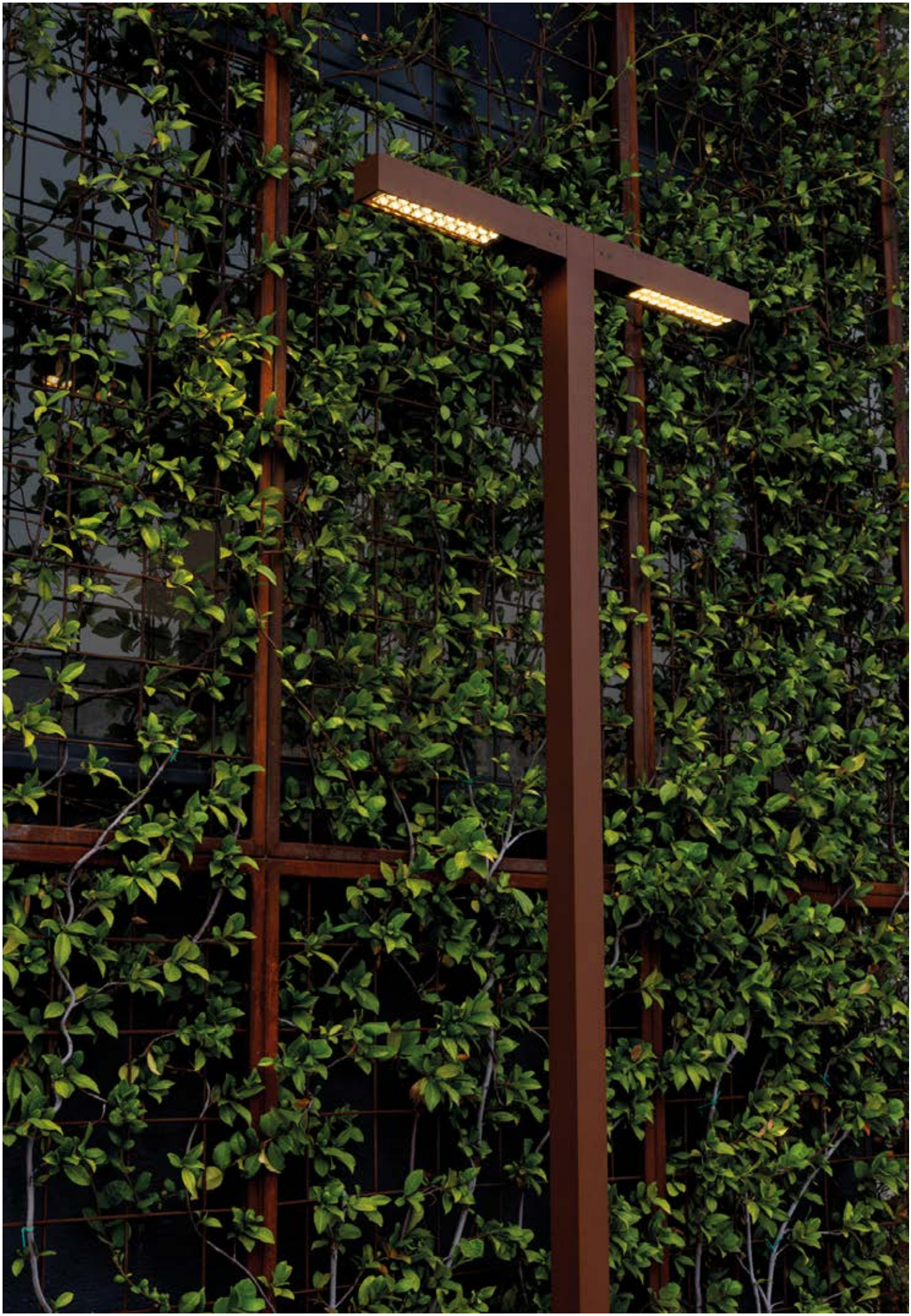

PRO-AVATAR

Tête de mât pour l'éclairage des rues, parkings, parcs, etc. A fixer sur un mât ou en applique. **Mât vendu séparément.** LED haute performance. En aluminium. Classe I. IP66. IK08. Durée de vie 200 000 h, L90 B10. Fabrication spéciale possible en 2200K et 2700K. Possibilité de le configurer en ON/OFF, en DALI ou programmé pour pouvoir faire jusqu'à 8 paliers d'éclairage horaire nocturne, pour favoriser les économies d'énergie. Compatibles avec les systèmes de télégestion Prilux.

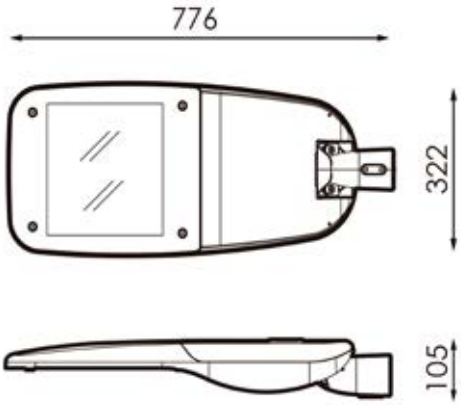

Coloris

5 ANS GARANTIE | 200 000H L90 B10 | 220-240 V | I | IP 66 | IK 08

ON/OFF | DALI

Produit	Puissance (W)	T° (K)	Flux Source (lm)	Prix indicatif On/Off € H.T
PRO-AVATAR	36W	3000K / 4000K	4501 lm	495 €
PRO-AVATAR	48W	3000K / 4000K	6556 lm	447 €
PRO-AVATAR	72W	3000K / 4000K	8767 lm	495 €

Options :

- Détecteur de présence
- 2200K et 2700K.

PRO-ARISA

PRILUX a new light

Tête de mât différentes puissances de 12W à 96W. Système multi LED avec 12, 16 et 32 LED. 3000K ou 4000K. En option 2200K, 2700K, 5000K, 5700K. IRC70 avec options IRC80 et IRC90. Boîtier optique en verre trempé avec option polycarbonate (IK10 dans le groupe optique). IK09. IP66. Résistant à des vents de plus de 150 km/h. Luminaire avec CMR Cora Manager Ready et système de contrôle DALI, mémoire avec options de gradation : 8 profils préprogrammés et une infinité de profils programmables avec 8 paliers de niveaux d'éclairage (gradation) programmables en usine, 1 seul profil est configurable en même temps. Pilote pour configuration multi-puissance. Possibilité de fixation sur des poteaux de 60 mm. Possibilité de fixation sur des poteaux de différents diamètres (33mm, 42mm, 50mm et 76mm) et sur des caténaires de 8mm à 12mm.

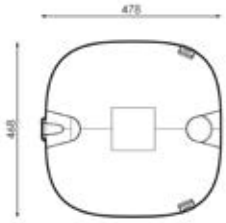

Coloris

5 ANS GARANTIE | 200 000H L90 B10 | 220-240 V | IP 66 | IK 08

ON/OFF | DALI

Produit	Puissance (W)	T° (K)	Flux Source (lm)	Prix indicatif On/Off € H.T
PRO-ARISA TOP1 36W	38,8W	3000K	4511 lm	640 €
PRO-ARISA TOP1 48W	49,2W	3000K	6477 lm	710 €
PRO-ARISA TOP1 64W	68,7W	3000K	8633 lm	710 €
PRO-ARISA TOP2 36W	38,8W	3000K	4211 lm	640 €
PRO-ARISA TOP2 48W	49,2W	3000K	6047 lm	710 €
PRO-ARISA TOP2 64W	68,7W	3000K	8060 lm	710 €
PRO-ARISA TOP4 36W	38,8W	3000K	4222 lm	657 €
PRO-ARISA TOP4 48W	49,2W	3000K	6062 lm	730 €
PRO-ARISA TOP4 64W	68,7W	3000K	8080 lm	730 €

PRO-LIGHTSTREAM

Combinaison astucieuse d'un projecteur et d'un luminaire sur mât (non inclus) en un seul produit. Résistant au brouillard salin. Angle d'inclinaison réglable par paliers de 5° avec une gradation angulaire réglable et verrouillable. En standard avec valve à membrane pour prévenir la formation d'eau de condensation. Verre de fermeture en verre de sécurité trempé (ESG), bord imprimé. Disque vissé sur le boîtier. Système de lentilles en plastique PMMA. LED interchangeable selon la norme Zhaga®.

Matière : Aluminium / PMMA

Coloris

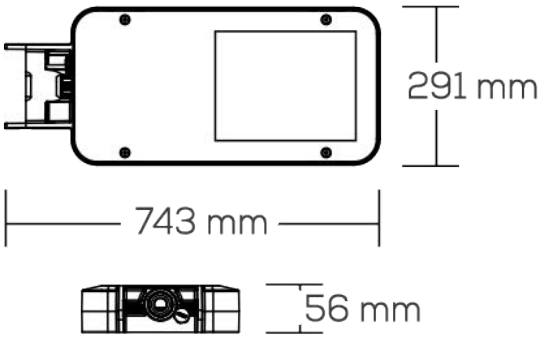

5 ANS GARANTIE | 220-240 V | IP 66 | IK 06 | GR 1

100 000H L80 B10 | DRIVER INCLUS

Produit	Puissance (W)	T° (K)	Flux Source (lm)	Prix indicatif On/Off € H.T
PRO-LIGHTSTREAM MAXI	246W	3000K	37200lm	1 299 €

PROLUM
L'ECLAIRAGE PROFESSIONNEL

GESTION

La gestion de l'éclairage au sens large définit les moyens de contrôle des appareils d'éclairage dans un espace. Il peut s'agir de moyens manuels, semi-automatisés ou totalement automatisés :

L'**allumage/extinction (on/off)** manuel est le moyen le plus facile de contrôler les lampes. Il s'agit simplement d'allumer ou d'éteindre (en contrôlant le circuit électrique) les lampes en fonction des besoins au moyen d'interrupteurs.

La **gestion temporelle** utilise une horloge pour effectuer des actions sur les lampes. Les actions peuvent être effectuées soit à heures programmées (horloge), soit après un certain temps d'allumage (minuterie) et consistent à éteindre l'éclairage, le plus souvent, mais elles peuvent également consister à allumer ou graduer les lampes.

Le **dimming (ou gradation)**, c'est-à-dire l'ajustement en continu de l'éclairage artificiel, consiste à contrôler le flux lumineux de la lampe en fonction des apports extérieurs et des desiderata des utilisateurs.

La **détection de présence** utilise un capteur qui détecte la présence (ou l'absence) d'un individu dans un espace spécifié. L'action sur les lampes peut être de trois types : l'allumage, l'extinction ou, dans certains cas plus rares, la gradation.

La **détection de lumière du jour** va utiliser un capteur photosensible pour effectuer des actions sur l'éclairage artificiel en fonction de l'apport de lumière naturelle. Ces actions peuvent être de différents types : allumage, extinction ou gradation.

La **gestion locale ou centralisée (GTC)** : dans une configuration locale, chaque organe d'action locale (interrupteur) agit sur un ou des luminaires sans passer par un organe de commande central ; dans une configuration centralisée, tous les équipements sont connectés en parallèle sur un même bus de communication, chaque lampe et chaque interrupteur ayant une adresse informatique propre.

Le **contrôle de puissance** : des installations de gestion centralisée permettent de piloter les lampes de manière à toujours maintenir le niveau d'éclairement à la valeur requise. Ainsi, seule l'énergie absolument nécessaire est consommée malgré le surdimensionnement de l'installation d'éclairage nécessaire pour maintenir les niveaux d'éclairement requis durant toute la durée d'utilisation du luminaire.

TECHNOLOGIES ET TYPES DE COMMANDES

GRADATION DE PHASE / TRIAC

La gradation de phase est le système le plus ancien pour faire varier la luminosité d'une ampoule ou d'un luminaire et est connu du grand public (ce sont les variateurs encastrés qui équipent bon nombre de foyers ou de bureaux).
Cette technologie à l'avantage d'être très économique et généralement facile à mettre en oeuvre.

Elle est fréquemment proposée par les électriciens pour équiper de petits bureaux ou chez les particuliers. Elle a notamment le défaut de ne pouvoir être facilement automatisée, car il n'existe pas de détecteur de présence ou de luminosité compatible.
On peut tout de même le faire grâce à des passerelles qui permettent d'utiliser la puissance de systèmes comme DALI ou CASAMBI et de l'adapter à la gradation de phase.

GESTION BOUTON POUSSOIR SIMPLE

Cette solution simple et économique permet de faire varier la luminosité des appareils LED par la tension réseau, avec un ou plusieurs boutons poussoirs montés en parallèle (sans voyant lumineux). La mise en oeuvre est simple pour les petites installations (résidentiel). En triphasé, il faut utiliser la même phase pour la puissance et le pilotage.
Les technologies pouvant différer d'un fabricant à l'autre, il est déconseillé de mixer les différentes marques sur une même installation.

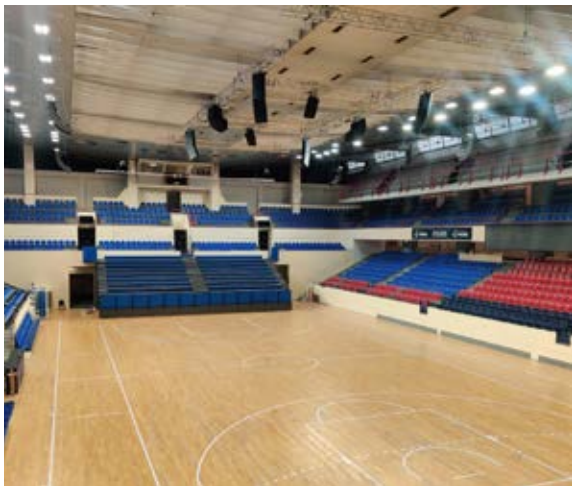

GESTION DALI BROADCAST

Le protocole de commande DALI (Digital Addressable Lighting Interface), permet l'addressage de chaque luminaire ou chaque interface afin de scénariser une installation (ex : sportif, patrimoine...).
Il y a deux caractéristiques obligatoires quel que soit le fabricant :
- mise à 100% des luminaires en cas de coupure de la ligne bus DALI
- possibilité de variation de l'ensemble des luminaires sur un circuit par l'intermédiaire d'une interface DALI sans addressage.
C'est ce qu'on appelle le DALI BROADCAST. il permet de faire varier des drivers DALI de fabrication différentes par un bouton poussoir ou une interface DALI.

TECHNOLOGIES ET TYPES DE COMMANDES

DGC TRIDONIC

Le DGC est un module de commande compact permettant de gérer de façon rapide, simple et intuitive l'éclairage en fonction de la luminosité et de la présence.
Le DGC peut être piloté par protocole DALI, par bouton poussoir, par télécommande et peut agir en fonction de plusieurs capteurs de luminosité, présence et récepteurs infra-rouge (jusqu'à 4 récepteurs en parallèle sur un seul module).
Avec deux canaux de sortie avec décalage ajustable (+ et -), le DGC offre la possibilité de gérer de grands volumes avec des apports de luminosité naturelle différents selon l'emplacement des luminaires. Le DGC permet également de commander une charge ou un relais selon l'application souhaitée. Il dispose de 5 profils (+ un profil test) pré-programmés pouvant être ajustés selon les besoins et permettent un paramétrage rapide par l'appui sur une simple touche de la télécommande DGC.

PROTOCOLE DALI

DALI est un protocole dédié uniquement au contrôle d'éclairage. Il permet la mise en scène d'une installation pour réaliser des économies d'énergie, améliorer le confort et l'ergonomie sur les lieux de travail ou encore créer des ambiances lumineuses dans les espaces sportifs ou les salles de spectacle. Certains modules ont été développés afin d'offrir de plus larges possibilités (gestion de volets motorisés, écrans de projection, etc). Ce protocole peut permettre aussi le retour d'information de l'installation pour faciliter la maintenance. Un bus DALI nécessite une alimentation (16V) et peut gérer de base 64 adresses, 16 groupes et 16 scènes. Avec certaines interfaces, on peut améliorer ces performances.

PROTOCOLE DALI 2

Le protocole DALI 2 présente l'amélioration du protocole DALI et apporte des principes d'évolution :
- la certification des produits avec le logo DALI 2 est obligatoirement faite par un organisme indépendant (en DALI on est dans un cadre d'autocertification où chaque fabricant peut modifier ses produits sans s'assurer de leur compatibilité avec les autres appareils présents sur le marché)
- des fonctionnalités supplémentaires et une inter-opérabilité sensiblement améliorée

Lors d'une installation en DALI 2, on se donne les moyens d'une gestion de l'éclairage assurée de façon fiable et constante. On peut monter en parallèle deux alimentations DALI 2 PS3 pour ainsi doubler la puissance disponible du circuit DALI 2.
Autre évolution importante, l'augmentation du nombre d'appareils connectés sur un même bus DALI, il est alors possible de connecter 64 drivers + 64 contrôleurs.

SYSTÈME DE GESTION BASIC DIM WIRELESS

Cette technologie de commande, compatible CASAMBI, permet de contrôler tous les luminaires DALI d'une zone par BLUETOOTH, de façon intuitive et sans câblage.

Elle peut être directement intégrée dans les drivers DALI et être montée dans un luminaire DALI grâce à l'interface BASIC DIM WIRELESS G2 PASSIF.

La technologie permet de piloter :
- l'allumage, l'extinction, la gradation des luminaires
- la variation des températures de couleur de lumière avec des drivers DALI DT8 (tunable white)
- la variation des couleurs d'appareils DALI RGB

Paramétrable et disposant d'une mémoire interne, une interface BASIC DIM WIRELESS peut être programmée et pilotée à partir d'un smartphone, tablette ou télécommande adaptée.

PILOTAGE DMX

Le DMX (acronyme de Digital MultipleX) est un protocole utilisé pour contrôler des appareils tels que les jeux de lumière ou les machines à fumée. Le signal est unidirectionnel, ce qui signifie qu'il ne se déplace que dans une seule direction : du contrôleur ou du premier appareil d'éclairage, jusqu'au dernier.

Dans sa forme la plus élémentaire, le DMX n'est qu'un protocole pour les lumières. Chaque appareil compatible DMX se voit attribuer une ID et utilise autant de canaux pour contrôler ses fonctions qu'il le faut. Dans l'idéal, chaque appareil a une ID/adresse DMX unique, bien que tous les appareils qui ont la même ID/adresse réagissent aux mêmes commandes.

Chaque appareil DMX possède une entrée et une sortie, ce qui permet de connecter en chaîne le câble DMX d'un jeu de lumière à l'autre. Il faut simplement donner à chaque appareil une adresse DMX unique pour un contrôle individuel. Le DMX est parfaitement fiable et stable, c'est la raison pour laquelle il n'a pas évolué depuis son apparition en 1986.

CASAMBI, DES APPLICATIONS ADAPTÉES À CHAQUE ENVIRONNEMENT

CASAMBI est une solution de contrôle de l'éclairage sans fil, à faible consommation d'énergie (Bluetooth low energy) qui permet de commander de façon simple et intuitive ses équipements d'éclairage via une application ou des télécommandes dédiées. Tout ceci en local ou à distance et sur des équipements neufs ou déjà existants.
Tous les produits d'un même réseau dialoguent entre eux au sein de ce réseau. Si une communication entre deux produits est rompue, les commandes continueront à transiter via un autre cheminement.
L'application Casambi peut servir d'interface utilisateur, d'outil de mise en service, de passerelle à distance.

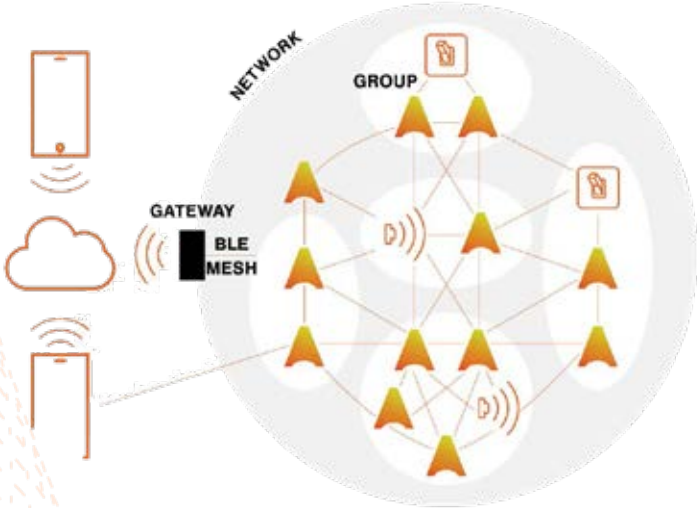

Réalisation appartement privé PROLUM IDF

La solution CASAMBI permet de réaliser des installations intelligentes et sans contraintes y compris en rénovation pour :

- Permettre à vos clients de piloter leur éclairage via smartphone.
- Faire varier l'intensité lumineuse d'un luminaire, créer un scénario qui allume et éteint automatiquement

Réalisation La Pala - Angers PROLUM LOIRE OCEAN

Pour chaque environnement, la solution CASAMBI permet d'apporter un confort et des fonctionnalités qui permettront de réaliser aussi des économies. Par exemple grâce aux capteurs de luminosité, pour réduire l'intensité lumineuse suivant l'apport extérieur de lumière. Le capteur de présence quant à lui permettra d'éclairer uniquement en cas de présence dans une pièce.

Réalisation Bureaux 61RC PROLUM Atelier Lumen

Le bureau est également un lieu où l'éclairage est important. Régler l'intensité ou la température de couleur permet d'apporter confort et bien être au quotidien. La solution CASAMBI est une réponse simple est complète pour satisfaire ces besoins.

Profitez d'innombrables possibilités pour apporter les meilleures solutions à vos projets clients !

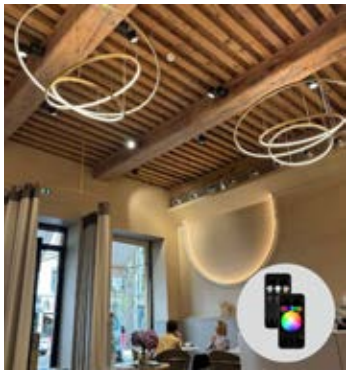

11 familles de produits pour plus de 1000 produits compatibles avec la solution CASAMBI

GRADATEURS
CAPTEURS
COMMUTATEURS
INTERFACES DE CONTRÔLE
LUMINAIRES
MODULES
ACCESSOIRES
ADAPTATEURS ET FICHES
ENGRENAGE DE COMMANDE
ÉCLAIRAGE DE SECOURS
DONNÉES ET SERVICES

Interface et organe de pilotage de la solution

CASAMBI propose des interfaces utilisateur conviviales pour le contrôle et la personnalisation des équipements. Elles permettent aux utilisateurs de régler l'intensité lumineuse, changer la couleur, créer des scénarios, et gérer plusieurs appareils depuis une seule application.

Les produits natifs CASAMBI

Gateway CASAMBI

Pour se connecter à distance via un cloud sur le réseau de luminaires. Permet d'intervenir en temps réel sur un réseau pour en effectuer la maintenance ou les mises à jour.

Xpress

Interface utilisateur sans fil qui apporte une grande flexibilité à l'aménagement intérieur : les meubles et les cloisons peuvent être déplacés sans avoir à prendre en compte le câblage des interrupteurs ou leur emplacement.
La commande Xpress peut être placée là où l'utilisateur en a besoin et elle donne un accès direct à toutes les fonctionnalités importantes des systèmes d'éclairage Casambi.

CBU-TED-LR

CBU-TED est un contrôleur de type TRIAC par Bluetooth et compatible Casambi pour les lampes à incandescence, les lampes à LED dimmables et les éclairages LED à intensité variable (dimmables).

Puissance de sortie max : 150 VA @ 230 VAC
Charge min. requise : 1 W
Type de charge Max :
Halogène incandescence : 150W
Ampoule led dimmable : 50W
Drivers led dimmable : 50W
Charges inductives : Non autorisées

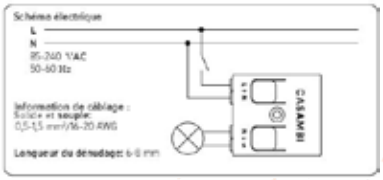

ATTENTION !
Utiliser le CBU-TED avec la charge maximale peut le faire chauffer en période de fonctionnement.
Assurez-vous que l'emplacement du produit est bien ventilé et loin de toute source inflammable.
1) La qualité de la variation d'intensité dépend seulement de la charge électrique
2) Ne connectez pas plus de deux drivers à un CBU-TED
3) Certains modules pour LED peuvent scintiller à un faible niveau d'intensité
Lire attentivement la notice constructeur

CBU-ASD-LR

CBU-ASD-LR est une unité de commande sans fil longue portée pour tous types de pilotes avec interface de gradation 0-10 V, 1-10 V ou DALI. Le CBU-ASDLR est disponible avec une interface de contrôle DALI analogique 0-10 V (et 1-10 V) ou numérique autonome. Ce DALI dit autonome permet de réaliser des systèmes d'éclairage multicanaux avec couleur (RGB et RGBW) ou température de couleur (CCT) réglables.

Le CBU-ASD peut également servir de télécommande via un bouton poussoir et remplacer ainsi un BP EnOcean en utilisant le profil PUSH BUTTON. Il est facile à insérer derrière un BP classique.

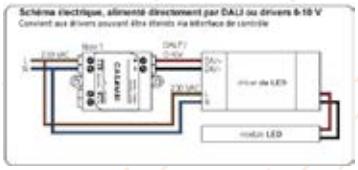

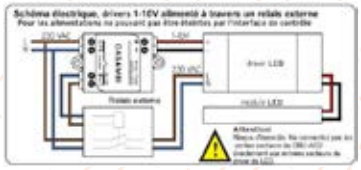

CBU-PWM

CBU-PWM4 est un variateur PWM à quatre canaux contrôlables par Bluetooth et compatible avec Casambi pour les charges LED à tension constante, telles que les rubans LED et les modules LED à tension constante. Il est connecté entre une alimentation 12-24 V DC et la charge LED à tension constante.

Courant de sortie max : 6 A (peut être librement divisé entre les canaux)

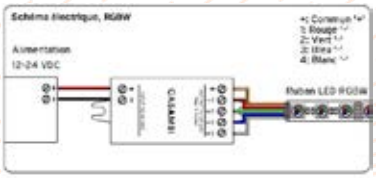

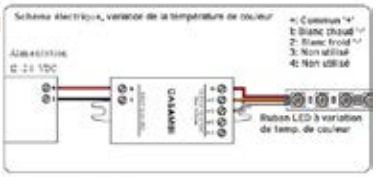

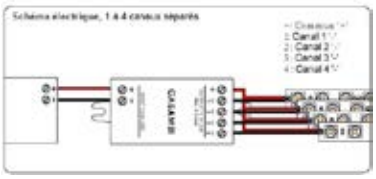

L'APPLICATION CASAMBI EST TÉLÉCHARGEABLE GRATUITEMENT SUR GOOGLE PLAY ET APPLE APP STORE.

LA GESTION D'ÉCLAIRAGE À L'ÉCHELLE DES BÂTIMENTS ENTIERS

Un système de gestion de l'éclairage, révolutionnaire et novateur, qui va durablement modifier l'univers du pilotage de l'éclairage des bâtiments.
LITECOM de Zumtobel est une forme nouvelle de gestion de l'éclairage, qui combine l'utilisation intuitive d'applications simples à installer et à faire fonctionner à une commande individuelle. Pour l'utilisateur, LITECOM est synonyme d'usage facile, de pilotage intuitif et de flexibilité optimale. Cela est rendu possible par le regroupement du contrôleur, de l'écran tactile et du logiciel dans un même système. Vous pouvez donc maintenant réaliser, commander et surveiller des solutions lumière individuelles qui correspondent exactement aux spécificités d'un projet : en cas de besoin, d'autres fonctions peuvent être programmées et intégrées. LITECOM peut être piloté sans aucune difficulté par la technologie Web avec n'importe quel PC, smartphone ou tablette.

De LITECOM à LITECOM infinity

LITECOM est limité à 250 adresses
LITECOM infinity permet de réaliser des installations de jusqu'à 2500 adresses
Chaque installation LITECOM peut être étendue à LITECOM infinity par une mise à jour logicielle
Extensibilité fonctionnelle des deux systèmes

LITECOM CONTROLLER

LITECOM TOUCHPANEL

Consultez-nous pour déterminer la bonne configuration

Simplicité

- Conception sûre, guidée par le LITECOM Design Manager
- Montage rapide
- Mise en service facile
- Commande intuitive

Sécurité d'avenir

- Configuration facile, modifiable à tout moment
- Tailles et fonctions adaptables et extensibles
- Toujours au niveau le plus actuel par des mises à jour régulières

Réduction des coûts

- Réduction de la consommation d'énergie
- Gain de temps lors de la mise en service
- Un investissement en phase avec le futur

Confort

- Mise en service avec le panneau tactile
- Commande à partir d'appareils mobiles
- Principales fonctions en un seul clic
- Bien-être par le réglage individuel des ambiances lumineuses

CYCLE CIRCADIEN
La lumière centrée sur l'utilisateur

LITECOM peut optimiser le confort lumineux de chaque solution lumière tout en augmentant au maximum l'efficacité énergétique. Qu'il s'agisse de la commande d'un local, d'un étage entier ou d'un bâtiment complet, le système LITECOM adapte ses fonctions et sa taille aux tâches à réaliser. La commande s'effectue à l'aide de boutons-poussoirs classiques, d'éléments de commande Zumtobel, d'un smartphone, d'une tablette tactile ou d'un ordinateur.
Des scénarios permettent un éclairage dynamique avec différents luminaires à variation de couleur et tunableWhite, l'ajustement de la température de couleur, de l'intensité lumineuse et du rapport entre composantes directe et indirecte.
Spécialement pour les bureaux ou pour les heures de travail de nuit : des séquences de régulation du rythme biologique, il suffit d'attribuer les caractéristiques lumineuses voulues aux horaires respectifs et LITECOM calcule toutes les transitions et les transmet aux luminaires.

LITECOM
La manière la plus efficace de faire des économies

Avec une combinaison de luminaires efficaces et d'une commande intelligente, réalisez des économies d'énergie maximales.
La consommation d'énergie diminue d'environ 25 % lorsqu'on utilise des luminaires avec ballast électronique et fonction de gradation.
Des détecteurs de présence et des heures de commutation définies dans le calendrier du bâtiment apportent un potentiel d'économie supplémentaire de 20 % à 40 % !
L'adaptation manuelle des ambiances lumineuses à l'activité fait dans beaucoup de cas baisser la note d'électricité. Même en utilisant des stores, il est possible d'économiser jusqu'à 75 % de l'énergie d'éclairage en exploitant la lumière du jour. La charge de refroidissement du bâtiment peut être réduite avec une commande bien adaptée de l'éclairage et des stores.

GESTION INTELLIGENTE
DE L'ÉCLAIRAGE PIÈCE PAR PIÈCE

DIMLITE pro

ZUMTOBEL

Le système DIMLITE PRO est la prochaine génération de gestion pour les locaux individuels basée sur un contrôleur pour 1 ligne DALI. Il intégre de nombreuses fonctionnalités et permet de combiner les avantages d'une solution filaire DALI tout en utilisant une mise en service sans fil / mobile. DIMLITE PRO complète les gammes de gestion Zumtobel en se situant en terme de fonctionnalités entre Dimlite et Litecom.

Cette gamme de produits comprend :
• des ensembles complets avec modules de commande et appareils de commande
• tous les produits permettant de commander les luminaires par le biais de capteurs infrarouges ou d'une télécommande infrarouge
• tous les modules permettant une gestion en fonction de la lumière du jour

Consultez-nous pour déterminer la configuration adéquate pour votre site

Avec l'application de mise en service DIMLITE pro :
- Planification
- Adressage
- Intuitifs, simples et rapides
- Retour luminaire en défaut

LES AVANTAGES DU DIMLITE PRO
PAR RAPPORT A DIMLITE

• Adressable → réduction de câblage
• Eléments de commande raccordés à la ligne DALI des luminaires → réduction de câblage
• Choix de plusieurs capteurs pour différentes hauteurs à choisir en fonction de l'application
• DALI v2 → intégration des composants tiers compatibles possible
• Paramétrage en avance via Bluetooth sur mobile ou tablette pour intégration sur site
• Prix attractifs et économies d'énergie

Salle de classe

EXEMPLE :
14 luminaires, 1 commande manuelle, 3 scénarios, gestion détection de mouvement par groupes, gestion lumière du jour par groupe

Secrétariat, bureau, salles de réunions

EXEMPLE :
20 luminaires, 1 commande manuelle par groupe, gestion détection de mouvement par groupe, gestion lumière du jour par groupe

Gymnases

EXEMPLE :
16 luminaires, commande manuelle, 3 ambiances : scénario 1 sportif 700 lux, scénario 2 entraînements 500 lux et scénario 3 scolaires 300 lux.

GÉRER UNE INSTALLATION D'ÉCLAIRAGE INTELLIGENT
DANS LES USINES ET LES ENTREPÔTS

Une gestion intelligente des installations industrielles qui adapte la lumière aux processus de production, en optimisant la consommation d'énergie ? Nous vous proposons Cora Industry Lite, un tournant dans l'évolution de l'industrie 4.0 !
Il assure la rénovation, le contrôle et la gestion complète de l'éclairage dans les usines, les entrepôts et les magasins.

CORA INDUSTRY LITE : une solution de contrôle DALI simple et économique pour l'industrie

Face à l'évidence de la nécessité d'améliorer les infrastructures industrielles, ce système autonome de contrôle de l'éclairage intègre un capteur de lumière pour réguler le flux émis par les luminaires, en compensant l'apport de lumière naturelle conformément au Code technique de la construction HE3.

Ce capteur de luminosité surveille en permanence le niveau de lumière et ajuste la gradation des luminaires aux niveaux définis, ce qui permet une utilisation optimale de l'énergie.

Robuste et étanche, installation et mise en service simples, rapides et intuitives.

La configuration du niveau d'éclairage se fait via un bouton-poussoir sans qu'il soit nécessaire d'installer un quelconque logiciel, sauf pour les configurations avancées telles que la possibilité d'incorporer des réseaux de détection de présence via l'application IOS Play LITE.

Système de contrôle d'éclairage autonome avec capteur de lumière intégré qui régule le flux émis par les luminaires, compensant ainsi le manque de lumière naturelle dans les bâtiments industriels.
La détection de présence est un accessoire à ajouter (avec une sortie relais).

CORA LITE assure la rénovation, le contrôle et la gestion complète de l'éclairage dans les usines et les entrepôts.

- **Branchez le câble d'alimentation et les câbles DALI de l'installation d'éclairage**
- **Installez un bouton poussoir standard**
- **Si un détecteur de présence est installé, celui ci sera détecté automatiquement**

Configuration simple des réseaux et des groupes de luminaires

Installation et mise en service rapides et intuitives

Contrôle fiable et efficace de l'installation via une application ou un bouton-poussoir

Gradation automatique en fonction de la lumière naturelle (intégré) et de l'activité (en option)

Réglage direct du niveau de lumière par bouton-poussoir

Contrôle précis DALI Broadcast jusqu'à 64 drivers et 300 m de distance

Configuration avancée depuis l'application Play LITE pour iOS/Android

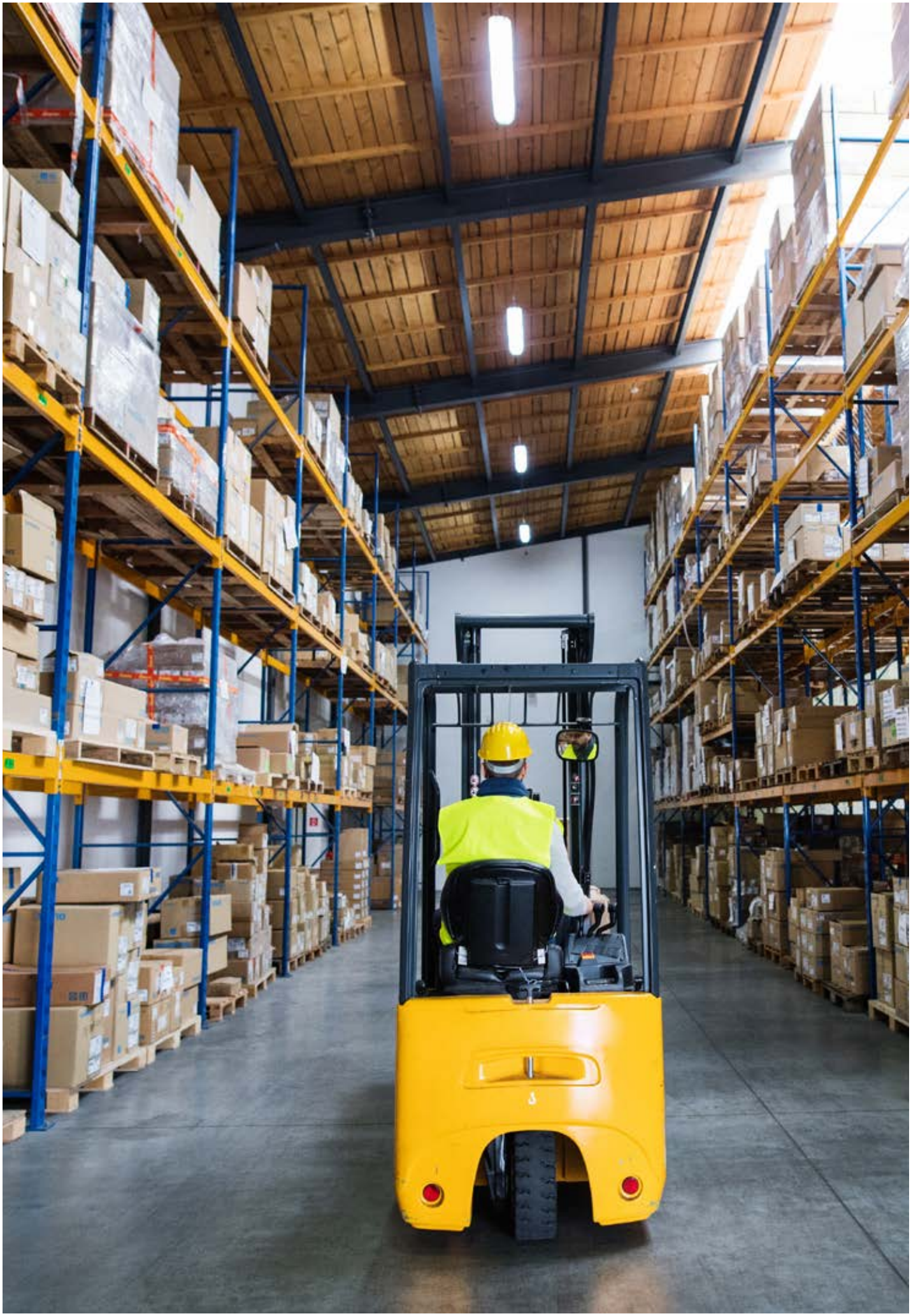

LEXIQUE
TECHNIQUE

Classes électriques

La classe est notée de 0 à 3 et normée par des symboles :

- Classe 0 : isolation fonctionnelle simple sans liaison à la terre. Ce niveau de protection est interdit en Europe car il existe un danger pour l'homme si l'isolation est rompue dû aux parties conductrices.
- Classe 1 : isolation fonctionnelle simple avec liaison à la terre. Toutes les parties métalliques du luminaire doivent être reliées à la terre sauf s'il existe une double isolation. Même si l'isolation électrique est rompue, les parties conductrices ne sont pas dangereuses.
- Classe 2 : double isolation fonctionnelle ou isolation renforcée, sans liaison à la terre (pour ne pas propager les éventuels défauts).
- Classe 3 : l'appareil fonctionne en très basse tension (inférieure à 50V), le risque pour l'homme est donc nul même en cas d'électrocution.

Protection IK

L'indice IK correspond au degré de protection contre les impacts mécaniques externes. Le format de l'indice est IK XX, où les chiffres indiquent la conformité avec certaines conditions de test décrites ci-dessous :

00 *Matériel non protégé contre les chocs*

01 *Protection contre un choc de 0.15 Joules (choc équivalent à la chute d'une masse de 150 g depuis une hauteur de 10 cm)*

02 *Protection contre un choc de 0.2 Joules (choc équivalent à la chute d'une masse de 200 g depuis une hauteur de 10 cm)*

03 *Protection contre un choc de 0.35 Joules (choc équivalent à la chute d'une masse de 250 g depuis une hauteur de 15 cm)*

04 *Protection contre un choc de 0.5 Joules (choc équivalent à la chute d'une masse de 350 g depuis une hauteur de 15 cm)*

05 *Protection contre un choc de 0.7 Joules (choc équivalent à la chute d'une masse de 350 g depuis une hauteur de 20 cm)*

06 *Protection contre un choc de 1 Joule (choc équivalent à la chute d'une masse de 250 g depuis une hauteur de 40 cm)*

07 *Protection contre un choc de 2 Joules (choc équivalent à la chute d'une masse de 0.5 kg depuis une hauteur de 40 cm)*

08 *Protection contre un choc de 5 Joules (choc équivalent à la chute d'une masse de 1.25 kg depuis une hauteur de 40 cm)*

09 *Protection contre un choc de 10 Joules (choc équivalent à la chute d'une masse de 2.5 kg depuis une hauteur de 40 cm)*

10 *Protection contre un choc de 20 Joules (choc équivalent à la chute d'une masse de 5 kg depuis une hauteur de 40 cm)*

Protection IP

L'indice de protection IP désigne les degrés de protection procurés par une enveloppe de matériel électrique contre :
- la pénétration des corps solides étrangers
- l'accès aux parties dangereuses
- la pénétration de poussières
- la pénétration de liquides

Le premier chiffre indique le degré de protection de l'appareil vis-à-vis des solides : poussière, sable, gravier, sel... Il va de 0 (aucune protection) à 6 au maximum (étanchéité totale à la poussière, même fine).
Le second chiffre renseigne sur l'étanchéité de l'appareil face aux liquides, tels que l'eau ou l'huile. Il va de 0 à 9 (protection contre les jets d'eau à haute pression et à haute température).

Indice de rendu de couleurs (IRC)

Cet indice mesure la qualité de la lumière, en indiquant la capacité d'une source à restituer correctement les couleurs. Il varie de 0 à 100, la valeur 100 signifiant une restitution parfaite des nuances de couleur. Pour un bon confort visuel, il est recommandé d'utiliser des sources dont l'IRC est au moins égal à 85.
>95 - Excellent : éxigé lorsque qu'une parfaite restitution des couleurs est primordiale (galeries d'art, musées, imprimeries, commerces de luxe...).
Entre 95 et 85 - Bon : éclairage confortable (bureaux, showrooms, commerces, écoles, hôpitaux, hôtels...).
Entre 85 et 60 - Moyen : exigence de rendu des couleurs secondaire (stockages, entrepôts, parkings...).
<60 - Mauvais : aucune exigence de rendu des couleurs (éclairage public et routier, tunnels...).

Flux lumineux

Le flux lumineux, exprimé en lumen, indique la quantité de lumière émise par une source dans toutes les directions. C'est un indicateur important lors du choix de l'éclairage car les lumens nous donnent la quantité de luminosité qu'une source lumineuse génère.

Rendement lumineux

C'est le rapport entre la puissance lumineuse émise [lm] et la puissance électrique absorbée [W]. Son unité est le lumen/Watt [lm/W]. Ce rapport peut être calculé pour la lampe et le module à LED, la lampe et le module à boîtier de commande et le luminaire complet.

Eclairement (lux)

Il décrit le rapport entre le flux lumineux qui atteint une certaine surface et la taille de cette surface (lm/m² = lux). L'intensité d'éclairage ne dépend pas d'une certaine surface d'objet.
Elle peut être déterminée partout dans l'espace (en intérieur et en extérieur). L'intensité d'éclairage est une propriété du produit car il s'agit d'une grandeur concernant le récepteur. La mesure est réalisée au moyen de luxmètres-chromamètres.

Classes énergétiques

L'étiquette énergétique fournit des informations sur l'efficacité énergétique des ampoules et luminaires, plus généralement sur les appareils électriques. Plus la classe d'efficacité énergétique est élevée, plus le produit en question consomme de l'énergie et donc de l'électricité.

Efficacité de la lampe	Classification énergétique
>210 lm/W	A
185-210 lm/W	B
160-185 lm/W	C
135-160 lm/W	D
110-135 lm/W	E
85-110 lm/W	F
<85 lm/W	G

Luminance

Elle mesure «l'impression de luminosité» sur une surface ressentie par les yeux de l'observateur. Peu importe que la surface éclaire elle-même ou reflète en retour une lumière incidente (valeur d'émetteur). Il s'agit de la seule valeur photométrique perceptible par l'oeil humain. L'unité de mesure est le Candela par mètre carré.

Taux d'éblouissement (UGR)

«Unified Glare Rating», l'acronyme UGR est une méthode de calcul qui permet de déterminer le niveau d'éblouissement d'un usager par rapport à un luminaire.

UGR	Lieux d'installation
UGR<13	Eblouissement négligeable
UGR<16	Travaux de précision (dessins techniques, horlogerie, médical...)
UGR<19	Bureaux, environnements de travail généraux, zones de lecture...)
UGR<22	Cantines, salles de repos, pièces de vie, accueils...)
UGR<25	Vestiaires, salles de bains, locaux techniques, garages...)
UGR<28	Quais logistiques, zones de circulation, couloirs...)
UG>28	Eblouissement dangereux

RGB (red green blue) ou RVB (rouge vert bleu)

C'est l'abréviation des trois couleurs utilisées pour mélanger les couleurs de lumière. Grâce à leur combinaison, toutes les nuances de couleurs peuvent être créées.
RGB white (RGB-W) signifie que l'appareil dispose d'une LED à changement de couleur et d'une LED à changement de la teinte de blanc.

Risque photobiologique RG

L'utilisation de certaines sources d'éclairage entraîne une surexposition de l'œil à la lumière bleu-violet nocive. Les groupes de risques sont définis comme suit :
RG0 (exempt de risque) : la source ne provoque aucun risque photobiologique pour la rétine avec une exposition inférieure à 10 000s (environ 2,7h).
RG1 (risque faible) : exigence satisfaite pour toute source qui dépasse les limites du groupe exempt mais qui ne cause pas de risque rétinien dû à la lumière bleue inférieure à 100 s d'exposition.
RG2 (risque modéré) : la source ne provique pas de risque lié à la réponse d'aversion pour les sources à lumière très brillante. Exigence satisfaite pour toute source qui dépasse les limites du groupe RG1 mais qui ne cause pas de risque rétinien dû à la lumière bleue inférieure à 0,25 s d'exposition.
RG3 (risque élevé) : la source peut présenter un risque même après une exposition momentanée ou courte.
Les sources qui dépassent les limites du groupe RG2 sont comprises dans le groupe de risque 3.

Durée de vie

La durée de vie d'un luminaire ou d'une source s'exprime sous la forme LxBy=Z heures, par exemple L80B10 = 50 000 heures.
Pour interpréter cette donnée, il faut la «découper» en trois morceaux et de lire de la droite vers la gauche : après Z heures de fonctionnement, y% des LED auront un flux lumineux inférieur à x% de leur flux initial.
Cela signifie donc qu'une fois arrivé au bout de Z heures de fonctionnement, votre éclairage LED ne cessera pas de fonctionner, puisqu'au moins y% de ses LED auront toujours x% de leur flux lumineux initial.

Température de couleur (Kelvin)

La température de couleur est la couleur apparente d'une source lumineuse mesurée en Kelvin. La température de couleur permet de classifier les lampes :
lumière chaude (2700K à 3000K), lumière neutre (4000K) et lumière froide (6000K)

CCT (Changing Color Temperature)

L'éclairage CCT désigne un module LED à changement de température de couleur uniquement dans les nuances du blanc qui sont : blanc chaud (2700K à 3000K), blanc neutre (4000K) et blanc froid (6000K).

Eclairage circadien (Tunable white)

L'éclairage circadien artificel limite les perturbations des rythmes biologiques en reproduisant la lumière du soleil en fonction de l'heure de la journée, la saison et la localisation des luminaires en faisant varier l'intensité ainsi que la température de couleur de la lumière.

LEXIQUE
TECHNIQUE

Protocole DALI

La commande de l'éclairage avec DALI «Digital Addressable Lighting Interface» est un protocole de communication pour le secteur de l'éclairage dans les bâtiments et sert à la communication entre dispositifs de commande comme par exemple. des ballasts électroniques, des indicateurs de présence ou des capteurs de luminosité.

Les caractéristiques du système DALI :
- Reconfiguration facile lors de la modification de l'utilisation
- Transmission digitale par 2 brins
- 64 participants, 16 groupes, 16 scénarios par segment DALI
- Renvoi de message d'état d'éclairages individuels
- Sauvegarde de données de configuration dans le ballast comme les appartenances à un groupe, (valeurs de scénarios d'éclairage), les vitesses de variation, le niveau si défaillance du système (System Failure Level), le niveau d'allumage en retour de tension (niveau «Power ON»)
- Topologie de bus : en ligne, arborescente, en étoile ou structures mixtes
- Longueurs de conducteur jusqu'à 300 m (en fonction de la section de conducteur)

Eclairage dimmable

Dimmable signifie faire varier la quantité de lumière produite par une source lumineuse afin qu'elle produise plus ou moins de lumen. Une source lumineuse (que ce soit une ampoule ou un luminaire) émet une certaine quantité de lumière, exprimée en Lumen (lm).
Une ampoule dimmable signifie que vous pouvez faire varier l'intensité lumineuse selon les besoins et donc diminuer l'intensité pour créer une ambiance plus tamisée ou l'augmenter pour avec un éclairage plus intense.

Classement photométrique des luminaires

La classe photométrique d'un luminaire permet de caractériser la répartition du flux lumineux dans l'espace.

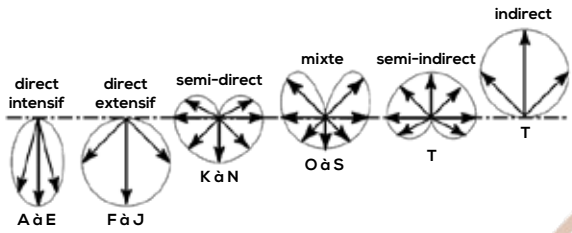

Exemples d'éclairement par locaux

Voici quelques recommendantions pour vous guider dans les niveaux d'éclairement courants, selon le type de locaux à équiper :

Secteur	Activité	IRC	T° de couleur (K)	Eclairement moyen (lux)
enseignement	salle de classe tableau couture dessin d'art dessin industriel	85 85 85 90 85	3000-4000	500 600 625 625 950
bureaux	bureau classique bureau paysager dessin technique salle de conférence informatique	85 85 90 80 85	4000 4000 4000-5000 3000-4000 4000	500 750 950 300 20-500
commerces	alimentation épicerie fine boulangerie boucherie, charcuterie textile, maroquinerie horlogerie, bijouterie fleuriste coiffeur, esthétique	80-90 80-90 80-90 90-100 90-100 90-100 90-100 90-100	3000-4000 3000-4000 2700-3000 4000-6500 5000-6500 4000-5000 4000-5000 4000-5000	500 300-500 300 500-800 500-800 500-800 500 500-750
hôtellerie	réception comptoir salle à manger cuisine chambres et annexes cafeteria, salons	80 80 85-90 85-90 85 85	3000 3000 3000 4000 3000 3000	300 500 300 500 300 200-300

Volumes de salles de bains

Il s'agit des volumes de sécurité à respecter dans les salles de bains et se compose de quatre volumes, le volume caché étant le volume accessible sous la douche ou la baignoire. L'éclairage doit répondre aux exigences de la norme en matière de protection contre les projections d'eau (IP) et contre les chocs électriques (Classes).
Hors volume, on trouvera toutes les parties de la salle de bain qui ne sont pas concernées par la norme électrique de la salle de bain, et peuvent donc accueillir tous types d'appareils électriques.

	Volume 0	Volume 1	Volume 2	Hors volume
Espaces	espace occupé par la baignoire et/ou la douche. Seule une installation en TBTS (12V alternatif ou 30V continu) et IP X7 (protégé contre les effets de l'immersion) est autorisée	espace situé au-dessus de la douche et/ou de la baignoire (jusqu'à 2,25 m à partir du sol). N'y sont admis qu'un éclairage TBTS 12V avec un indice IP X5 (protégés contre les jets d'eau de toute direction)	espace situé tout autour de la douche et/ou de la baignoire (sur 60 cm autour de ces derniers). On peut y admettre des appareils TBTS (12V alternatif ou 30V continu) ou de classe II (avec drivers déportés hors volumes 0, 1 ou 2)	désigne l'espace compris au-delà du volume 2, il n'y a plus de limitation spécifique. Vous pouvez ainsi y installer les autres équipements avec un IP moindre.
IP	IP X7	IPX5	IPX4/IPX5	IPX4/IPX0
Classe	Classe III	Classe III	Classe II	Classe II

Les zones et surfaces de référence pour étude

Selon la norme NBN EN 12464-1, trois zones sont définies :
- la zone de travail où la tâche visuelle est réalisée
- la zone environnante immédiate à la zone de travail
- la zone de fond qui représente le reste de la surface du local

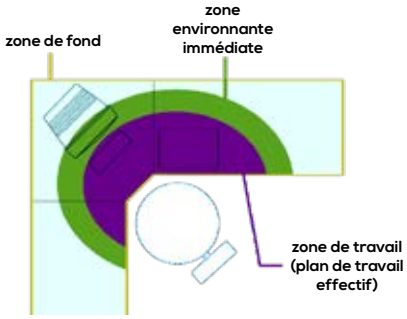

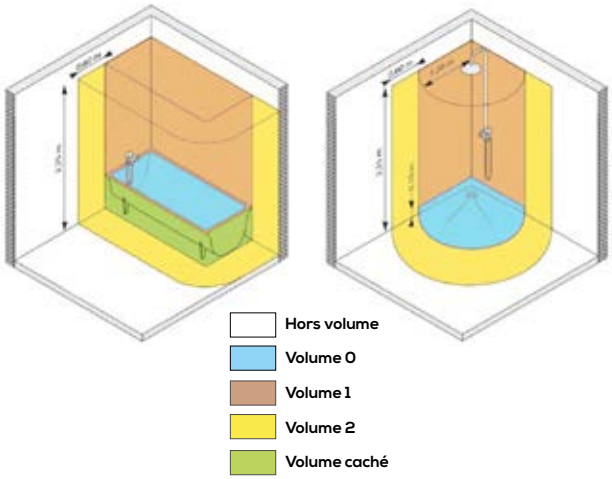

INDEX
DES PICTOGRAMMES

2 ANS GARANTIE | 5 ANS GARANTIE | 7 ANS GARANTIE | 10 ANS GARANTIE

Durée de garantie du luminaire

30 000H L70 B50 | 50 000H L80 B10 | 55 000H L90 B10 | 65 000H L90 B10 | 90 000H L80 B10 | 100 000H L80 B20

Durée de vie du luminaire et son alimentation, exprimée en heures de fonctionnement. Après le nombre d'heures de fonctionnement indiqué (durée de vie), B% des LED ont un flux inférieur à L% du flux d'origine.

24 V | 48 V | 220-240 V

Tension d'alimentation du luminaire

Classe de protection contre les risques électriques

650° | 850°

Test au fil incandescent à 650°C, 850°C ou 950°C

IP 20 | IP 44 | IP 54 | IP 65 | IP 68 | IP 69K

Indice de protection contre la pénétration d'eau ou corps solides

IK 05 | IK 07 | IK 08 | IK 09 | IK 10

Indice de résistance aux chocs

SDCM 2 | SDCM 3 | SDCM 4 | SDCM 5

Ecart de perception des couleurs (Ellipses de MacAdam)

IRC 80 | IRC ≥90

Indice de rendu des couleurs de la source LED

UGR <10 | UGR <13 | UGR <19 | UGR <20 | UGR <21 | UGR <22

Evaluation de l'éblouissement du luminaire in situ

GR 0 | GR 1 | GR 2

Risque photobiologique de la source LED

Bornier à repiquage inclus

Fonction tactile

90° | 360° | 350°

Inclinaison et orientation

CCT

Switch de réglage de la température de couleur disponible

60°

Faisceau lumineux

Rayonnement du luminaire : symétrique / asymétrique

RGB | RGB +W

Luminaire équipé de sources RGB (rouge/vert/bleu), RGB+W ou circadien (Tunable White)

0,5m | 1 m | 2 m | 5 m | 10 m

Longueur de câble fournie

Capacité à recouvrir le luminaire d'isolant déroulé ou soufflé

DRIVER INCLUS | DRIVER EXCLU

Alimentation fournie ou non

Type de détection disponible

ON/OFF | 1-10V | DALI | PUSH | CASAMBI | PH. CUT

Gradation du luminaire

Luminaires aux propriétés acoustiques

Montage du luminaire

Complément de gamme disponible

Zone géographique de fabrication du luminaire

Conforme à la règlementation ENEC.

Tous les luminaires présentés dans ce catalogue sont certifiés CE.

PISEO

Certification par le laboratoire PISEO qui vérifie les caractéristiques spectrales du luminaire par rapport aux exigences du Protocole de qualification des luminaires ambres, pour le stockage des bouteilles du Comité Interprofessionnel des Vins de Champagne (CIVC).

INDEX

ALPHABÉTIQUE

PRO-24V MINIMAL TRACK 205
PRO-ACTILINE 340
PRO-ACTINIGHT 258
PRO-ADRIANA 118
PRO-AGO 388
PRO-ALASKA 74
PRO-ALASKA 24V 206
PRO-ALBA EN 185
PRO-ALBA PL 184
PRO-ALBA SU 186
PRO-ALCOR 420
PRO-ALEA SPOT 249
PRO-ALPHABET OF LIGHT 239
PRO-AMBITUS 298
PRO-ANDHO 374
PRO-ANTIGUA 103
PRO-ANTILLE 91
PRO-AOSPRO+ 356
PRO-ARCADA 426
PRO-ARISA 441
PRO-ART 67
PRO-ART 100 362
PRO-ART 250 363
PRO-ARTELEA 334
PRO-ATOLLO PLAFONNIER 57
PRO-ATOLLO SUSPENSION 83
PRO-ATRIA 106
PRO-AVATAR 440
PRO-BARI 116
PRO-BILUX APPLIQUE 95
PRO-BILUX PLAFONNIER 52
PRO-BILUX SUSPENSION 81
PRO-BLACK FOSTER 45
PRO-BLACK FOSTER MICRO 46
PRO-BLACK FOSTER MICRO 24V 206
PRO-BLACK FOSTER MICRO 48V 216
PRO-BLACK FOSTER MICRO SURFACE 46
PRO-BLACK FOSTER SUSPENSION 70
PRO-BLACK FOSTER TILT 48V 217
PRO-BOX 96
PRO-BOX 10 165
PRO-BOX 11 167
PRO-BOX 12 166
PRO-BOX 13 167
PRO-BOX 14 169
PRO-BOX 15 164
PRO-BOX 16 163
PRO-BOX 17 163
PRO-BOX 18 162
PRO-BOX 19 164
PRO-BOX 21 172
PRO-BOX 22 173
PRO-BOX 23 169
PRO-BOX 27 172
PRO-BOX 28 175
PRO-BOX 29 173
PRO-BOX 30 174
PRO-BOX 33 174
PRO-BOX 35 165
PRO-BOX 37 176
PRO-BOX 38 166
PRO-BOX 39 175
PRO-BOX 53 170
PRO-BRELED 244
PRO-BRINKS + ASY 333
PRO-BUDDY 40
PRO-BUDDY TILT 41
PRO-BURGOS 310
PRO-BURGOS + 311
PRO-BUZZER 399
PRO-CACTUS 385
PRO-CALIDO 227
PRO-CALIPSO 84
PRO-CALMA 108
PRO-CANDLE 437
PRO-CAR 304
PRO-CHAGA 225
PRO-CHAMELEON 99
PRO-CIELUMA 301
PRO-CLEAN industry 307
PRO-CLEAN SUPREME 316
PRO-COCO 48V 212
PRO-CONA 66
PRO-CONCEPT 35 180
PRO-CONCEPT O 35 288
PRO-CONCEPT S 35 182
PRO-CONCEPT S 35 DI 183
PRO-CONICA 431
PRO-CORA INDUSTRY 454
PRO-CRAFT II 347
PRO-CUBIT 367
PRO-DAL 304
PRO-DALLE CIEL 318
PRO-DARK FIX 252
PRO-DARK TILT 253
PRO-DARWIN 313
PRO-DELTA 2 403
PRO-DIMLITE 453
PRO-DINS 120
PRO-DIVA 97
PRO-DODO 92
PRO-DOMILED 245
PRO-DORIS 100
PRO-DUOMO IP65 121
PRO-DWAVE 410
PRO-ECOOS II 302
PRO-EGGBOARD MATRIX 128
PRO-ELI 269
PRO-ELYSA 263
PRO-ENVELOPPE 256
PRO-EQUILIBRA BALANS 284
PRO-FAGERNES 366
PRO-FANCY SHAPE 58
PRO-FINE 25 160
PRO-FINE 31 145
PRO-FINE 32N 149
PRO-FINE 36 152
PRO-FINE 41 148
PRO-FINE 42 152
PRO-FINE 43 154
PRO-FINE 44 147
PRO-FINE 45 155
PRO-FINE 46 153
PRO-FINE 47 154
PRO-FINE 49 145
PRO-FINE 50 153
PRO-FINE 51 144
PRO-FINE 52 149
PRO-FINE 55 151
PRO-FINE 56 150
PRO-FINE 61 148
PRO-FINE 66 155
PRO-FINE 69 142
PRO-FINE 70 156
PRO-FINE 72 158
PRO-FINE 74 159
PRO-FINE 84 142
PRO-FIT 24V 209
PRO-FIT 48V 213
PRO-FLAG 386
PRO-FLAG BOLLARD 387
PRO-FLAG POST 438
PRO-FLAT POLYMERO 294
PRO-FLAT POLYMERO KREIS 295
PRO-FLATLINER 292
PRO-FLIP 48V 220
PRO-FLIP MAGNETIC 36
PRO-FLIP RECESSED 37
PRO-FLIP SURFACE 37
PRO-FLO 272
PRO-FLORIDA CARRE 277
PRO-FLORIDA DALLE 305
PRO-FLORIDA ROND 276
PRO-FLOW 434
PRO-FRAME 364
PRO-GO 62
PRO-HASTA 361
PRO-HELGOLAND 246
PRO-HIDDEN 38
PRO-HIDDEN 63
PRO-HOLD 110
PRO-HOLI Sq /C Max 271
PRO-HOLLY 48V 223
PRO-IKI 64
PRO-iO 48V 219
PRO-iO MICRO 24V 209
PRO-IRIS 404
PRO-JOE 398
PRO-JUNISTAR BIO 39
PRO-KANSA 353
PRO-KLIMT 50
PRO-KONOS 354
PRO-KURA RECESSED 377
PRO-KURA TOP 376
PRO-LEDONA IP65 378
PRO-LENT MODULAR 44
PRO-LENT MOTION 44
PRO-LESS IS MORE 27 337
PRO-LESS IS MORE 50 EN 197
PRO-LESS IS MORE 50 PL 196
PRO-LESS IS MORE 50 SU 198
PRO-LEX 240
PRO-LIGHT CASE 344
PRO-LIGHTSTREAM 443
PRO-LINE 436
PRO-LINE 48V 220
PRO-LINE MICRO 24V 207
PRO-LINEDO 234
PRO-LINETIK 339
PRO-LITECOM 452
PRO-LOIRA 122
PRO-LONGLIGHT ECO 415
PRO-LOOP 69
PRO-LOOP66 427
PRO-LUDUS 303
PRO-LUPALO 381
PRO-MALAGA 329
PRO-MANAT 109
PRO-MAUI 125
PRO-MEMBA 281
PRO-MIGUEL 80
PRO-MINI ALBA EN 190
PRO-MINI ALBA PL 188
PRO-MINI ALBA SU 189
PRO-MIOLED 242
PRO-MIREL 308
PRO-ML6 309
PRO-MODERN BALL 61
PRO-MODERN GLASS 73
PRO-MUL 119
PRO-MUSEO REVO 260
PRO-NABOO MEETING 290
PRO-NANTES 412
PRO-NAVONA 336
PRO-NINO 28
PRO-NIO 254
PRO-NOA TOP 371
PRO-NOA WALL 370
PRO-NUR ACOUSTIC 132
PRO-OH ! SMASH 86
PRO-OKKA 76
PRO-OKKIA 88
PRO-OLA 373
PRO-OLBIA 119
PRO-OLODUM LOCK 414
PRO-OREO V IN/OUT 286
PRO-ORMA 422
PRO-PARMA 124
PRO-PEAK 393
PRO-PEAK MAXI 394
PRO-PEAK MAXI W 392
PRO-PERISKOP 405
PRO-PET NEXT RIFT 102
PRO-PIN 424
PRO-PIN ASYM 424
PRO-PIN REVO 255
PRO-PINKO PENDANT 82
PRO-PINKO SURFACE 53
PRO-PIXLED 230
PRO-PLANOX ECO 330
PRO-PLANOX FARM 332
PRO-PLURIEL 291
PRO-PLURIO 435
PRO-PLUS 48V 214
PRO-PLUS MICRO 24V 207
PRO-POE 90
PRO-POOL 312
PRO-PRINTLED 320
PRO-PROOF + IP 326
PRO-PROOF LENS 328
PRO-PROOF PR 327
PRO-PUCK 49
PRO-PUCK RECESSED 35
PRO-QRLED 29
PRO-QUARA 257
PRO-RAIL 230V 224
PRO-RAZE 397
PRO-REC 266
PRO-RESILLE 304
PRO-ROFY 274
PRO-ROFY /E 275
PRO-ROFY DI 275
PRO-ROLUX 226
PRO-ROMEO 113
PRO-ROSA DEL DESIERTO 101
PRO-ROSS 372
PRO-RUBIA 346
PRO-RULED T15 248
PRO-RYO 400
PRO-SARA 123
PRO-SEMA 251
PRO-SENDA 104
PRO-SEVILLE 250
PRO-SHOP 280
PRO-SHOT LIGHT 31
PRO-SHOT LIGHT S FLEX 32
PRO-SHOT LIGHT S SEMI-REC 32
PRO-SHOT LIGHT SURFACE 55
PRO-SILENT FIELD 2.0 130
PRO-SIX 48V 218
PRO-SIX RECESSED 42
PRO-SIX XS 24V 207
PRO-SLIM 243
PRO-SNAKE 105
PRO-SNOP 77
PRO-SOLARIS 262
PRO-SPACE 264
PRO-SPIN 60
PRO-SPIN 48V 222
PRO-SSLXPRO 356
PRO-STEP 268
PRO-STICK 22 24V 209
PRO-STICK 48V 223
PRO-STILO 113
PRO-STRAIGHT 87
PRO-STRAM PRISMATIC 247
PRO-SUELO RXJ 13W 418
PRO-SUELO RXJ 30W 419
PRO-SUELO RXJ 8W 416
PRO-SUPERFLY 306
PRO-SURF 267
PRO-TAG 406
PRO-TAG 210 407
PRO-TALEA GLARE 201
PRO-TALEA GLARE /C 200
PRO-TALEA LINE 202
PRO-TAMI 94
PRO-TECTON IP 236
PRO-TEDDY DOWNLIGHT 30
PRO-TEDDY PLAFONNIER 56
PRO-THE / THS 314
PRO-TNC 409
PRO-TOK 389
PRO-TOKYO 413
PRO-TOP MICRO 24V 206
PRO-TOTEM 355
PRO-TOUR CELL 285
PRO-TRACK 48V 211
PRO-TRAMAO 133
PRO-TREND 110 368
PRO-TREND 220 369
PRO-TRIBA 72
PRO-TRIPO 383
PRO-TTP 50 324
PRO-TTP 50 360° 282
PRO-TTP COLOR 322
PRO-TWINDOT 297
PRO-TX MOVE 228
PRO-URBA 433
PRO-URBA DECO 432
PRO-VANDAL 352
PRO-VAS 300 279
PRO-VERSO 391
PRO-VYRO 51
PRO-WILLY LED 78
PRO-WINE 343
PRO-WING EN 194
PRO-WING PL 192
PRO-WING SU 193
PRO-WIZ 48V 221
PRO-ZELDA 225

Les flux lumineux (exprimés en lumen), sont indiqués en flux source ou en flux sortants, selon les marques.
Tarifs en euros HT, sous réserve des hausses fabricants. Les tarifs indiqués sont ceux à la date de la publication du catalogue et ne sont qu'indicatifs. Pour connaitre nos tarifs à jour, vous êtes invité à contacter PROLUM.
Les marques sont disponibles selon les régions.
N'hésitez à nous contacter pour plus d'informations.

La reproduction de tout ou partie de ce catalogue est interdite sans autorisation de Prolum France. Les informations présentées ne sont pas partie d'un contrat, devis ou quelconque engagement. Elles sont soumises aux modifications techniques et tarifaires des fabricants. Visuels non contractuels. Aucune responsabilité ne sera acceptée par le publicateur pour toute conséquence de son utilisation. Les tarifs sont donnés à titre indicatif, pour vous guider dans le chiffrage des projets, ils ne sont pas contractuels et peuvent être soumis à variations.

Nous remercions nos partenaires fabricants figurant dans cette édition et tous les intervenants ayant contribué à sa réalisation.
Crédits photos : Prolum, fabricants, Pixabay et Istockphoto.

Les tarifs indiqués sont ceux à la date de la publication du catalogue et ne sont qu'indicatifs. Pour connaitre nos tarifs à jour, vous êtes invité à contacter PROLUM.

Conditions générales de vente disponibles sur simple demande adressée au Prolum de votre secteur géographique.

LE GUIDE est également disponible en ligne,
dans sa version interactive avec des contenus enrichis.

RDV sur **prolum.fr** pour le découvrir

PROLUM
L'ECLAIRAGE PROFESSIONNEL

INSPIREZ -VOUS
sur notre
site web !

prolum.fr